
SEAT
automotion


0107 VGU

Prefață

Citiți cu atenție acest manual de utilizare şi anexele corespunzătoare pentru a vă familiariza cu automobilul.

Împreună cu întreținerea şi reviziile periodice, manevrarea corectă a automobilului va contribui la conservarea valorii acestuia.

Din motive de siguranță, notați informațiile privind accesoriile, modificările aduse şi piesele înlocuite.

Dacă vindeți automobilul, toată documentația de bord a acestuia trebuie să ajungă în posesia noului proprietar pentru a fi păstrată împreună cu automobilul.

Cuprins

Structura manualului 5

Cuprins 6

Siguranța are prioritate 7

Conducerea în siguranță 7
- Scurtă introducere 7
- Poziția corectă de şedere pentru ocupanți 10
- Zona pedalelor 16
- Depozitarea bagajelor 17

Centurile de siguranță 19
- Scurtă introducere 19
- De ce este necesară purtarea centurilor de siguranță? 21
- Centurile de siguranță 25
- Dispozitivele de pretensionare centură de siguranță 29

Sistemul de airbaguri 31
- Scurtă introducere 31
- Airbagurile frontale 35
- Airbagurile laterale* 38
- Airbagurile cortină 42
- Dezactivarea airbagurilor* 45

Siguranța copiilor 47
- Scurtă introducere 47
- Scaunele pentru copii 50
- Fixarea scaunelor pentru copii 53

Instrucțiuni de utilizare 57

Postul de conducere 57
- Prezentare generală 57
- Instrumentele 59
- Sistemul GPL* 62
- Afişaj digital pe panoul de instrumente 63
- Meniurile planşei de bord* 70
- Lămpile de avertizare 80

Comenzile de pe volan 92
- Instrucțiuni generale 92
- Sistemul audio 93
- Sistemul de radio-navigație 97

Încuierea şi descuierea 100
- Închiderea centralizată 100
- Cheile 107
- Telecomanda radio 108
- Sistemul de alarmă antifurt* 110
- Hayonul 112
- Geamurile 114
- Trapa glisantă/rabatabilă* 117

Luminile şi vizibilitatea 120
- Luminile 120
- Luminile interioare 128
- Vizibilitatea 131
- Ştergătoarele de parbriz 132
- Oglinzile retrovizoare 136

Scaunele şi compartimentele de depozitare 139
- Importanța reglării corecte a scaunelor 139
- Tetierele 140
- Scaunele din față 142
- Scaunele din spate 144
- Compartimentul de depozitare 146
- Scrumierele*, bricheta* şi prizele electrice 154
- Trusa de prim ajutor, triunghiul reflectorizant, extinctorul 157
- Portbagajul 158

Climatizarea 161
- Încălzirea 161
- Sistemul de climatizare Climatic* 163
- Sistemul de climatizare 2C-Climatronic* 167
- Instrucțiuni generale 173

Conducerea automobilului 174
- Adresă 174
- Siguranța 175
- Comutatorul de contact 176
- Pornirea şi oprirea motorului 177
- Funcția Start-Stop* 182
- Cutia de viteze manuală 184
- Cutia de viteze automată*/Cutia de viteze DSG automată 185
- Frâna de mână 191
- Sistemul de asistare sonoră a parcării* 193
- Tempomatul* (Tempomatul - GRA) 196

Recomandări practice 201

Tehnologia inteligentă 201
- Frânele 201
- Sistemul anti-blocare la frânare şi de control al tracțiunii M-ABS (ABS şi TCS) 202
- Programul electronic de stabilitate (ESP)* 204

Conducerea automobilului şi mediul înconjurător ... 209
Rodajul ... 209
Sistemul de purificare a gazelor de eşapament 210
Conducerea economică şi ecologică ... 211
Conducerea automobilului în străinătate ... 213
Tractarea unei remorci ... 215
Instrucțiuni ... 215
Cuplajul sferic al cârligului de remorcare* ... 216
Sugestii referitoare la conducerea automobilului ... 216
Montarea unui cârlig de remorcare* ... 218
Întreținerea şi curățarea automobilului ... 220
Instrucțiuni generale ... 220
Întreținerea exteriorului automobilului ... 221
Întreținerea interiorului automobilului ... 227
Accesoriile, înlocuirea pieselor şi modificări ... 230
Accesorii şi piese de schimb ... 230
Modificările tehnice ... 230
Antena exterioară* ... 231
Telefoanele mobile şi radiotelefoanele ... 231
Verificarea şi completarea nivelului lichidelor ... 232
Realimentarea ... 232
Sistemul GPL* ... 234
Motoare pe benzină ... 237
Motoare diesel ... 238
Efectuarea de lucrări în compartimentul motor 239
Uleiul de motor ... 242
Lichidul de răcire ... 246
Lichidul de spălare şi lamele ştergătoarelor de parbriz ... 248
Lichidul de frână ... 252
Bateria automobilului ... 253
Roțile şi pneurile ... 256
Roțile ... 256
Atunci când... ... 265
Trusa de scule, setul de pană şi roata de rezervă ... 265
Înlocuirea roților ... 267
Setul de pană* (Sistemul de mobilitate a pneurilor) ... 273
Siguranțele ... 275
Înlocuirea becurilor ... 279
Pornirea asistată ... 290
Tractarea automobilului şi pornirea prin tractare ... 293

Date tehnice ... 297

Observații generale privind datele tehnice 297
Informații importante ... 297
Date referitoare la consumul de carburant .. 299
Tractarea unei remorci ... 300
Roțile ... 300
Date tehnice ... 302
Verificarea nivelului lichidelor ... 302
Motorul pe benzină de 1,4 l şi 63 kW (85 CP) 303
Motorul pe benzină de 1,6 l şi 75 kW (102 CP) 304
Motorul pe benzină de 1,4 l şi 92 kW (125 CP) 305
Motorul pe benzină de 1,8 l şi 118 kW (160 CP) 307
Motorul diesel 1,9 l TDI de 66 kW (90 CP) .. 308
Motorul diesel 1,6 TDI CR de 77 kW (105 CP) 309
Motorul diesel 1,6 TDI CR de 77 kW (105). Cu sistem Start-Stop ... 311
Motorul diesel 1,9 l TDI de 77 kW (105 CP). Cu/fără DPF ... 312
Motorul diesel 2,0 TDI 103 kW (140 CP) 313
Dimensiuni şi capacități ... 315

Index ... 317

Structura manualului

Ce trebuie să ştiți înainte de citirea acestui manual

Acest manual conține o descriere a **echipamentelor** livrate împreună cu automobilul la data tipăririi manualului. Este posibil ca o parte dintre echipamentele descrise în acest manual să nu fie disponibile decât ulterior, sau să fie disponibile numai pentru anumite piețe.

Deoarece acesta este un manual general destinat automobilelor ALTEA, unele echipamente şi funcții descrise aici nu intră în dotarea tuturor tipurilor sau variantelor modelului sau ale generației de automobile; acestea pot diferi sau pot fi modificate în funcție de cerințele tehnice sau comerciale; acest fapt nu poate fi interpretat ca publicitate falsă.

Ilustrațiile sunt puse la dispoziție cu titlu orientativ şi pot diferi, în privința anumitor detalii, de echipamentele montate în automobilul dumneavoastră.

Indicațiile privind direcția (stânga, dreapta, față, spate) ce apar în acest manual se referă la sensul normal de deplasare spre înainte a automobilului, cu excepția cazurilor când se indică în mod diferit.

Echipamentele marcate cu asterisc** sunt instalate ca dotări standard numai în anumite versiuni ale modelului şi sunt furnizate ca dotări opționale numai pentru anumite versiuni sau generații de automobile sau sunt oferite doar în anumite țări.

® Toate mărcile înregistrate sunt indicate prin simbolul ®. Deşi simbolul pentru drepturile de autor nu apare, această marcă intră sub incidența drepturilor de autor.

▶ Indică faptul că secțiunea se continuă pe pagina următoare.

■ Aceasta indică **finalul secțiunii**.

⚠ ATENȚIE!

Textele precedate de acest simbol conțin informații privind siguranța. Acestea vă avertizează asupra pericolelor grave de accidentare sau rănire.

Avertizare!

Textele marcate cu acest simbol atrag atenția asupra pericolelor potențiale de avariere a automobilului.

Indicație pentru mediu

Textele precedate de acest simbol conțin informații suplimentare legate de protecția mediului.

Indicație

Textele precedate de acest simbol conțin informații suplimentare. ■

Cuprins

Acest manual este structurat astfel încât să vă ofere informațiile de care aveți nevoie, într-un mod organizat. Conținutul acestui manual este împărțit pe **secțiuni** incluse în **capitole** (de exemplu “Climatizarea”). Manualul este împărțit în cinci capitole mari, şi anume:

1. Siguranța are prioritate

Informații privind echipamentele automobilului cu rol în siguranța pasivă, cum ar fi centurile de siguranță, airbagurile, scaunele etc.

2. Instrucțiuni de utilizare

Informații despre amplasarea comenzilor în postul de conducere al automobilului, despre posibilitățile de reglare a scaunelor, despre modul de creare a unei atmosfere adecvate în habitaclu etc.

3. Recomandări practice

Sfaturi privind conducerea, îngrijirea şi întreținerea automobilului şi anumite probleme pe care le puteți rezolva singur.

4. Date tehnice

Cifre, valori şi dimensiuni referitoare la automobil.

5. Index alfabetic

La sfârşitul acestui manual, există un index alfabetic detaliat ce vă va ajuta să găsiți rapid informațiile necesare. ■

Siguranța are prioritate

Conducerea în siguranță

Scurtă introducere

Stimate conducător auto SEAT,

Siguranța are prioritate!

Acest capitol conține informații, sfaturi, sugestii şi avertismente importante ce trebuie citite şi respectate, pentru siguranța proprie şi a pasagerilor dumneavoastră.

ATENȚIE!

- **Acest manual conține informații importante despre funcționarea acestui automobil, atât pentru şofer, cât şi pentru pasageri. Celelalte capitole din manualul de utilizare conțin informații suplimentare pe care trebuie să le cunoaşteți atât pentru siguranța proprie, cât şi pentru cea a pasagerilor dumneavoastră.**
- **Manualul de utilizare trebuie păstrat permanent în automobil. Acest fapt este important mai ales în cazul împrumutării sau vânzării automobilului.** ■

Echipamentele de siguranță

Echipamentele de siguranță sunt o parte a sistemului de protecție a ocupanților automobilului şi pot reduce riscul de rănire în caz de accident.

Nu periclitați siguranța proprie sau siguranța pasagerilor dumneavoastră. În cazul unui accident, echipamentele de siguranță pot reduce riscul de rănire. Lista de mai jos include majoritatea echipamentelor de siguranță din automobilul SEAT:

- centuri de siguranță cu prindere în trei puncte,
- limitatoare de forță pentru centurile de siguranță ale scaunelor din față şi laterale spate,
- dispozitive de pretensionare a centurilor pentru scaunele din față,
- dispozitive de reglare pe înălțime a centurilor pentru scaunele din față,
- airbaguri frontale,
- airbaguri laterale integrate în spătarele scaunelor din față,
- airbaguri cortină,
- tetiere active pentru scaunele din față*,
- puncte de ancorare “ISOFIX” a scaunelor pentru copii pe locurile laterale din spate cu sistem “ISOFIX”,
- tetiere reglabile pe înălțime,
- tetiere cu poziție de utilizare şi poziție de repaus
- coloană de direcție reglabilă.

Echipamentele de siguranță menționate mai sus funcționează simultan pentru a oferi şoferului şi pasagerilor protecție optimă în caz de accident. Aceste sisteme de siguranță nu pot fi eficiente decât dacă dumneavoastră şi pasagerii dumneavoastră aveți poziții corecte de şedere şi utilizați echipamentul în mod adecvat.

Prin urmare, sunt oferite informații despre importanța acestor echipamente, despre modul în care asigură protecție, despre instrucțiunile de utilizare ce trebuie respectate şi despre modul în care şoferul şi pasagerii pot beneficia la maximum de avantajele echipamentelor de siguranță montate. Acest manual cuprinde avertismente importante ce trebuie respectate de şofer şi pasageri în scopul reducerii riscului de rănire.

Siguranța este responsabilitatea tuturor! ■

Înainte de a porni la drum

Şoferul poartă responsabilitatea pentru siguranța pasagerilor şi buna funcționare a automobilului.

Pentru siguranța proprie şi pentru cea a pasagerilor, acordați atenție următoarelor aspecte înainte de începerea fiecărei călătorii:

– Asigurați-vă că luminile şi lămpile pentru semnalizarea schimbării direcției funcționează corect.

– Verificați presiunea în pneuri.

– Asigurați-vă că toate geamurile oferă vizibilitate adecvată şi de bună calitate asupra zonei din jurul automobilului.

– Asigurați-vă că toate bagajele sunt fixate ⇒ pagina 17.

– Asigurați-vă că nu există obiecte ce pot afecta cursa pedalelor.

– Reglați scaunul din față, tetiera şi oglinzile în funcție de propria înălțime.

– Asigurați-vă că pasagerii de pe locurile din spate au tetierele scaunelor în poziția de utilizare ⇒ pagina 14.

– Instruiți pasagerii să regleze tetierele în funcție de propria înălțime.

– Protejați copiii prin utilizarea de scaune pentru copii adecvate şi fixarea corectă a centurilor de siguranță ⇒ pagina 47.

– Adoptați o poziție de şedere corectă. Instruiți de asemenea pasagerii să adopte o poziție de şedere corespunzătoare. ⇒ pagina 10.

– Fixați corect centura de siguranță. Instruiți pasagerii să fixeze de asemenea centurile de siguranță în mod adecvat. ⇒ pagina 19. ■

Ce factori afectează siguranța la bord?

Siguranța la bord este influențată în mare măsură de stilul personal de conducere şi de comportamentul tuturor ocupanților.

În calitate de şofer, sunteți responsabil atât pentru propria persoană, cât şi pentru pasagerii dumneavoastră. Când concentrarea sau siguranța rutieră vă sunt afectate din orice motiv, vă ▶

puneți în pericol atât propria persoană, cât şi pe ceilalți participanți la trafic ⇒ ⚠, motiv pentru care:

– Nu vă lăsați distras de la urmărirea traficului din jur de factori precum pasagerii sau conversațiile telefonice.

– Nu vă urcați niciodată la volan când capacitatea conducere vă este afectată (de exemplu din cauza medicamentelor, alcoolului sau drogurilor).

– Respectați legislația rutieră şi limitele de viteză.

– Reduceți întotdeauna viteza automobilului în funcție de condițiile de drum, trafic şi condițiile meteorologice.

– În cazul parcurgerii unor distanțe lungi, efectuați pauze periodice - cel puțin la fiecare două ore.

– Evitați pe cât posibil să vă urcați la volan dacă sunteți obosit sau tensionat.

⚠ ATENȚIE!

Dacă siguranța la bord este diminuată în timpul unei călătorii, pericolul de rănire şi de accidente creşte. ■

Poziția corectă de şedere pentru ocupanți

Poziția corectă de şedere pentru şofer

Adoptarea de către şofer a unei poziții corecte de şedere este importantă pentru conducerea sigură şi relaxată a automobilului.

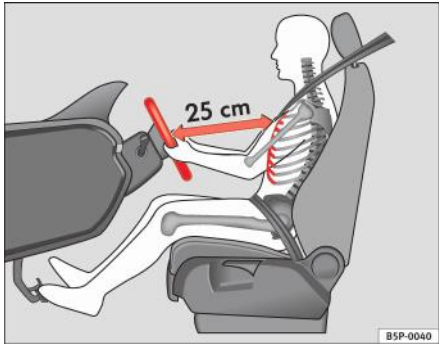

Fig. 1 Distanța corectă între şofer şi volan

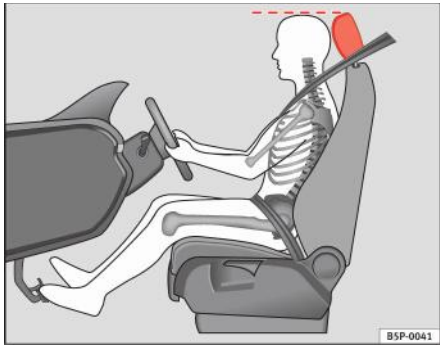

Fig. 2 Poziția corectă a tetierei pentru şofer

Pentru siguranța proprie şi reducerea riscului de rănire în caz de accident, se recomandă următoarele reglaje pentru şofer:

– Reglați volanul astfel încât să existe o distanță de minim 25 cm între volan şi centrul pieptului dumneavoastră ⇒ fig. 1.

– Deplasați scaunul şoferului în față sau în spate astfel încât să puteți apăsa pedalele de accelerație, frână şi ambreiaj până la podea, cu genunchii uşor îndoiți ⇒ ⚠.

– Asigurați-vă că puteți atinge punctul cel mai înalt al volanului.

– Reglați tetiera astfel încât marginea superioară a acesteia să se afle la acelaşi nivel cu creştetul sau cât mai aproape posibil de acest nivel ⇒ fig. 2.

– Deplasați spătarul în poziție verticală astfel încât spatele dumneavoastră să fie sprijinit complet pe acesta.

– Fixați corect centura de siguranță ⇒ pagina 19.

– Mențineți ambele picioare în spațiul pentru picioare, astfel încât să păstrați controlul asupra automobilului în orice moment.

Reglarea scaunului șoferului ⇒ pagina 139.

ATENȚIE!

- **O poziție de ședere incorectă a șoferului poate cauza accidentări grave.**
- **Reglați scaunul șoferului astfel încât să existe o distanță de minim 25 cm între centrul pieptului și centrul volanului ⇒ pagina 10, fig. 1. Dacă stați la o distanță mai mică de 25 cm, sistemul de airbaguri nu vă va putea proteja corespunzător.**
- **În cazul în care constituția fizică vă împiedică să mențineți distanța minimă de 25 cm, contactați un atelier autorizat. Personalul specializat vă va ajuta să decideți dacă sunt necesare modificări speciale în acest sens.**
- **În timpul conducerii, manevrați întotdeauna volanul cu ambele mâini, de partea exterioară a coroanei, în pozițiile stânga și dreapta median. Astfel, este redus riscul de rănire în cazul declanșării airbagului pentru șofer.**
- **Nu manevrați niciodată volanul de partea centrală superioară a coroanei sau în alt mod (de exemplu de partea centrală). În astfel de cazuri, dacă airbagul este declanșat, este posibil să suferiți leziuni ale brațelor, mâinilor și capului.**
- **Pentru reducerea riscului de rănire în caz de frânare bruscă sau accident, nu conduceți niciodată cu spătarul înclinat excesiv în spate! Sistemul de airbaguri și centurile de siguranță pot oferi protecție optimă numai când spătarul se află în poziție verticală și șoferul poartă corect centura de siguranță. Cu cât spătarele sunt înclinate mai mult în spate, cu atât crește riscul de rănire din cauza**

ATENȚIE! Continuare

poziționării incorecte a chingii centurii sau a poziției de ședere incorecte!

- **Reglați corespunzător tetiera pentru un nivel optim de protecție.** ■

Poziția corectă de ședere pentru pasagerul din față

Pasagerul din față trebuie să stea la o distanță de minim 25 cm de planșa de bord, astfel încât airbagul să poată furniza protecția maximă posibilă în cazul în care este declanșat.

Pentru siguranța proprie și pentru reducerea riscului de rănire în cazul unui accident, sunt recomandate următoarele reglaje pentru pasagerul din față:

– deplasați scaunul pasagerului din față cât mai în spate posibil ⇒ ⚠.

– Deplasați spătarul în poziție verticală astfel încât spatele dumneavoastră să fie sprijinit complet pe acesta.

– Reglați tetiera astfel încât marginea superioară a acesteia să se afle la același nivel cu creștetul sau cât mai aproape posibil de acest nivel ⇒ pagina 13.

– Mențineți ambele picioare în spațiul pentru picioare aferent scaunului pasagerului față.

– Fixați corect centura de siguranță ⇒ pagina 19.

Este posibilă dezactivarea airbagului pentru pasager, în **circumstanțe excepționale** ⇒ pagina 26.

Reglarea scaunului pasagerului din față ⇒ pagina 142.

ATENȚIE!

- **O poziție de ședere incorectă a pasagerului din față poate cauza accidentări grave.**
- **Reglați scaunul pasagerului din față astfel încât să existe o distanță de minim 25 cm între torace și planșa de bord. Dacă stați la o distanță mai mică de 25 cm, sistemul de airbaguri nu vă va putea proteja corespunzător.**
- **În cazul în care constituția fizică vă împiedică să mențineți distanța minimă de 25 cm, contactați un atelier autorizat. Personalul specializat vă va ajuta să decideți dacă sunt necesare modificări speciale în acest sens.**
- **În timpul deplasării automobilului, mențineți întotdeauna picioarele în spațiul pentru picioare; nu vă sprijiniți niciodată picioarele de planșa de bord, afară pe geam sau pe scaun. O poziție de ședere incorectă vă expune unui risc ridicat de rănire în cazul unei frânări bruște sau al unui accident. Dacă airbagul se declanșează, puteți suferi leziuni grave din cauza poziției de ședere incorecte.**
- **Pentru reducerea riscului de rănire a pasagerului din față în cazul frânărilor bruște sau al unui accident, nu călătoriți niciodată cu spătarul înclinat excesiv în spate! Sistemul de airbaguri și centurile de siguranță pot oferi protecție optimă numai când spătarul se află în poziție verticală și pasagerul din față poartă corect centura de siguranță. Cu cât spătarele sunt înclinate mai mult în spate, cu atât crește riscul de rănire din cauza poziționării incorecte a chingii centurii sau a poziției de ședere incorecte!**
- **Reglați corespunzător tetiera pentru a obține un nivel optim de protecție.** ■

Poziția corectă de şedere pentru pasagerii de pe locurile din spate

Pasagerii de pe locurile din spate trebuie să-şi mențină trunchiul în poziție verticală, să-şi păstreze picioarele în spațiile aferente, să regleze tetierele pentru poziția de utilizare şi să poarte corect centurile de siguranță.

Pentru a reduce riscul de rănire în cazul unei frânări bruşte sau al unui accident, pasagerii de pe locurile din spate trebuie să respecte următoarele instrucțiuni:

– Reglați tetiera în poziția corectă ⇒ pagina 14.

– Mențineți ambele picioare în spațiul pentru picioare corespunzător locului din spate.

– Fixați corect centura de siguranță ⇒ pagina 19.

– În cazul transportării copiilor în automobil, utilizați un sistem de reținere pentru copii adecvat ⇒ pagina 47.

ATENȚIE!

- **Dacă pasagerii locurilor din spate nu adoptă o poziție de şedere corectă, se expun riscului de a suferi leziuni grave.**
- **Reglați corespunzător tetiera pentru a obține un nivel optim de protecție.**
- **Centurile de siguranță pot oferi protecție optimă numai atunci când spătarele se află în poziție verticală şi pasagerii poartă corect centurile de siguranță. Dacă pasagerii de pe locurile din spate nu stau cu trunchiul în poziție verticală, creşte riscul de rănire din cauza poziționării incorecte a chingii centurii de siguranță.** ■

Reglarea corectă a tetierelor scaunelor din față

Tetierele reglate corect constituie o componentă importantă a protecției pasagerilor şi pot reduce pericolul de rănire în multe cazuri de accidente.

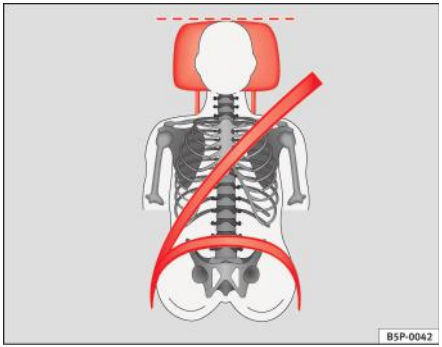

Fig. 3 Tetiera corect reglată văzută din față

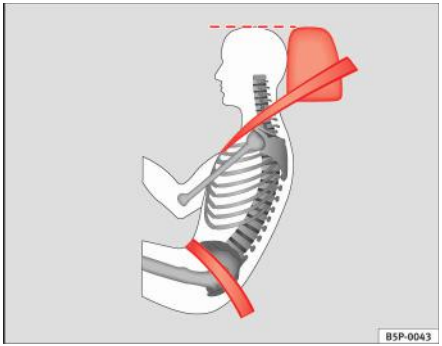

Fig. 4 Tetiera corect reglată văzută din lateral

Reglați corespunzător tetiera pentru a obține un nivel optim de protecție.

– Reglați tetiera astfel încât marginea sa superioară să se afle la acelaşi nivel cu creştetul sau cât mai aproape posibil de acest nivel şi, cel mai jos, la nivelul ochilor ⇒ fig. 3 şi ⇒ fig. 4.

Reglarea tetierelor ⇒ pagina 139

ATENȚIE!

- **Călătoria cu tetierele demontate sau reglate incorect creşte riscul de producere de leziuni grave.**
- **Tetierele reglate incorect pot cauza decesul în cazul unei coliziuni sau al unui accident auto.**
- **Tetierele reglate incorect sporesc de asemenea riscul de rănire în timpul virajelor sau manevrelor de frânare bruşte.**
- **Tetierele trebuie să fie întotdeauna reglate în funcție de înălțimea pasagerilor.** ■

Tetierele active*

Ocupanții automobilului sunt împinşi în scaune în timpul unei coliziuni din spate. Presiunea exercitată de corp asupra spătarului declanşează tetiera activă* a scaunului din față, aceasta deplasându-se rapid înainte şi în sus, simultan. Această deplasare reduce distanța dintre capul ocupantului şi tetieră, micşorând astfel riscul de producere a leziunilor în zona capului, cum ar fi traumatismele cerebrale.

ATENȚIE!

Călătoria cu tetierele demontate sau reglate incorect creşte riscul de producere de leziuni grave.

- **Tetierele reglate incorect pot cauza decesul în cazul unei coliziuni sau al unui accident auto.**
- **Tetierele reglate incorect sporesc de asemenea riscul de rănire în timpul virajelor sau manevrelor de frânare bruşte.**
- **Tetierele trebuie să fie întotdeauna reglate în funcție de înălțimea pasagerilor.**

Indicație

Tetierele active* pot fi declanşate de asemenea dacă un ocupant al automobilului exercită o presiune ridicată asupra spătarului (de exemplu prin "căderea" pe scaun la intrarea în automobil) sau dacă se exercită presiune din spate asupra tetierei unui scaun din față. Această declanşare accidentală nu este periculoasă, deoarece tetierele vor reveni imediat în poziția inițială, devenind din nou funcționale. ■

Reglarea corectă a tetierelor locurilor din spate

Tetierele corect reglate constituie o componentă importantă a protecției pasagerilor şi pot reduce riscul de producere a leziunilor în majoritatea accidentelor auto

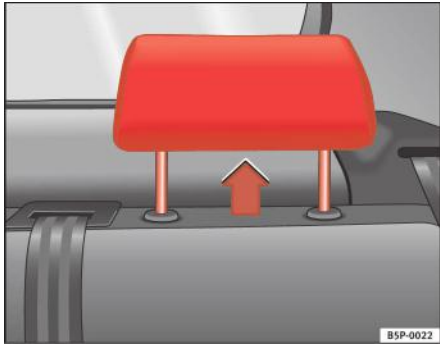

Fig. 5 Tetierele în poziție corectă



Fig. 6 Autocolantul de avertizare privind poziția tetierelor

Tetierele locurilor laterale din spate

– Tetierele locurilor laterale din spate au 3 poziții.

– Două poziții de **utilizare** ⇒ pagina 14, fig. 5. În aceste poziții, tetierele sunt utilizate în mod normal, protejând pasagerii împreună cu centurile de siguranță.

– Şi o poziție pentru **repaus**.

– Pentru montarea tetierelor în poziția de utilizare, trageți marginile laterale cu ambele mâini în sensul săgeții.

Tetiera locului central din spate

– Tetiera locului central din spate are doar două poziții, **de utilizare** (tetiera ridicată) şi **de repaus** (tetiera coborâtă).

ATENȚIE!

- **Pasagerii de pe locurile din spate nu trebuie să călătorească sub niciun motiv cu tetierele în poziție de repaus. Consultați autocolantul de avertizare situat pe geamul fix din spate ⇒ pagina 14, fig. 6.**
- **Nu permutați tetiera locului central din spate cu oricare din tetierele locurilor laterale din spate.**
- **Risc de rănire în caz de accident!**

Avertizare!

Rețineți instrucțiunile privind reglarea tetierelor ⇒ pagina 140. ■

Exemple de poziții de şedere incorecte

O poziție de şedere incorectă poate cauza accidentarea gravă a ocupanților.

Centurile de siguranță pot asigura o protecție optimă numai când chingile acestora sunt poziționate corect. Pozițiile incorecte de şedere reduc substanțial funcția de protecție a centurilor de siguranță şi sporesc riscul de rănire din cauza poziției incorecte a chingii centurii de siguranță. În calitate de şofer, sunteți responsabil pentru toți ocupanții automobilului, în special pentru copii.

– Nu permiteți niciunei persoane să adopte o poziție de şedere incorectă în automobil în timpul călătoriei ⇒ ⚠.

Lista de mai jos conține exemple de poziții de şedere ce pot fi periculoase pentru toți ocupanții. Lista nu este completă şi am dori să rețineți acest aspect.

Din acest motiv, în timpul deplasării automobilului:

- nu vă ridicați niciodată în picioare,
- nu stați niciodată în picioare pe scaune,
- nu stați niciodată în genunchi pe scaune,
- nu înclinați niciodată spătarul excesiv pe spate,
- nu vă sprijiniți niciodată de planşa de bord,
- nu stați niciodată culcat pe banchetă,
- nu stați niciodată pe marginea din față a unui scaun,
- nu stați niciodată cu corpul întors într-o parte,
- nu vă aplecați niciodată pe geam,
- nu scoateți niciodată picioarele pe geam,
- nu puneți niciodată picioarele pe planşa de bord,
- nu puneți niciodată picioarele pe perna unui scaun,

- nu permiteți nimănui să călătorească în spațiul pentru picioare,
- nu călătoriți niciodată fără a vă fixa centura de siguranță,
- nu permiteți nimănui să călătorească în portbagaj.

ATENȚIE!

- **Orice poziție incorectă de şedere sporeşte riscul de accidentare gravă.**
- **Şederea într-o poziție incorectă expune ocupanții la leziuni grave în cazul declanşării airbagurilor, lovind ocupantul ce a adoptat o poziție de şedere necorespunzătoare.**
- **Înainte de punerea în mişcare a automobilului, adoptați poziția de şedere corectă şi mențineți-o pe tot parcursul călătoriei. Înainte de fiecare călătorie, instruiți pasagerii să adopte o poziție de şedere corectă pe care să o păstreze pe tot parcursul călătoriei**
  ⇒ pagina 10, „Poziția corectă de şedere pentru ocupanți“. ■

Zona pedalelor

Pedalele

Funcționarea pedalelor nu trebuie obstrucționată niciodată de obiecte sau covoraşe auto.

– Asigurați-vă că puteți întotdeauna apăsa nestânjenit, până la podea, pedalele de accelerație, frână şi ambreiaj.

– Asigurați-vă că pedalele pot reveni nestânjenite în pozițiile inițiale.

Utilizați numai covoraşe auto ce lasă liberă zona pedalelor şi care pot fi fixate corespunzător în spațiul pentru picioare.

Dacă un circuit de frână se defectează, pedala de frână trebuie apăsată cu grijă pentru a opri automobilul.

Purtarea încălțămintei adecvate

Purtați întotdeauna încălțăminte ce asigură o bună susținere a piciorului şi vă permite să acționați corespunzător pedalele.

ATENȚIE!

- **Obstrucționarea cursei pedalelor poate cauza apariția unor situații critice în timpul conducerii automobilului.**
- **Nu amplasați niciodată obiecte în spațiul pentru picioare al şoferului. Obiectele se pot deplasa în zona pedalelor şi pot obstrucționa cursa acestora. În cazul unei manevre sau frânări bruşte, va fi imposibilă utilizarea pedalelor de frână, ambreiaj sau accelerație. Pericol de accident!** ■

Covoraşele auto pe partea şoferului

Pot fi utilizate numai covoraşele auto ce pot fi fixate corespunzător în spațiul pentru picioare şi care nu obstrucționează cursa pedalelor.

– Asigurați-vă că aceste covoraşe auto sunt fixate corespunzător în timpul călătoriei şi că nu obstrucționează deplasarea pedalelor ⇒ ⚠.

Utilizați numai covoraşe auto care lasă liberă zona pedalelor şi care sunt fixate pentru a preveni alunecarea acestora. Puteți obține covoraşe auto ▶

adecvate de la o reprezentanță autorizată. Prinderile* pentru covoarşele auto sunt montate în zona picioarelor.

ATENȚIE!

- **Dacă pedalele sunt obstrucționate, se poate produce un accident. Pericol de accidentare gravă.**
- **Asigurați-vă întotdeauna de fixarea corespunzătoare a covoarşelor auto.**
- **Nu aşezați şi nu montați niciodată covoraşe auto sau alt tip de covoare peste covoraşele auto originale. În caz contrar, zona pedalelor va fi redusă şi cursa acestora poate fi obstrucționată. Pericol de accident.** ■

Depozitarea bagajelor

Încărcarea portbagajului

Toate bagajele şi alte obiecte libere trebuie fixate în siguranță în portbagaj.

Obiectele care nu sunt fixate şi care se deplasează înainte şi înapoi pot diminua siguranța la bord şi ținuta de drum a automobilului prin deplasarea centrului de greutate.

– Distribuiți uniform încărcătura în portbagaj.

– Depozitați obiectele grele cât mai în față posibil în portbagaj.

– Depozitați obiectele grele cât mai jos posibil în portbagaj.

– Fixați obiectele grele de inelele de ancorare montate ⇒ pagina 18.

ATENȚIE!

- **Bagajele şi alte obiecte care nu sunt fixate în portbagaj pot cauza accidentări grave.**
- **Depozitați întotdeauna obiectele în portbagaj şi fixați-le de inelele de ancorare.**
- **Utilizați chingi speciale pentru fixarea obiectelor grele.**
- **În caz de manevre bruşte sau accident, obiectele care nu sunt fixate pot fi proiectate înainte, rănind ocupanții automobilului sau trecătorii. Acest risc sporit de rănire va fi şi mai mare dacă un obiect care nu este fixat este lovit de un airbag în expansiune. Dacă se produce un astfel de fenomen, aceste obiecte vor deveni adevărate "proiectile". Pericol de accidentare fatală.**
- **Vă rugăm să rețineți că, la transportarea obiectelor grele, centrul de greutate se poate deplasa, ceea ce poate afecta manevrabilitatea automobilului şi poate cauza un accident. Din acest motiv, adaptarea corespunzătoare a vitezei şi a stilului de conducere este esențială pentru evitarea accidentelor.**
- **Nu depăşiți niciodată sarcinile admise pe punți şi masa totală maximă admisă. În cazul depăşirii sarcinii pe punte sau a greutății maxime admise, manevrabilitatea automobilului poate fi modificată, ceea ce poate cauza accidente, rănirea ocupanților şi deteriorarea automobilului.**
- **Nu lăsați niciodată automobilul nesupravegheat, în special când hayonul este deschis. Copii se pot cățăra în portbagaj şi închide uşa după ei; astfel nu vor mai putea ieşi, putându-se ajunge la deces.**
- **Nu permiteți niciodată copiilor să se joace în interiorul sau în jurul automobilului. La părăsirea automobilului, închideți şi încuiați**

ATENȚIE! Continuare

hayonul şi toate uşile. Înainte de încuierea automobilului, asigurați-vă că în automobil nu se află adulți sau copii.

- **Nu transportați niciodată pasageri în portbagaj. Fiecare pasager trebuie să poarte corect centura de siguranță ⇒ pagina 19.**

Indicație

- Circulația aerului în automobil contribuie la reducerea aburirii geamurilor. Aerul uzat este evacuat prin fantele de ventilație din capitonajul lateral al portbagajului. Asigurați-vă că fantele de ventilație nu sunt acoperite niciodată.
- Chingile pentru fixarea încărcăturii de inelele de ancorare sunt disponibile în comerț. ■

Inelele de ancorare*

Este posibil ca în portbagaj să existe patru inele de ancorare, pentru fixarea bagajelor şi a altor obiecte.

– Utilizați întotdeauna chingi adecvate şi intacte pentru fixarea bagajelor şi a altor obiecte de inelele de ancorare ⇒ ⚠ v. „Încărcarea portbagajului“ la pagina 17.

– Trageți în sus inelele de ancorare pentru ataşarea chingilor.

În timpul coliziunilor sau al accidentelor, chiar şi obiectele mici şi uşoare pot dezvolta suficientă energie pentru a cauza leziuni foarte grave. Cantitatea de energie cinetică depinde de viteza automobilului şi de masa obiectului. Factorul cel mai semnificativ rămâne totuşi viteza automobilului.

Exemplu: un obiect cu masa de 4,5 kg este nefixat în automobil. În timpul unei coliziuni frontale la o viteză de 50 km/h, acest obiect generează o forță corespunzătoare unei mase de 20 de ori mai mare. Astfel greutatea efectivă a obiectelor creşte până la 90 kg. Vă puteți imagina gravitatea leziunilor care ar putea fi provocate dacă aceste proiectile aruncate în habitaclu ar lovi un ocupant. Acest risc sporit de rănire va fi şi mai mare dacă un obiect care nu este fixat este lovit de un airbag în expansiune.

ATENȚIE!

- **Dacă bagajele sau alte obiecte sunt fixate de inelele de ancorare cu chingi necorespunzătoare sau deteriorate, este posibilă producerea de leziuni în cazul frânărilor sau al accidentelor.**
- **Pentru a preveni deplasarea înainte a bagajelor sau a altor obiecte, utilizați întotdeauna chingi adecvate ce sunt fixate de inelele de ancorare.**
- **Nu fixați niciodată un scaun pentru copii de inelele de ancorare a bagajelor.** ■

Centurile de siguranță

Scurtă introducere

Înainte de a porni: nu uitați de centura de siguranță!

Purtarea corectă a centurii de siguranță vă poate salva viața!

În acest capitol, veți afla de ce purtarea centurilor de siguranță este atât de importantă, cum funcționează, cum se fixează, reglează şi se poartă corect.

– Citiți şi respectați toate instrucțiunile şi avertismentele din acest capitol.

ATENȚIE!

- **Dacă centurile de siguranță sunt purtate incorect sau nu sunt purtate deloc, creşte pericolul de accidentare gravă.**
- **Centurile de siguranță purtate corect pot reduce rănirea gravă în cazul manevrelor de frânare bruscă sau accidentelor. Din motive de siguranță, şoferul şi pasagerii trebuie să poarte întotdeauna corect centurile de siguranță, când automobilul este în mişcare.**
- **Femeile însărcinate sau persoanele cu dizabilități fizice trebuie să utilizeze de asemenea centurile de siguranță. Asemenea tuturor celorlalți pasageri, aceste persoane pot suferi leziuni grave dacă nu poartă corect centurile de siguranță.** ■

Număr de locuri

Automobilul dumneavoastră are **cinci** locuri, două în partea din față şi trei în partea din spate. Fiecare loc este prevăzut cu o centură de siguranță cu prindere în trei puncte.

ATENȚIE!

- **Nu trebuie transportate în automobil mai multe persoane decât locurile disponibile.**
- **Fiecare pasager al automobilului trebuie să-şi fixeze şi să poarte corect centura de siguranță corespunzătoare locului ocupat. Copiii trebuie protejați prin utilizarea unui sistem de reținere pentru copii adecvat.** ■

Lampa de avertizare pentru purtarea centurii de siguranță*

Lampa de avertizare acționează pentru a reaminti şoferului să fixeze centura de siguranță.

Înainte de a porni automobilul:

– Fixați corect centura de siguranță.

– Instruiți pasagerii să fixeze centurile de siguranță corect înainte de punerea în mişcare a automobilului.

– Protejați copiii prin utilizarea unui scaun pentru copii adecvat înălțimii şi greutății acestuia.

După ce a fost pus contactul, lampa de avertizare de pe panoul de instrumente se aprinde[1)] dacă şoferul nu şi-a fixat centura de siguranță, iar dacă viteza automobilului depăşeşte 30 km/h se aude un semnal acustic.

Lampa de avertizare* se stinge dacă şoferul îşi fixează centura de siguranță când contactul este pus. ■

1) În funcție de versiunea modelului

De ce este necesară purtarea centurilor de siguranță?

Principii fizice ale unei coliziuni frontale

În cazul unei coliziuni frontale, trebuie absorbită o cantitate mare de energie cinetică.

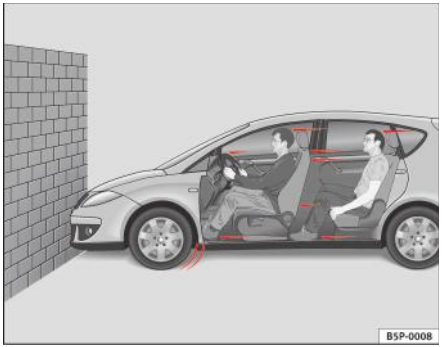

Fig. 7 Automobilul urmează să se izbească de un zid: ocupanții nu poartă centuri de siguranță

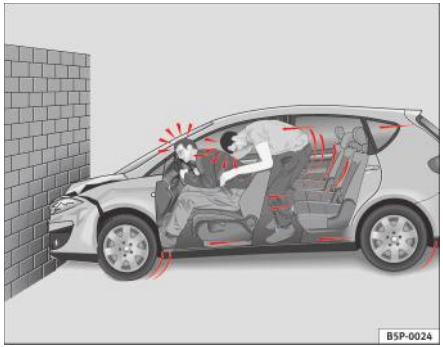

Fig. 8 Automobilul se izbește de zid: ocupanții nu poartă centuri de siguranță

Acțiunea legilor fizicii în cazul unei coliziuni frontale poate fi uşor explicată: Când un automobil începe să se deplaseze ⇒ fig. 7, atât automobilul cât şi ocupanții dezvoltă o anumită cantitate de energie, cunoscută sub numele de “energie cinetică”.

Cantitatea de “energie cinetică” depinde de viteza automobilului şi de masa acestuia şi a pasagerilor. Cu cât viteza şi masa sunt mai mari, cu atât va fi mai mare cantitatea de energie “eliberată” într-un accident.

Factorul cel mai semnificativ rămâne totuşi viteza automobilului. Dacă viteza se dublează de la 25 km/h la 50 km/h, de exemplu, energia cinetică creşte de patru ori.

Deoarece pasagerii din exemplul nostru nu sunt reținuți de centurile de siguranță, întreaga cantitate de energie cinetică a acestora trebuie absorbită în punctul de impact ⇒ fig. 8.

Chiar şi la viteze între 30 km/h şi 50 km/h, forțele ce acționează asupra corpurilor într-o coliziune pot depăşi cu uşurință o tonă (1.000 kg). La viteze mai mari, aceste forțe devin şi mai puternice.

Pasagerii care nu poartă centura de siguranță nu sunt “fixați” pe scaune. În cazul unei coliziuni frontale, aceştia vor continua să se deplaseze înainte cu viteza cu care se deplasa automobilul chiar înainte de impact. Acest exemplu este valabil nu doar pentru accidentele frontale, ci şi pentru toate tipurile de accidente şi coliziuni. ■

Pericolul neutilizării centurii de siguranță

Multe persoane cred că pasagerii se pot proteja cu mâinile în cazul unei coliziuni minore; această ipoteză este falsă.



Fig. 9 Un şofer care nu poartă centura de siguranță este proiectat violent înainte.



Fig. 10 Pasagerul din spate care nu poartă centura de siguranță este proiectat violent înainte şi loveşte şoferul, care poartă centura de siguranță.

Chiar la viteze reduse, forțele ce acționează asupra corpului în caz de coliziune sunt atât de mari încât este imposibilă protejarea cu ajutorul mâinilor. Într-o coliziune frontală, pasagerii care nu poartă centurile de siguranță sunt proiectați înainte şi vor suferi un impact violent cu volanul, planşa de bord, parbrizul sau orice alt obstacol ⇒ fig. 9.

Sistemul de airbaguri nu este un substitut al centurilor de siguranță. Când sunt declanşate, airbagurile oferă doar o protecție suplimentară. În timpul călătoriei, toți pasagerii (inclusiv şoferul) trebuie să poarte centurile de siguranță în mod corect. Astfel se va reduce pericolul producerii unor leziuni grave în caz de accident – indiferent dacă locul respectiv este prevăzut sau nu cu airbag.

Rețineți că airbagurile pot fi declanşate doar o singură dată. Pentru un nivel optim de protecție, centura de siguranță trebuie purtată întotdeauna corect pentru a vă proteja în cazul accidentelor în care nu este declanşat niciun airbag.

Este de asemenea important ca pasagerii din spate să poarte corect centurile de siguranță; în caz contrar, aceştia pot fi proiectați violent înainte, în cazul unui accident. Pasagerii din spate care nu poartă centu- ▶

rile de siguranță își pun în pericol nu doar propria persoană, ci și pe cea a ocupanților locurilor din față ⇒ fig. 10. ■

Protecția oferită de centurile de siguranță

Pasagerii care nu poartă centura de siguranță se expun riscului de a suferi leziuni grave în caz de accident.



Fig. 11 Șoferul care poartă centura de siguranță în mod corect: este protejat de centură în timpul unei frânări bruște

Centurile de siguranță purtate corect reține ocupanții automobilului în pozițiile de ședere corecte și reduc substanțial energia cinetică în cazul unui accident. Centurile de siguranță ajută de asemenea la prevenirea mișcărilor necontrolate ce pot cauza leziuni grave. În plus, centurile de siguranță purtate corect reduc pericolul de a fi proiectat în afara automobilului.

Pasagerii care poartă corect centura de siguranță beneficiază pe deplin de capacitatea centurilor de a absorbi energia cinetică. Zona frontală a automobilului și alte elemente de siguranță pasivă (cum ar fi sistemul de airbaguri) sunt proiectate de asemenea pentru a absorbi energia cinetică generată într-o coliziune. Acționând împreună, toate aceste elemente reduc energia cinetică eliberată și, în consecință, riscul de rănire.

Exemplele noastre descriu coliziuni frontale. Desigur, centurile de siguranță purtate corect reduc substanțial riscul de rănire în toate celelalte tipuri de accidente. De aceea este atât de importantă fixarea centurilor de siguranță înainte de fiecare călătorie, chiar și când vă deplasați doar până la colț”.

Asigurați-vă că și pasagerii dumneavoastră poartă centurile de siguranță. Statisticile referitoare la accidente arată că centurile de siguranță purtate corect reprezintă un mijloc eficient de reducere substanțială a riscului de rănire și de îmbunătățire a șanselor de supraviețuire în accidentele grave. În plus, centurile de siguranță purtate corect sporesc protecția asigurată de airbaguri în cazul unui accident. Din acest motiv, purtarea centurii de siguranță este obligatorie prin lege în majoritatea țărilor.

Deși automobilul este dotat cu airbaguri, este necesară fixarea și purtarea centurilor de siguranță. Airbagurile frontale, de exemplu, se declanșează numai în anumite accidente frontale. Airbagurile frontale nu se vor declanșa în cazul coliziunilor frontale și laterale minore, al coliziunilor din spate, răsturnării sau accidentelor în care nu se depășește valoarea pragului de declanșare din unitatea de comandă a airbagurilor.

Din acest motiv, este necesar să purtați întotdeauna centura de siguranță și să vă asigurați că și pasagerii și-au fixat corect centurile de siguranță, înainte de a pune automobilul în mișcare! ■

Instrucțiuni de siguranță privind utilizarea centurilor de siguranță

Dacă centurile de siguranță sunt utilizate corect, acestea pot reduce riscul de rănire în cazul unui accident.

– Purtați întotdeauna centura de siguranță conform indicațiilor din această secțiune.

– Asigurați-vă că centurile de siguranță pot fi fixate oricând şi că nu sunt deteriorate.

⚠ ATENȚIE!

- **Dacă centurile de siguranță sunt purtate incorect sau nu sunt purtate deloc, creşte pericolul de accidentare gravă. Centurile de siguranță pot oferi o protecție optimă doar dacă sunt purtate corect.**
- **Fixați centura de siguranță înainte de fiecare călătorie - chiar şi în cazul deplasărilor în oraş. Şi ceilalți pasageri trebuie să poarte centurile de siguranță, în caz contrar riscă să fie accidentați grav!**
- **Centura de siguranță nu poate oferi protecție completă când chinga centurii este poziționată incorect.**
- **Nu permiteți niciodată ca doi pasageri (chiar dacă sunt copii) să împartă aceeaşi centură de siguranță.**
- **În timpul deplasării automobilului, țineți ambele picioare în spațiul pentru picioare din fața scaunului dumneavoastră.**
- **Nu eliberați centura de siguranță când automobilul este în mişcare. Pericol de accidentare fatală.**
- **Chinga centurii nu trebuie niciodată să fie răsucită în timpul purtării.**

⚠ ATENȚIE! Continuare

- **Chinga centurii nu trebuie trecută peste obiecte dure sau fragile (cum ar fi ochelari, stilouri etc.), deoarece acestea pot produce răniri.**
- **Evitați deteriorarea sau blocarea centurii de siguranță şi frecarea sa de muchii ascuțite.**
- **Nu purtați niciodată centura de siguranță trecută pe sub braț sau în altă poziție incorectă.**
- **Îmbrăcămintea largă, voluminoasă (cum ar fi un palton peste o jachetă) împiedică purtarea şi funcționarea corectă a centurilor de siguranță, reducându-le capacitatea de protecție.**
- **Fanta din catarama centurii de siguranță nu trebuie blocată cu hârtii sau alte materiale, deoarece astfel se împiedică fixarea corectă a limbii centurii.**
- **Nu utilizați cleme pentru centura de siguranță, inele de reținere sau instrumente similare pentru modificarea poziției chingii centurii.**
- **Centurile de siguranță slăbite sau rupte, precum şi deteriorarea punctelor de fixare, a retractoarelor sau a componentelor cataramei pot cauza leziuni grave în cazul unui accident. Din acest motiv, este necesar să verificați starea tuturor centurilor de siguranță la intervale regulate.**
- **Centurile de siguranță care au fost purtate într-un accident şi au fost tensionate trebuie înlocuite la un atelier autorizat. Înlocuirea poate fi necesară chiar dacă nu există deteriorări aparente. Dispozitivul de ancorare a centurii trebuie de asemenea verificat.**
- **Nu încercați să reparați personal o centură de siguranță deteriorată. Este interzisă demontarea sau modificarea în orice mod a centurilor de siguranță.**
- **Centurile trebuie păstrate curate, în caz contrar fiind posibil ca retractoarele să nu mai funcționeze corect ⇒ pagina 229.** ■

Centurile de siguranță

Reglarea centurilor de siguranță

Centurile de siguranță pentru ocupanții locurilor din față şi din spate se fixează printr-un mecanism de blocare.

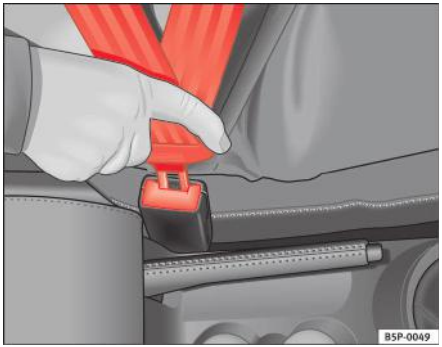

Fig. 12 Catarama şi limba centurii de siguranță

Centura de siguranță nu poate oferi protecție completă când chinga centurii este poziționată incorect.

– Reglați corect scaunul şi tetiera.

– Pentru fixarea centurii, apucați limba centurii şi trageți lent centura peste piept şi bazin.

– Introduceți limba centurii în catarama corespunzătoare scaunului şi apăsați până ce aceasta se fixează cu un declic ⇒ fig. 12.

– Trageți centura pentru a vă asigura de fixarea corespunzătoare a limbii în cataramă.

Centurile de siguranță sunt prevăzute cu un retractor automat, la porțiunea pentru umăr. Dacă porțiunea pentru umăr a centurii este trasă lent, centura asigură libertate completă de mişcare. Totuşi, în cazul unei frânări bruşte, la rularea pe drumuri montane sau pe serpentine şi în cursul accelerării, retractorul automat de pe porțiunea pentru umăr se blochează.

Retractoarele automate ale centurilor de siguranță pentru locurile din față sunt prevăzute cu dispozitive de pretensionare ⇒ pagina 29.

ATENȚIE!

- **Chinga unei centuri de siguranță purtată incorect poate cauza leziuni grave în cazul unui accident.**
- **Centurile de siguranță oferă protecție optimă numai când spătarele se află în poziție verticală şi centurile de siguranță sunt fixate corespunzător.**
- **Nu introduceți niciodată limba centurii în catarama corespunzătoare unui alt loc. Dacă procedați astfel, centura de siguranță nu va asigura protecția corespunzătoare, iar riscul de rănire creşte.**
- **Dacă un ocupant poartă incorect centura de siguranță, aceasta nu poate asigura protecție corespunzătoare. Poziționarea incorectă a chingii unei centuri de siguranță poate cauza accidentări extrem de grave.**
- **Cuplați întotdeauna dispozitivul de blocare a retractorului la fixarea unui scaun auto pentru copii din grupa 0, 0+ sau 1 ⇒ pagina 47.** ■

Poziția centurii de siguranță

Centurile de siguranță oferă un nivel maxim de protecție numai dacă sunt poziționate corect.

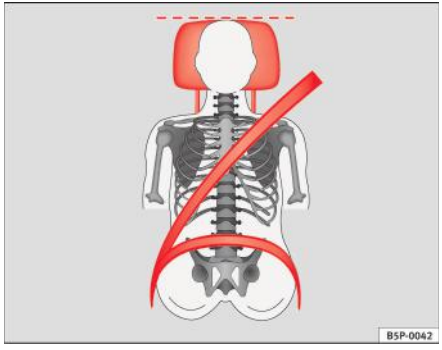

Fig. 13 Pozițiile corecte ale centurii de siguranță și ale tetierei, văzute din față

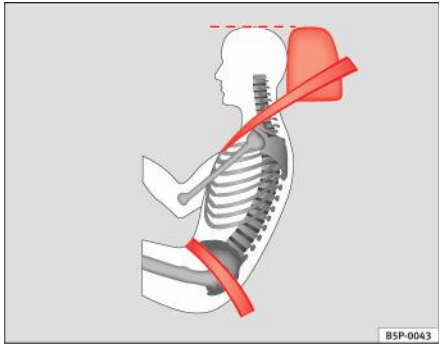

Fig. 14 Pozițiile corecte ale centurii de siguranță și ale tetierei, văzute din lateral

Pentru reglarea centurii de siguranță în zona umărului, sunt disponibile următoarele elemente:

- dispozitive de reglare pe înălțime a centurilor scaunelor din față.
- dispozitive de reglare pe înălțime a scaunelor din față*.

ATENȚIE!

- **Chinga unei centuri de siguranță purtată incorect poate cauza leziuni grave în cazul unui accident.**
- **Porțiunea pentru umăr a centurii de siguranță trebuie să treacă peste centrul umărului, niciodată peste gât. Centura de siguranță trebuie să stea întinsă și lipită de tors ⇒ fig. 13.**
- **Porțiunea pentru bazin a centurii de siguranță trebuie să treacă peste pelvis, niciodată peste abdomen. Centura de siguranță trebuie să fie trecută peste bazin și să stea întinsă ⇒ fig. 14. Dacă centura este prea lejeră, trageți de chingă pentru a o strânge.**
- **Citiți și respectați aceste avertismente ⇒ pagina 24.** ■

Femeile însărcinate trebuie de asemenea să-şi fixeze corect centura de siguranță

Cea mai bună protecție pentru făt este ca mama să poarte întotdeauna corect centura de siguranță în timpul sarcinii.



Fig. 15 Poziționarea centurii de siguranță în timpul sarcinii

Centura de siguranță oferă o protecție maximă numai când este poziționată corect ⇒ pagina 26.

– Reglați corect scaunul față şi tetiera ⇒ pagina 10.

– Ținând limba centurii, trageți uniform centura peste piept şi cât mai jos posibil peste pelvis ⇒ fig. 15.

– Introduceți limba centurii în catarama corespunzătoare scaunului şi apăsați până ce aceasta se fixează cu un declic ⇒ ⚠.

– Trageți centura pentru a vă asigura de fixarea corespunzătoare a limbii în cataramă.

⚠ ATENȚIE!

- **Chinga unei centuri de siguranță purtată incorect poate cauza leziuni grave în cazul unui accident.**
- **Pentru femeile însărcinate, porțiunea pentru bazin a centurii trebuie să treacă pe cât posibil mai jos, peste pelvis, niciodată peste abdomen, şi să fie întotdeauna întinsă astfel încât să nu exercite presiune asupra abdomenului.**
- **Citiți şi respectați aceste avertismente ⇒ pagina 24.** ■

Eliberarea centurii de siguranță

Centura de siguranță nu trebuie eliberată înainte de oprirea completă a automobilului.

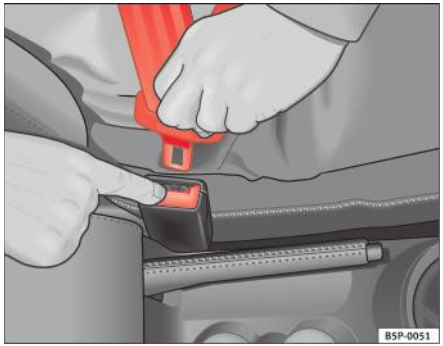

Fig. 16 Scoaterea limbii centurii din cataramă

– Apăsați butonul roşu de pe catarama centurii ⇒ fig. 16. Limba centurii este eliberată şi sare în exterior ⇒ ⚠.

– Ghidați manual centura astfel încât să se retragă lin şi să nu deterioreze capitonajul

ATENȚIE!

Nu eliberați centura de siguranță când automobilul este în mişcare. Dacă procedați astfel, sporiți pericolul de a suferi leziuni grave sau fatale. ■

Reglarea înălțimii centurii de siguranță

Dispozitivele de reglare a înălțimii centurii de siguranță pot fi utilizate pentru a ajusta poziția centurii în zona umărului.

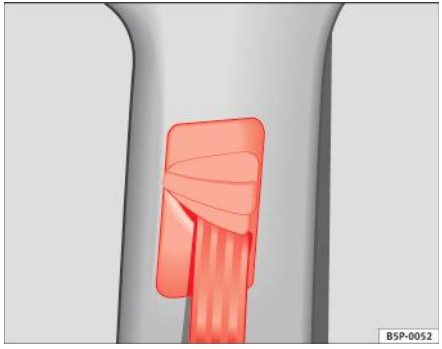

Fig. 17 Poziția dispozitivului de reglare a înălțimii centurii

Dispozitivul de reglare a centurii de siguranță pentru locurile din față poate fi utilizat pentru a ajusta poziția centurii în zona umărului.

– Apăsați continuu partea superioară a ghidajului porțiunii pentru umăr a centurii ⇒ fig. 17.

– Deplasați ghidajul porțiunii pentru umăr a centurii în sus sau în jos până la obținerea poziției corecte a centurii ⇒ pagina 26.

– După reglare, trageți brusc centura, pentru a verifica dacă opritorul ghidajului porțiunii pentru umăr a centurii este cuplat corespunzător. ■

Centurile de siguranță fixate incorect

Centurile de siguranță purtate incorect pot cauza accidentări grave sau chiar fatale.

Centurile de siguranță pot asigura un nivel optim de protecție numai când chingile centurilor sunt purtate corect. Centurile de siguranță trebuie fixate exact în ordinea descrisă în acest capitol. O poziție de şedere incorectă diminuează substanțial protecția oferită de centura de siguranță şi poate cauza leziuni grave sau fatale. Pericolul de leziuni grave sau fatale este sporit în special când un airbag în expansiune loveşte un ocupant ce a adoptat o poziție de şedere incorectă. În calitate de şofer, sunteți responsabil pentru toți ocupanții automobilului, în special pentru copii. Prin urmare:

– Nu permiteți nimănui să poarte centura de siguranță incorect atâta timp cât automobilul se află în mişcare ⇒ ⚠.

ATENȚIE!

- **O centură de siguranță purtată incorect sporeşte riscul producerii unor leziuni grave.**
- **Înaintea fiecărei călătorii, instruiți pasagerii să-şi regleze corect centurile de siguranță şi să le poarte pe întreaga durată a călătoriei.**
- **Citiți şi respectați întotdeauna informațiile şi avertismentele privind utilizarea centurilor de siguranță ⇒ pagina 24.** ■

Dispozitivele de pretensionare centură de siguranță

Funcționarea dispozitivelor de pretensionare centură de siguranță

În timpul unei coliziuni frontale, centurile de siguranță ale scaunelor din față sunt retrase automat.

Centurile de siguranță pentru ocupanții locurilor din față sunt dotate cu dispozitive de pretensionare. Senzorii vor declanşa dispozitivele de pretensionare în cazul coliziunilor frontale, laterale şi din spate grave, doar dacă centura de siguranță este fixată. Acestea retrag şi strâng centurile de siguranță, reducând deplasarea înainte a ocupanților.

Dispozitivul de pretensionare a centurii se poate declanşa doar o singură dată.

Dispozitivele de pretensionare a centurilor nu vor fi declanşate în cazul unei coliziuni frontale, laterale sau din spate minore, în cazul răsturnării automobilului sau în situații în care asupra părților frontale, laterale sau posterioare ale automobilului nu acționează forțe mari.

Indicație

- La declanşarea dispozitivelor de pretensionare a centurilor se elimină o pulbere fină. Acest lucru este normal şi nu indică un incendiu în automobil.
- La casarea automobilului sau a componentelor sistemului trebuie respectate normele de siguranță relevante. Atelierele autorizate cunosc aceste norme şi vă stau la dispoziție pentru a vă transmite aceste informații. ■

Service-ul şi eliminarea dispozitivelor de pretensionare

Dispozitivele de pretensionare sunt componente ale centurilor de siguranță montate în scaunele automobilului. Centura de siguranță se poate deteriora dacă efectuați lucrări asupra dispozitivelor de pretensionare sau demontați şi instalați componente ale sistemului în timpul efectuării altor reparații. Consecința poate fi aceea că, în caz de accident, dispozitivele de pretensionare a centurilor vor funcționa incorect sau nu vor funcționa deloc.

Pentru ca eficiența dispozitivului de pretensionare a centurii să nu fie diminuată şi pentru a se evita accidentarea sau poluarea cauzată de componentele demontate, este necesară respectarea normelor relevante, cunoscute de atelierele autorizate.

ATENȚIE!

- **Dacă reparațiile nu sunt efectuate de o persoană calificată sau dacă dispozitivele de pretensionare a centurilor sunt utilizate incorect, creşte riscul producerii unor leziuni grave sau fatale. Dispozitivele de pretensionare a centurilor pot să nu se declanşeze sau să se declanşeze în circumstanțe necorespunzătoare.**

⚠ ATENȚIE! Continuare

- **Nu încercați niciodată să reparați, reglați, demontați sau instalați componente ale dispozitivelor de pretensionare sau ale centurilor de siguranță.**
- **Dispozitivul de pretensionare şi centura de siguranță, inclusiv retractorul automat, nu pot fi reparate.**
- **Orice lucrări asupra dispozitivelor de pretensionare şi centurilor de siguranță, inclusiv demontarea şi instalarea componentelor sistemului în cadrul altor lucrări de reparații, trebuie efectuate exclusiv de un atelier autorizat.**
- **Dispozitivele de pretensionare a centurilor vor oferi protecție doar pentru un singur accident şi trebuie înlocuite dacă s-au declanşat.** ■

Sistemul de airbaguri

Scurtă introducere

De ce este necesară purtarea centurii de siguranță şi adoptarea unei poziții corecte de şedere?

Pentru ca airbagurile în expansiune să asigure o protecție optimă, centura de siguranță trebuie întotdeauna purtată corect, iar poziția de şedere trebuie să fie una corespunzătoare.

Pentru siguranța proprie şi pentru cea a pasagerilor, vă rugăm să respectați următoarele recomandări înainte de porni într-o călătorie:

– Purtați întotdeauna corect centura de siguranță ⇒ pagina 19.

– Reglați corect scaunul şoferului şi volanul ⇒ pagina 10.

– Reglați corect scaunul pasagerului din față ⇒ pagina 11.

– Reglați corect tetiera ⇒ pagina 13.

– Utilizați sistemul de reținere pentru copii adecvat, în vederea protejării copiilor din automobil ⇒ pagina 47.

Airbagul se declanşează cu viteză mare în fracțiuni de secundă. Dacă în momentul declanşării airbagului aveți o poziție de şedere incorectă, acest lucru poate cauza leziuni grave. Din acest motiv, este esențial ca toți ocupanții automobilului să aibă o poziție de şedere corectă în timpul călătoriei.

Frânarea bruscă dinaintea producerii unui accident poate cauza proiectarea unui ocupant ce nu poartă centura de siguranță în zona de expansiune a airbagului. În acest caz, airbagul în expansiune poate provoca pasagerului respectiv leziuni grave sau fatale. Această instrucțiune este valabilă şi pentru copii.

Mențineți întotdeauna cea mai mare distanță posibilă între dumneavoastră şi airbagul frontal. În acest mod, airbagurile frontale se pot umfla complet când sunt declanşate, oferind o protecție maximă.

Cei mai importanți factori care provoacă declanşarea unui airbag sunt: tipul de accident, unghiul de impact şi viteza automobilului.

Declanşarea airbagurilor depinde în primul rând de rata de decelerare a automobilului rezultată din coliziune şi detectată de unitatea de comandă. Dacă decelerarea automobilului, înregistrată în timpul unei coliziuni şi măsurată de unitatea de comandă, rămâne sub valorile de referință specificate, airbagurile frontale, laterale şi/sau cele cortină nu se vor declanşa. Luați în considerare faptul că deteriorările vizibile ale automobilului implicat într-un accident, indiferent de cauză, nu constituie o indicație privind motivul de declanşare a airbagurilor.

ATENȚIE!

- **Purtarea incorectă a centurii de siguranță sau adoptarea unei poziții de şedere incorecte pot cauza leziuni grave sau fatale.**
- **Toți ocupanții, inclusiv copiii, care nu poartă corect centura de siguranță pot suferi leziuni grave sau fatale în cazul declanşării airbagului. Copiii cu vârsta de până la 12 ani trebuie transportați întotdeauna pe bancheta din spate. Nu transportați niciodată copii în automobil dacă nu dispuneți de un sistem de reținere sau dacă acesta nu este adecvat pentru vârsta, înălțimea sau masa acestora.**

ATENȚIE! Continuare

- **Dacă nu purtați centura de siguranță și vă aplecați în față sau într-o parte ori adoptați o poziție de ședere necorespunzătoare, există un risc de rănire mult mai mare. Acest risc sporit de rănire va fi și mai mare dacă sunteți lovit de un airbag în expansiune.**
- **Pentru reducerea riscului de rănire cauzată de un airbag în expansiune, purtați întotdeauna corect centura de siguranță ⇒ pagina 19.**
- **Reglați întotdeauna corect scaunele din față.** ■

Pericolul montării unui scaun pentru copii pe scaunul pasagerului din față

Scaunele pentru copii orientate cu spatele la sensul de mers nu trebuie amplasate niciodată pe scaunul pasagerului din față când airbagul frontal pentru pasager este activat.

Declanșarea airbagului frontal pentru pasagerul din față reprezintă un pericol potențial major pentru un copil. Amplasarea pe scaunul pasagerului din față a unui scaun pentru copii orientat cu spatele la sensul de mers pune în pericol viața copilului. Copiii cu vârsta de până la 12 ani trebuie transportați întotdeauna pe bancheta din spate.

Dacă pe scaunul pasagerului din față este fixat un scaun pentru copii orientat cu spatele la sensul de mers, un airbag în expansiune îl poate lovi cu suficientă forță pentru a cauza leziuni grave sau fatale copilului.

Din acest motiv, recomandăm insistent să transportați copiii pe locurile din spate. Acesta este locul cel mai sigur din automobil pentru copii. Ca alternativă, airbagul pentru pasagerul din față poate fi dezactivat de la comutatorul acționat de cheie ⇒ pagina 45. La transportarea copiilor, utilizați scaune pentru copii adecvate vârstei și înălțimii fiecărui copil ⇒ pagina 47.

Pentru automobilele care nu sunt dotate cu comutator acționat de cheie pentru dezactivarea airbagului, este necesară consultarea unui centru de service autorizat.

ATENȚIE!

- **Dacă pe scaunul pasagerului din față este fixat un scaun pentru copii, crește riscul de accidentare gravă sau fatală a copilului în caz de accident.**
- **Nu fixați niciodată un scaun pentru copii orientat cu spatele la sensul de mers pe scaunul pasagerului din față dacă airbagul frontal pentru pasager este activat. Copilul poate suferi leziuni grave sau fatale la declanșarea airbagului frontal pentru pasager.**
- **În timpul expansiunii, airbagul frontal pentru pasager poate lovi scaunul pentru copii orientat cu spatele la sensul de mers și îl poate proiecta cu o forță considerabilă spre ușă, plafon sau spătar.**
- **Dacă, în situații speciale, este necesară transportarea copilului într-un scaun pentru copii orientat cu spatele la sensul de mers fixat pe scaunul pasagerului din față, este absolut esențială respectarea următoarelor măsuri de siguranță:**
  - **Dezactivați airbagul frontal pentru pasager ⇒ pagina 45, „Dezactivarea airbagurilor*“.**
  - **Scaunul pentru copii trebuie să fie omologat de producător pentru utilizarea pe scaunul pasagerului din față cu airbag frontal sau lateral.**
  - **Urmați instrucțiunile de instalare furnizate de producătorul scaunului pentru copii și respectați cu strictețe instrucțiunile de siguranță ⇒ pagina 47, „Siguranța copiilor“.**
  - **Înainte de instalarea corectă a scaunului pentru copii, deplasați scaunul pasagerului din față complet în spate, astfel** ▶

ATENȚIE! Continuare

încât să asigurați distanța maximă posibilă față de airbagul frontal pentru pasager.

– **Asigurați-vă că nu există obiecte care să împiedice deplasarea scaunului pasagerului din față complet în spate.**

– **Spătarul scaunului pasagerului din față trebuie să fie în poziție verticală.** ■

Lampa de avertizare pentru airbag şi dispozitivul de pretensionare a centurii

Această lampă de avertizare monitorizează sistemul de airbaguri şi dispozitivele de pretensionare a centurilor.

Lampa de avertizare monitorizează toate airbagurile şi dispozitivele de pretensionare a centurilor din automobil, inclusiv unitățile de comandă şi conexiunile cablajelor.

Monitorizarea sistemului compus din airbaguri şi dispozitive de pretensionare a centurilor

Funcționarea airbagurilor şi dispozitivelor de pretensionare a centurilor este monitorizată permanent electronic. La fiecare punere a contactului, lampa de avertizare se aprinde timp de câteva secunde şi afişajul de pe panoul de instrumente* indică mesajul **AIRBAG / TENSIONER** (airbag / dispozitiv de pretensionare).

Sistemul trebuie verificat când lampa de avertizare :

- nu se aprinde la punerea contactului,
- se stinge după 4 secunde de la punerea contactului,
- se stinge şi apoi se aprinde după punerea contactului,
- se aprinde sau clipeşte în timp ce automobilul este în mişcare.

În cazul unei defecțiuni, lampa de avertizare rămâne aprinsă continuu. În plus, în funcție de defecțiune, pe afişajul panoului de instrumente apare un mesaj timp de aproximativ 10 secunde şi este generat un scurt semnal sonor. În acest caz, trebuie să apelați imediat la un atelier autorizat pentru verificarea sistemului.

Dacă oricare dintre airbaguri este dezactivat de un centru de service autorizat, lampa de control se aprinde câteva secunde în plus după verificare şi se stinge dacă nu există nicio defecțiune.

ATENȚIE!

- **Dacă există o defecțiune, sistemul format din airbaguri şi dispozitivele de pretensionare a centurilor nu îşi poate îndeplini funcția de protecție.**
- **În cazul apariției unei defecțiuni, apelați imediat la un atelier autorizat pentru verificarea sistemului. În caz contrar, în situația unui accident, este posibil ca sistemul de airbaguri şi dispozitivele de pretensionare a centurilor să nu se declanşeze sau să nu se declanşeze corect.** ■

Repararea, întreținerea şi eliminarea airbagurilor

Componentele sistemului de airbaguri sunt instalate în diverse locuri din automobil. Dacă efectuați lucrări la sistemul de airbaguri sau demontați şi instalați componente ale sistemului în timpul efectuării altor reparații, este posibilă deteriorarea componentelor sistemului de airbaguri. Consecința poate fi aceea că, în cazul unui accident, airbagurile vor funcționa incorect sau nu vor funcționa deloc.

La **casarea** automobilului sau a componentelor sistemului de airbaguri trebuie respectate normele de siguranță aplicabile. Atelierele de specialitate şi centrele de casare a automobilelor sunt familiarizate cu aceste norme.

ATENȚIE!

- **Dacă reparațiile nu sunt efectuate de o persoană calificată sau dacă airbagurile sunt utilizate incorect, riscul de producere a unor leziuni grave sau fatale este sporit. Este posibil ca airbagurile să nu se umfle sau să se umfle în situații incorecte.**
- **Nu acoperiți şi nu lipiți obiecte pe butucul volanului sau pe suprafața din plastic moale a unității airbagului de pe planşa de bord din dreapta față şi nu obstrucționați sau modificați aceste zone în vreun fel.**
- **Este important să nu ataşați niciun obiect, precum suporturi de pahare sau de telefoane, pe suprafețele ce acoperă airbagurile.**
- **Pentru curățarea volanului sau a planşei de bord, nu utilizați decât lavete textile uscate sau umezite cu apă. Nu curățați niciodată planşa de bord şi suprafața modulului airbag cu agenți de curățare ce conțin solvenți. Solvenții pot face suprafața poroasă. În cazul declanşării airbagului, componentele din plastic dezintegrate pot cauza leziuni grave.**
- **Nu încercați niciodată să reparați, reglați, demontați sau montați componente ale sistemului de airbaguri.**
- **Orice lucrări la sistemul de airbaguri, precum şi demontarea şi instalarea componentelor în cadrul altor reparații (cum ar fi reparații la volan) trebuie efectuate exclusiv de un atelier autorizat. Atelierele autorizate dețin instrumentele necesare, informații privitoare la lucrările de reparații şi personalul calificat.**
- **Vă recomandăm insistent să apelați la un atelier autorizat pentru realizarea tuturor lucrărilor la sistemul de airbaguri.**
- **Nu încercați niciodată să modificați bara de protecție frontală sau caroseria.**
- **Airbagurile asigură protecție doar pentru un singur accident; acestea trebuie înlocuite după declanşare.** ■

Airbagurile frontale

Descrierea airbagurilor frontale

Sistemul de airbaguri nu este un substitut al centurilor de siguranță.



Fig. 18 Airbagul pentru şofer situat în volan



Fig. 19 Airbagul pentru pasagerul din față situat în planşa de bord

Airbagul frontal pentru şofer este situat în volan ⇒ fig. 18, iar cel pentru pasagerul din față este amplasat în planşa de bord ⇒ fig. 19. Airbagurile sunt marcate cu inscripția “AIRBAG”.

În combinație cu centurile de siguranță, sistemul de airbaguri frontale asigură ocupanților locurilor din față protecție suplimentară pentru zona capului şi cea a toracelui în cazul unei coliziuni frontale grave ⇒ pagina 38, „Instrucțiuni de siguranță privind sistemul de airbaguri frontale“.

Pe lângă funcția normală de reținere a ocupanților, centurile de siguranță mențin de asemenea şoferul şi pasagerul din față într-o poziție în care airbagurile pot furniza protecție maximă într-o coliziune frontală.

Sistemul de airbaguri nu constituie un substitut pentru centurile de siguranță, ci este parte integrantă a sistemului general de siguranță pasivă al automobilului. Vă rugăm să rețineți că sistemul de airbaguri poate funcționa eficient numai când ocupanții poartă corect centurile de siguranță şi au reglat tetierele în mod corespunzător. Din acest motiv, este extrem de importantă purtarea permanentă a centurilor de siguranță, nu doar pentru că aceasta constituie o cerință legală în majoritatea țărilor, ci şi pentru siguranța proprie ⇒ pagina 19, „Scurtă introducere“.

Principalele componente ale sistemului de airbaguri frontale sunt:

- un sistem electronic de comandă şi monitorizare (unitatea de comandă),
- cele două airbaguri frontale (airbag cu generator de gaz) pentru şofer şi pasagerul din faţă,
- o lampă de avertizare, situată în panoul de instrumente ⇒ pagina 33.

Funcţionarea sistemului airbag este monitorizată electronic. Lampa de avertizare pentru airbaguri se va aprinde timp de câteva secunde la fiecare punere a contactului (autodiagnoză).

Sistemul prezintă o defecţiune dacă lampa de avertizare:

- nu se aprinde la punerea contactului ⇒ pagina 33
- se stinge după 4 secunde de la punerea contactului,
- se stinge şi apoi se aprinde după punerea contactului,
- se aprinde sau clipeşte în timp ce automobilul este în mişcare.

Sistemul de airbaguri frontale nu va fi declanşat:

- dacă este luat contactul,
- în cazul unei coliziuni frontale minore,
- în cazul unei coliziuni laterale,
- în cazul unei coliziuni din spate,
- dacă automobilul se răstoarnă.

ATENŢIE!

- **Centurile de siguranţă şi airbagurile pot oferi protecţie maximă numai dacă ocupanţii sunt aşezaţi în poziţie corectă ⇒ pagina 10, „Poziţia corectă de şedere pentru ocupanţi“.**
- **Dacă apare o defecţiune la sistemul de airbaguri, apelaţi imediat la un atelier autorizat pentru verificarea sistemului. În caz contrar,**

ATENŢIE! Continuare

în timpul unei coliziuni frontale este posibil ca sistemul să nu se declanşeze sau să nu se declanşeze corect. ■

Funcţionarea airbagurilor frontale

Airbagurile umflate reduc riscul de producere a leziunilor la nivelul capului şi toracelui.

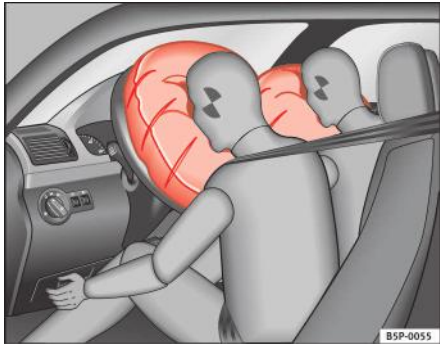

Fig. 20 Airbagurile frontale umflate

Sistemul de airbaguri este proiectat astfel încât airbagurile pentru şofer şi pasagerul din faţă să se declanşeze într-o coliziune frontală gravă.

În anumite tipuri de accident, airbagurile frontale, cortină şi laterale se pot declanşa împreună.

Când sistemul este declanşat, airbagurile se umplu cu un gaz şi se umflă în spaţiul din faţa şoferului şi a pasagerului din faţă ⇒ fig. 20. Airbagurile ▶

complet umflate amortizează deplasarea înainte a ocupanților din față și contribuie la reducerea riscului de rănire la nivelul capului și toracelui.

Designul special al airbagurilor permite evacuarea controlată a gazului propulsor când ocupantul exercită presiune asupra airbagului. Astfel, capul și pieptul sunt înconjurate și protejate de airbag. După coliziune, airbagurile se dezumflă suficient pentru a permite ocupanților din față să aibă vizibilitate înainte.

Pentru a oferi protecția suplimentară necesară în cazul unui accident, airbagurile trebuie să se umfle extrem de rapid (într-o miime de secundă). La umflarea airbagului, poate fi generată o pulbere fină. Acest lucru este normal și nu indică un incendiu în automobil. ■

Capacele airbagurilor frontale în momentul declanșării airbagurilor frontale



Fig. 21 Reacția capacelor airbagurilor la declanșarea airbagurilor frontale

Când airbagurile pentru șofer și pasagerul din față se declanșează, capacele airbagurilor de pe volan și de pe planșa de bord se depliază în exterior ⇒ fig. 21. Capacele airbagurilor rămân atașate de volan sau de planșa de bord. ■

Instrucțiuni de siguranță privind sistemul de airbaguri frontale

Utilizarea corectă a airbagurilor poate reduce considerabil riscul de rănire în mai multe tipuri de accidente.

ATENȚIE!

- **Este important ca şoferul şi pasagerul din față să mențină o distanță de minim 25 cm față de volan sau planşa de bord. Dacă distanța minimă nu este respectată, airbagurile nu protejează corect ocupanții automobilului; pericol de leziuni fatale! În plus, scaunele din față şi tetierele trebuie poziționate întotdeauna corect în raport cu înălțimea ocupantului.**
- **Dacă nu purtați centura de siguranță şi vă aplecați în față sau într-o parte ori adoptați o poziție de şedere necorespunzătoare, există un risc de rănire mult mai mare. Acest risc sporit de rănire va fi şi mai mare dacă sunteți lovit de un airbag în expansiune.**
- **Nu permiteți niciodată unui copil să călătorească pe scaunul din față fără un sistem de reținere adecvat. Dacă airbagul se declanşează într-un accident, copilul poate suferi leziuni grave sau fatale din cauza airbagului în expansiune ⇒ pagina 47, „Siguranța copiilor“.**
- **Spațiul de umflare dintre pasagerii din față şi airbaguri nu trebuie ocupat în niciun caz de un alt pasager, de un animal sau de obiecte.**
- **Airbagurile asigură protecție doar pentru un singur accident; acestea trebuie înlocuite după declanşare.**
- **Este de asemenea important să nu ataşați niciun obiect, precum suporturi de pahare sau de telefoane, pe suprafețele ce acoperă airbagurile.**
- **Nu încercați să modificați în vreun fel componentele sistemului de airbaguri.** ■

Airbagurile laterale*

Descrierea airbagurilor laterale

Sistemul de airbaguri nu este un substitut al centurilor de siguranță.



Fig. 22 Airbagul lateral din scaunul şoferului

Airbagurile frontal-laterale sunt situate în spătarele scaunelor şoferului şi pasagerului din față ⇒ fig. 22. Airbagurile laterale din spate sunt situate în capitonajul pasajului roților spate. Locațiile airbagurilor sunt marcate cu textul “AIRBAG”, în partea superioară a spătarelor şi a capitonajului pasajului roților spate.

În combinație cu centurile de siguranță, sistemul de airbaguri laterale asigură ocupanților locurilor din față protecție suplimentară pentru zona superioară a corpului în cazul unei coliziuni laterale grave ⇒ pagina 41, „Instrucțiuni de siguranță privind funcționarea sistemului de airbaguri laterale“.

Într-o coliziune laterală, airbagurile laterale reduc riscul de rănire a pasagerilor de pe scaunele din față în porțiuni ale corpului orientate spre zona de impact. Pe lângă funcția normală de protejare a ocupanților, centurile de siguranță mențin de asemenea pasagerii de pe scaunele din față şi cele laterale din spate într-o poziție în care airbagurile laterale pot furniza o protecție maximă.

Sistemul de airbaguri nu constituie un substitut pentru centurile de siguranță, ci este parte integrantă a sistemului general de siguranță pasivă al automobilului. Vă rugăm să rețineți că sistemul de airbaguri poate funcționa eficient numai când ocupanții poartă centurile de siguranță. Din acest motiv, este extrem de importantă purtarea permanentă a centurilor de siguranță, nu doar pentru că aceasta constituie o cerință legală în majoritatea țărilor, ci şi pentru siguranța proprie
⇒ pagina 19, „Scurtă introducere“.

Sistemul de airbaguri laterale nu se va declanşa:

- dacă este luat contactul,
- în cazul unei coliziuni laterale minore,
- în cazul unei coliziuni frontale,
- în cazul unei coliziuni din spate,
- dacă automobilul se răstoarnă.

Principalele componente ale sistemului de airbaguri sunt:

- un sistem electronic de comandă şi monitorizare (unitatea de comandă),
- airbagurile laterale din spătarele scaunelor din față şi airbagurile laterale din spate situate în capitonajul de la nivelul pasajului roților.
- o lampă de avertizare, situată în panoul de instrumente
⇒ pagina 33.

Funcționarea sistemului airbag este monitorizată electronic. Lampa de avertizare pentru airbaguri se va aprinde timp de aproximativ 4 secunde la fiecare punere a contactului (autodiagnoză).

ATENȚIE!

- **În cazul unei coliziuni laterale, airbagurile laterale nu vor funcționa dacă senzorii nu măsoară corect creşterea presiunii asupra părții interioare a uşilor, din cauza evacuării aerului prin zonele cu orificii sau fante din panoul uşii.**
- **Nu conduceți niciodată automobilul dacă panourile interioare au fost demontate.**
- **Nu conduceți niciodată automobilul dacă panourile interioare ale uşilor au fost demontate sau dacă acestea nu au fost montate corect.**
- **Nu conduceți niciodată automobilul dacă difuzoarele din panourile uşilor au fost demontate, decât dacă orificiile care au adăpostit difuzoarele au fost acoperite corespunzător.**
- **Verificați întotdeauna ca deschiderile să fie închise sau acoperite, dacă în panourile interioare ale uşilor sunt montate difuzoare sau alte echipamente.**
- **Orice lucrări la uşi trebuie efectuate la un atelier de specialitate autorizat.**
- **Centurile de siguranță şi airbagurile pot oferi protecție maximă numai dacă ocupanții sunt aşezați în poziție corectă ⇒ pagina 10, „Poziția corectă de şedere pentru ocupanți“.**
- **Dacă apare o defecțiune la sistemul de airbaguri, apelați imediat la un atelier autorizat pentru verificarea sistemului. În caz contrar, în timpul unei coliziuni laterale este posibil ca sistemul să nu se declanşeze sau să nu se declanşeze corect.** ■

Funcționarea airbagurilor laterale

Airbagurile umflate pot reduce riscul de rănire la nivelul capului sau al pieptului în multe coliziuni laterale.

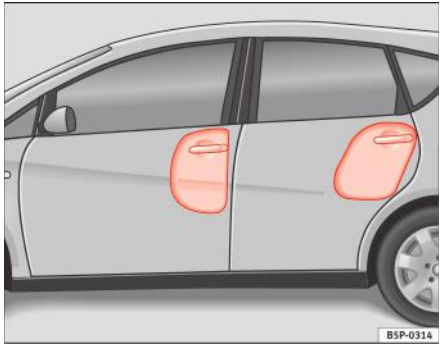

Fig. 23 Airbagurile laterale umflate pe partea stângă a automobilului

În anumite **coliziuni laterale**, airbagul lateral se declanşează pe partea automobilului afectată de impact ⇒ fig. 23.

În anumite tipuri de accident, airbagurile frontale, cortină şi laterale se pot declanşa împreună.

La declanşarea sistemului, airbagul este umplut cu gaz propulsor.

Pentru a oferi protecția suplimentară necesară în cazul unui accident, airbagurile trebuie să se umfle extrem de rapid (într-o miime de secundă). La umflarea airbagului, poate fi generată o pulbere fină. Acest lucru este normal şi nu indică un incendiu în automobil.

Airbagurile complet umflate amortizează deplasarea ocupanților scaunelor din față şi ale celor laterale din spate şi ajută la reducerea riscului de rănire la nivelul părții superioare a corpului.

Designul special al airbagurilor permite evacuarea controlată a gazului propulsor când ocupantul exercită presiune asupra airbagului. Astfel, capul şi pieptul sunt înconjurate şi protejate de airbag. ■

Instrucțiuni de siguranță privind funcționarea sistemului de airbaguri laterale

Dacă airbagurile sunt utilizate corect, acestea pot reduce considerabil riscul de rănire, în caz de coliziune laterală.

ATENȚIE!

- Dacă nu purtați centura de siguranță şi vă aplecați înainte sau nu aveți o poziție de şedere corectă în timpul deplasării automobilului, sunteți expus unui risc sporit de rănire la declanşarea sistemului de airbaguri laterale în cazul unui accident.
- Pentru ca airbagurile laterale să ofere o protecție maximă, este necesară menținerea permanentă a poziției de şedere indicate, cu centurile de siguranță fixate în timpul călătoriei.
- Ocupanții locurilor laterale din spate nu trebuie să transporte niciodată obiecte sau animale de companie în spațiul dintre aceştia şi airbaguri sau să permită copiilor sau altor pasageri să călătorească în această poziție. Este important de asemenea să nu fie ataşate niciun fel de accesorii (cum ar fi suporturile de pahare) pe uşi. Acestea ar diminua protecția asigurată de airbagurile laterale.
- Cârligele pentru haine, încorporate, trebuie utilizate numai pentru articole de îmbrăcăminte uşoare. Nu lăsați obiecte grele sau cu muchii ascuțite în buzunare.
- Nu se va aplica forță excesivă, cum ar fi lovituri puternice cu mâna sau piciorul, asupra pernei spătarului, deoarece sistemul se poate deteriora. În acest caz, airbagurile laterale nu se vor declanşa.
- Scaunele cu airbaguri laterale nu trebuie protejate cu huse, decât dacă acestea au fost omologate special pentru automobilul dumneavoastră. Deoarece airbagul se declanşează din partea laterală a spătarului, utilizarea huselor de scaun neomologate ar obstrucționa airbagul lateral, reducându-i astfel considerabil

ATENȚIE! Continuare

eficiența ⇒ pagina 230, „Accesoriile, înlocuirea pieselor şi modificări“.

- Orice deteriorare a tapițeriei originale a scaunelor sau în jurul cusăturilor airbagurilor laterale trebuie reparată imediat la un atelier autorizat.
- Airbagurile asigură protecție doar pentru un singur accident; acestea trebuie înlocuite după declanşare.
- Când copiii adoptă poziții de şedere incorecte, aceştia se expun unui risc sporit de rănire în cazul unui accident. Acest avertisment este valabil în special când copilul călătoreşte pe scaunul pasagerului din față şi sistemul de airbaguri se declanşează într-un accident; aceasta poate avea consecințe grave, inclusiv leziuni grave sau fatale ⇒ pagina 47, „Siguranța copiilor“.
- Orice lucrări la sistemul de airbaguri laterale, precum şi demontarea şi instalarea componentelor în cadrul altor reparații (cum ar fi demontarea scaunului dreapta față) trebuie efectuate numai de un atelier autorizat. În caz contrar, pot apărea defecțiuni în timpul funcționării sistemului de airbaguri.
- Nu încercați să modificați în vreun fel componentele sistemului de airbaguri.
- Airbagurile laterale şi cele cortină sunt controlate prin senzori situați în interiorul uşilor din față. Pentru a asigura funcționarea corectă a airbagurilor laterale şi a celor cortină, uşile şi panourile acestora nu trebuie modificate în niciun fel (de exemplu prin montarea de difuzoare). Dacă uşa din față prezintă o defecțiune, este posibil ca sistemul de airbaguri să nu funcționeze corect. Toate lucrările la uşile din față trebuie efectuate la un atelier autorizat. ■

Airbagurile cortină

Descrierea airbagurilor cortină

Sistemul de airbaguri nu este un substitut al centurilor de siguranță.



Fig. 24 Amplasarea airbagului cortină din partea stângă a automobilului

Airbagurile cortină sunt situate pe ambele părți ale habitaclului, deasupra uşilor ⇒ fig. 24, fiind marcate prin inscripția “AIRBAG”.

În combinație cu centurile de siguranță, sistemul de airbaguri cortină asigură ocupanților o protecție suplimentară pentru zona capului şi a toracelui în cazul unei coliziuni laterale grave ⇒ pagina 44, „Instrucțiuni de siguranță privind sistemul de airbaguri cortină“.

Sistemul de airbaguri nu constituie un substitut pentru centurile de siguranță, ci este parte integrantă a sistemului general de siguranță pasivă al automobilului. Vă rugăm să rețineți că sistemul de airbaguri poate funcționa eficient numai când ocupanții poartă corect centurile de siguranță şi au reglat tetierele în mod corespunzător. Din acest motiv, este extrem de importantă purtarea permanentă a centurilor de siguranță, nu doar pentru că aceasta constituie o cerință legală în majoritatea țărilor, ci şi pentru siguranța proprie ⇒ pagina 19, „Scurtă introducere“.

Componentele principale ale sistemului de airbaguri cortină sunt:

- un sistem electronic de comandă şi monitorizare (unitatea de comandă),
- airbagurile cortină (airbaguri cu generator de gaz) pentru şofer, pasagerul din față şi pasagerii locurilor din spate,
- o lampă de avertizare, situată în panoul de instrumente ⇒ pagina 33.

Funcționarea sistemului airbag este monitorizată electronic.

Sistemul de airbaguri cortină nu va fi declanşat

- dacă este luat contactul,
- în cazul unei coliziuni frontale,
- în cazul unei coliziuni din spate,
- dacă automobilul se răstoarnă,
- în timpul unei coliziuni laterale minore,

ATENȚIE!

Dacă apare o defecțiune la sistemul de airbaguri, apelați imediat la un atelier autorizat pentru verificarea sistemului. În caz contrar, există pericolul ca, în timpul unei coliziuni, sistemul să nu se declanşeze sau să se declanşeze incorect. ■

Funcționarea airbagurilor cortină

Într-o coliziune laterală, airbagurile umflate complet reduc riscul de rănire la nivelul capului sau al toracelui.

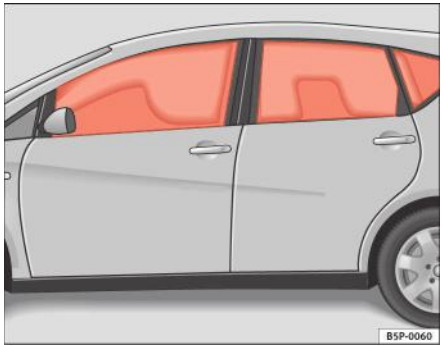

Fig. 25 Airbagurile cortină umflate

În timpul anumitor **coliziuni laterale**, airbagul cortină se declanşează pe partea automobilului afectată de impact ⇒ fig. 25.

În anumite tipuri de accident, airbagurile frontale, laterale şi cortină se pot declanşa împreună.

La declanşarea sistemului, airbagul este umplut cu gaz propulsor. În timpul acestui proces, airbagul cortină acoperă geamul lateral şi stâlpii uşii.

Pentru a oferi protecția suplimentară necesară în cazul unui accident, airbagurile trebuie să se umfle extrem de rapid (într-o miime de secundă). La umflarea airbagului, poate fi generată o pulbere fină. Acest lucru este normal şi nu indică un incendiu în automobil. ▶

Airbagurile complet umflate amortizează deplasarea ocupanților din față şi ajută la reducerea riscului de producere a leziunilor la nivelul capului şi toracelui.

Designul special al airbagurilor permite evacuarea controlată a gazului propulsor când ocupantul exercită presiune asupra airbagului. Astfel, capul şi pieptul sunt înconjurate şi protejate de airbag. ■

Instrucțiuni de siguranță privind sistemul de airbaguri cortină

Utilizarea corectă a airbagurilor poate reduce considerabil riscul de rănire în mai multe tipuri de accidente.

⚠ ATENȚIE!

- **Pentru ca airbagurile laterale să ofere o protecție maximă, este necesară menținerea permanentă a poziției de ședere indicate, cu centurile de siguranță fixate în timpul călătoriei.**
- **Din motive de siguranță, airbagurile cortină trebuie dezactivate în cazul automobilelor dotate cu panou despărțitor în habitaclu. Apelați la un centru de service autorizat pentru efectuarea acestei modificări.**
- **Între ocupanții locurilor laterale şi spațiul de expansiune al airbagurilor cortină nu trebuie să se afle alte persoane, animale sau obiecte, astfel încât airbagurile cortină să se poată umfla liber şi să ofere protecția maximă posibilă. Prin urmare, este interzisă montarea pe geamurile laterale a parasolarelor neomologate expres pentru utilizare în automobilul dumneavoastră ⇒ pagina 230, „Accesoriile, înlocuirea pieselor şi modificări“.**
- **Cârligele pentru haine, încorporate, trebuie utilizate numai pentru articole de îmbrăcăminte uşoare. Nu lăsați obiecte grele sau**

⚠ ATENȚIE! Continuare

cu muchii ascuțite în buzunare. Vă rugăm să nu atârnați hainele pe umeraşe.

- **Airbagurile asigură protecție doar pentru un singur accident; acestea trebuie înlocuite după declanşare.**
- **Orice lucrări la sistemul de airbaguri cortină, precum şi demontarea şi instalarea componentelor în cadrul altor reparații (cum ar fi demontarea capitonajului plafonului) trebuie efectuate numai de un atelier autorizat. În caz contrar, pot apărea defecțiuni în timpul funcționării sistemului de airbaguri.**
- **Nu încercați să modificați în vreun fel componentele sistemului de airbaguri.**
- **Airbagurile laterale şi cele cortină sunt controlate prin senzori situați în interiorul uşilor din față. Pentru a asigura funcționarea corectă a airbagurilor laterale şi a celor cortină, uşile şi panourile acestora nu trebuie modificate în niciun fel (de exemplu prin montarea de difuzoare). Dacă uşa din față prezintă o defecțiune, este posibil ca sistemul de airbaguri să nu funcționeze corect. Toate lucrările la uşile din față trebuie efectuate la un atelier autorizat.** ■

Dezactivarea airbagurilor*

Dezactivarea airbagului frontal pentru pasager

Dacă montați un scaun pentru copii orientat cu spatele la sensul de mers pe scaunul pasagerului din față, airbagul frontal pentru acest loc trebuie să fie dezactivat.



Fig. 26 În torpedo: cheia pentru activarea și dezactivarea airbagului pasagerului din față

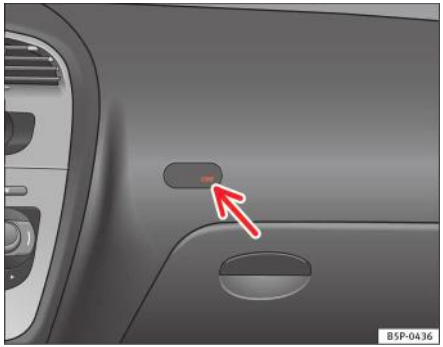

Fig. 27 Lampa de avertizare pentru airbagul pasagerului dezactivat în consola centrală

Când airbagul pentru pasager este **dezactivat**, aceasta înseamnă că numai airbagul frontal este dezactivat. Toate celelalte airbaguri din automobil rămân funcționale.

Dezactivarea airbagului frontal pentru pasagerul din față

– Luați contactul.

– Rotiți comutatorul de contact acționat de cheie din torpedo în poziția **OFF** (dezactivat) ⇒ fig. 26.

– Verificați dacă lampa de avertizare “OFF” (Dezactivat) de pe panoul de instrumente ⇒ fig. 27 rămâne aprinsă la punerea contactului ⇒ ⚠.

Activarea airbagului frontal pentru pasager

– Luați contactul.

– Rotiți comutatorul de contact acționat de cheie din torpedo în poziția **ON** (Activat) ⇒ fig. 26.

– Verificați ca lampa de avertizare de pe panoul de instrumente să ⇒ pagina 45, fig. 27 *nu* se aprindă la punerea contactului ⇒ ⚠.

⚠ ATENȚIE!

- **Şoferul este responsabil pentru poziționarea corectă a comutatorului acționat de cheie.**
- **Dezactivarea airbagului frontal pentru pasagerul din față trebuie efectuată numai în cazuri excepționale, dacă este necesară utilizarea unui scaun pentru copii orientat cu spatele la sensul de mers montat pe scaunul respectiv ⇒ pagina 47, „Siguranța copiilor“.**
- **Nu montați niciodată un scaun pentru copii orientat cu spatele la sensul de mers pe scaunul pasagerului din față dacă airbagul frontal pentru pasager nu a fost dezactivat. O astfel de acțiune prezintă un risc de accidentare fatală a copilului! Totuşi, dacă în situații excepționale este necesară transportarea unui copil pe scaunul pasagerului din față într-un scaun pentru copii orientat cu spatele la sensul de mers, airbagul frontal pentru pasager trebuie întotdeauna dezactivat.**
- **Imediat ce prezența scaunului pentru copii pe scaunul pasagerului din față nu mai este necesară, activați din nou airbagul frontal pentru pasager.**
- **Dezactivați airbagul pentru pasager numai când contactul este luat; în caz contrar, este posibilă producerea unei defecțiuni la sistemul de airbaguri şi apare pericolul ca, în caz de accident, airbagul să se declanşeze incorect sau să nu se declanşeze deloc.**
- **În cazul în care lampa de avertizare AIRBAG OFF (airbag dezactivat) nu este aprinsă permanent când airbagul frontal pentru pasager este dezactivat, este posibilă existența unei defecțiuni la sistemul de airbaguri:**
  - **Apelați imediat la un atelier autorizat pentru verificarea sistemului de airbaguri.**

⚠ ATENȚIE! Continuare

  - **Nu montați un scaun pentru copii pe scaunul pasagerului din față! Airbagul frontal pentru pasager poate fi declanşat în ciuda faptului că există o defecțiune a sistemului şi, în consecință, copilul poate suferi leziuni grave sau fatale.**
  - **Se poate estima dacă airbagul frontal pentru pasager se va declanşa în caz de accident! Avertizați toți pasagerii asupra acestui fapt.**
- **La utilizarea cheii de contact pentru activarea / dezactivarea airbagului frontal pentru pasager, numai airbagul frontal pentru pasager va fi activat / dezactivat. Airbagul lateral şi cel cortină de pe partea pasagerului vor rămâne active.** ■

Siguranța copiilor

Scurtă introducere

Introducere

Conform statisticilor, copiii sunt în general mai în siguranță pe bancheta din spate decât pe scaunul pasagerului din față.

Este recomandat să transportați copiii cu vârsta sub 12 ani pe locurile din spate. Copiii care călătoresc pe bancheta din spate trebuie să utilizeze un sistem de reținere pentru copii sau centurile de siguranță din dotare, în funcție de vârstă, înălțime şi greutate. Din motive de siguranță, scaunul pentru copii trebuie instalat pe locul central de pe bancheta din spate sau în spatele scaunului pasagerului din față.

Legile fizice care intervin în această situație şi forțele care acționează într-o coliziune se aplică şi copiilor. ⇒ pagina 21, „De ce este necesară purtarea centurilor de siguranță?“. Dar, spre deosebire de adulți, copiii nu au structura musculară şi osoasă complet dezvoltate. Prin urmare, copiii sunt supuşi unui risc de rănire mai mare.

Pentru reducerea acestui risc, în timpul călătoriei în automobil copiii trebuie să utilizeze întotdeauna sisteme de reținere speciale.

Se recomandă utilizarea produselor de siguranță pentru copii din Programul de accesorii originale SEAT, ce include sisteme de reținere pentru toate vârstele, produse de “Peke”[2)].

Aceste sisteme au fost proiectate şi omologate special, fiind conforme cu norma ECE-R44.

La instalarea şi utilizarea scaunelor pentru copii, urmați instrucțiunile producătorului şi respectați toate cerințele obligatorii prin lege. Citiți şi respectați întotdeauna ⇒ pagina 48, „Instrucțiunile de siguranță pentru utilizarea scaunelor pentru copii“.

Vă recomandăm să păstrați manualul de utilizare a scaunului pentru copii, furnizat de producător, împreună cu documentația automobilului. ■

2) Nu sunt disponibile în toate țările

Instrucțiunile de siguranță pentru utilizarea scaunelor pentru copii

Utilizarea corectă a scaunelor pentru copii reduce substanțial riscul de rănire în cazul unui accident!

În calitate de şofer, sunteți responsabil pentru toți copiii transportați în automobil.

– Protejați copiii prin utilizarea corectă a scaunelor pentru copii adecvate ⇒ pagina 50.

– Asigurați-vă întotdeauna că centura de siguranță este poziționată corect, conform instrucțiunilor producătorului scaunului pentru copii.

– În timpul călătoriei, nu permiteți copiilor să vă distragă atenția de la trafic.

– Efectuați pauze periodice în timpul călătoriilor lungi. Efectuați o pauză cel puțin o dată la două ore.

⚠ ATENȚIE!

- **Nu montați niciodată un scaun pentru copii orientat cu spatele la sensul de mers pe scaunul pasagerului din față dacă airbagul frontal pentru pasager nu a fost dezactivat. În caz contrar, copilul poate suferi leziuni fatale! Totuşi, dacă este necesar, în cazuri excepționale, să transportați un copil pe scaunul pasagerului din față, airbagul frontal pentru pasager trebuie să fie întotdeauna dezactivat ⇒ pagina 45, „Dezactivarea airbagurilor*“. Dacă scaunul pasagerului este dotat cu opțiunea de reglare pe înălțime, ridicați-l în poziția cea mai înaltă.**

⚠ ATENȚIE! Continuare

- **Pentru automobilele care nu sunt dotate cu comutator acționat de cheie pentru dezactivarea airbagului, este necesară consultarea unui centru de service autorizat.**
- **Toți pasagerii şi în special copiii trebuie să adopte o poziție de şedere corespunzătoare şi să poarte corect centura de siguranță în timpul călătoriei.**
- **Nu țineți niciodată copii sau bebeluşi în brațe, deoarece riscați accidentarea fatală a copilului!**
- **Nu permiteți transportul în automobil al unui copil fără a-l asigura corespunzător şi nu permiteți copilului să stea în picioare sau în genunchi pe un scaun în timpul călătoriei. În caz de accident, copilul poate fi proiectat prin automobil, suferind leziuni posibil fatale sau cauzând astfel de leziuni altor ocupanți.**
- **În cazul în care copiii adoptă o poziție de şedere incorectă în timpul deplasării automobilului, se expun unui risc sporit de a suferi leziuni în caz de frânare bruscă sau de accident. Acest avertisment are o deosebită importanță în special când copilul călătoreşte pe scaunul pasagerului din față şi sistemul de airbaguri se declanşează în cazul unui accident, deoarece declanşarea poate cauza rănirea gravă sau chiar decesul copilului.**
- **Un scaun pentru copii adecvat vă poate proteja copilul!**
- **Nu lăsați niciodată un copil nesupravegheat în scaunul pentru copii sau singur în automobil.**
- **În funcție de condițiile meteorologice, atmosfera din interiorul automobilului poate deveni extrem de caldă sau rece. Acest factor poate fi fatal.**
- **Copiii cu înălțimea sub 1,5 metri nu trebuie să poarte o centură de siguranță normală fără sistem de reținere pentru copii, deoarece, în caz de frânare bruscă sau accident, centura le poate cauza leziuni în zona abdomenului şi a gâtului.**

ATENȚIE! Continuare

- **Evitați deteriorarea sau blocarea centurii de siguranță și frecarea acesteia de muchii ascuțite.**
- **Centurile de siguranță purtate incorect pot provoca răniri chiar și în cazul coliziunilor minore sau al frânărilor bruște.**
- **Centura de siguranță oferă o protecție maximă numai când este poziționată corect ⇒ pagina 25, „Centurile de siguranță“.**
- **Scaunul pentru copii poate fi ocupat doar de un singur copil ⇒ pagina 50, „Scaunele pentru copii“.** ■

Scaunele pentru copii

Clasificarea pe grupe a scaunelor pentru copii

Utilizați numai scaune pentru copii omologate oficial şi adecvate pentru copil.

Scaunele pentru copii sunt reglementate de standardul european ECE-R 44. ECE-R înseamnă: Regulamentul Comisiei Economice Europene

Scaunele pentru copii sunt grupate în 5 categorii:

Grupa 0: copii cu greutatea de până la 10 kg

Grupa 0+: copii cu greutatea de până la 13 kg

Grupa 1: de la 9 la 18 kg

Grupa 2: de la 15 la 25 kg

Grupa 3: de la 22 la 36 kg

Scaunele pentru copii testate şi omologate conform normei ECE R 44 poartă marca de testare (litera E într-un cerc cu numărul de test sub aceasta). ■

Scaunele pentru copii din grupele 0 şi 0+

Un scaun pentru copii adecvat şi o centură de siguranță corect reglată pot ajuta la protejarea copilului.



Fig. 28 Un scaun pentru copii din grupa 0 orientat cu spatele la sensul de mers montat pe bancheta din spate.

Grupa 0: Pentru bebeluşi cu vârsta de aproximativ 9 luni şi greutatea de 10 kg, cele mai adecvate scaune sunt cele prezentate în figura ⇒ fig. 28.

Grupa 0+: Pentru bebeluşi cu vârsta de la 18 luni şi greutatea de 13 kg, cele mai adecvate scaune sunt cele prezentate în figură.

La instalarea şi utilizarea scaunelor pentru copii, urmați instrucțiunile producătorului şi respectați toate cerințele obligatorii prin lege.

Vă recomandăm să păstrați manualul de utilizare a scaunului pentru copii, furnizat de producător, împreună cu documentația automobilului. ▶

ATENȚIE!

Citiți şi respectați întotdeauna informațiile şi avertismentele privind utilizarea scaunelor pentru copii ⇒ ⚠ v. „Instrucțiunile de siguranță pentru utilizarea scaunelor pentru copii“ la pagina 48. ■

Scaunele pentru copii din grupa 1

Un scaun pentru copii adecvat şi o centură de siguranță corect reglată pot ajuta la protejarea copilului.



Fig. 29 Scaunul pentru copii din grupa 1 cu fața la sensul de mers montat pe bancheta din spate.

Scaunele pentru copii ce utilizează sistemul “ISOFIX” sau scaunele orientate cu spatele la sensul de mers sunt cele mai adecvate pentru bebeluşii şi copiii mici cu greutatea între 9 şi 18 kg.

La instalarea şi utilizarea scaunelor pentru copii, urmați instrucțiunile producătorului şi respectați toate cerințele obligatorii prin lege.

Vă recomandăm să păstrați manualul de utilizare a scaunului pentru copii, furnizat de producător, împreună cu documentația automobilului.

ATENȚIE!

Citiți şi respectați întotdeauna informațiile şi avertismentele privind utilizarea scaunelor pentru copii ⇒ ⚠ v. „Instrucțiunile de siguranță pentru utilizarea scaunelor pentru copii“ la pagina 48. ■

Scaunele pentru copii grupele 2 şi 3

Un scaun pentru copii adecvat şi o centură de siguranță corect reglată pot ajuta la protejarea copilului.



Fig. 30 Scaunul pentru copii orientat cu fața la sensul de mers pe bancheta din spate.

La instalarea şi utilizarea scaunelor pentru copii, urmați instrucțiunile producătorului şi respectați toate cerințele obligatorii prin lege.

Vă recomandăm să păstrați manualul de utilizare a scaunului pentru copii, furnizat de producător, împreună cu documentația automobilului.

Scaunele pentru copii din grupa 2

Copiii cu vârsta *sub* 7 ani şi greutatea între 15 şi 25 kg sunt protejați cel mai bine în scaunele pentru copii din grupa 2, în combinație cu centurile de siguranță fixate corespunzător.

Scaunele pentru copii din grupa 3

Copiii cu vârsta *peste* 7 ani şi greutatea între 22 şi 36 kg, dar cu înălțimea sub 1,5 metri sunt protejați cel mai bine de perne de înălțare cu tetiere, în combinație cu centurile de siguranță purtate corect ⇒ pagina 51, fig. 30.

ATENȚIE!

- **Porțiunea pentru umăr a centurii de siguranță trebuie să treacă aproximativ peste centrul umărului, niciodată peste gât sau braț. Centura de siguranță trebuie fixată pe partea superioară a corpului. Porțiunea pentru bazin a centurii trebuie să treacă peste pelvis, nu peste abdomen, şi trebuie să fie lipită strâns de corp. Dacă centura este prea lejeră, trageți de chingă pentru a o strânge ⇒ pagina 25, „Centurile de siguranță“.**
- **Citiți şi respectați întotdeauna informațiile şi avertismentele privind utilizarea scaunelor pentru copii ⇒ ⚠ v. „Instrucțiunile de siguranță pentru utilizarea scaunelor pentru copii“ la pagina 48.** ■

Fixarea scaunelor pentru copii

Moduri de fixare a scaunelor pentru copii

Un scaun pentru copii poate fi fixat în moduri diferite pe bancheta din spate şi pe scaunul pasagerului din față.

Scaunul pentru copii poate fi fixat pe bancheta din spate sau pe scaunul pasagerului din față în următoarele moduri:

- Scaunele pentru copii din grupele **0 - 3** pot fi fixate cu o centură de siguranță.
- Scaunele pentru copii din grupele **0, 0+ şi 1** cu sistem “ISOFIX” pot fi fixate fără prinderea centurilor de siguranță, cu inelele de fixare “ISOFIX” şi ⇒ pagina 54.

Categoria	Greutatea	Poziţiile scaunelor		
		Pasagerul din față	Lateral spate	Centru spate
Grupa 0	<10 kg	U*	U/L	U
Grupa 0+	<13 kg	U*	U/L	U
Grupa 1	9-18 kg	U*	U/L	U
Grupa 2 / 3	15-36 kg	U*	U	U

U: Adecvat pentru sistemele de reținere universale omologate pentru utilizarea la această categorie de vârstă (sistemele de reținere universale sunt cele montate utilizând centura de siguranță pentru adulți).

*: Deplasați scaunul pasagerului cât mai în spate şi mai sus posibil şi dezactivați întotdeauna airbagul.

L: Adecvat pentru sistemele de reținere care utilizează ancorele “ISOFIX”.

⚠ ATENȚIE!

- **În timpul călătoriei, copiii trebuie asigurați cu un sistem de reținere adecvat pentru vârsta, greutatea şi înălțimea acestora.**
- **Nu montați niciodată un scaun pentru copii orientat cu spatele la sensul de mers pe scaunul pasagerului din față dacă airbagul frontal pentru pasager nu a fost dezactivat. Acest lucru poate provoca leziuni fatale copilului! Totuşi, dacă este necesar, în cazuri excepționale, să transportați un copil pe scaunul pasagerului din față, dezactivați întotdeauna airbagul pasagerului din față ⇒ pagina 45, „Dezactivarea airbagurilor*“ şi ridicați scaunul în poziția cea mai înaltă, în cazul în care poate fi reglat.**
- **Citiți şi respectați întotdeauna informațiile şi avertismentele privind utilizarea scaunelor pentru copii ⇒ ⚠ v. „Instrucțiunile de siguranță pentru utilizarea scaunelor pentru copii“ la pagina 48.** ■

Asigurarea scaunului pentru copii cu sistem “ISOFIX”

Utilizând acest sistem, scaunul pentru copii cu sistem “ISOFIX” poate fi fixat rapid, uşor şi sigur pe unul din locurile laterale din spate.

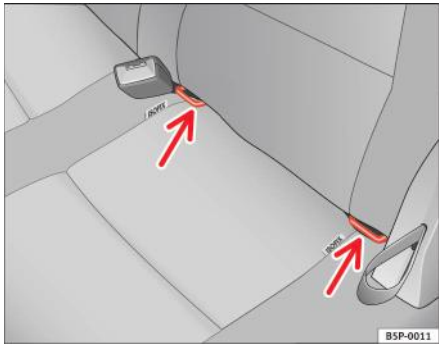

Fig. 31 Inelele de ancorare ISOFIX

La demontarea sau montarea unui scaun pentru copii, urmați cu strictețe instrucțiunile producătorului.

– Deplasați scaunul până la capătul cursei.

– Apăsați scaunul pentru copii pentru a se cupla cu inelele de ancorare “ISOFIX”, până la fixarea corectă cu un declic a scaunului.

– Trageți de ambele laturi ale scaunului pentru copii, pentru a vă asigura că este ferm fixat.

Pe fiecare loc din spate sunt montate **două** inele de ancorare “ISOFIX”. În anumite automobile, inelele sunt fixate de cadrul banchetei, iar în altele acestea sunt prinse în podeaua din spate. Inelele de ancorare “ISOFIX” sunt situate între spătarul şi perna banchetei.

Scaunele pentru copii cu suporturi “ISOFIX” se pot achiziționa de la centrele de service autorizate.

ATENȚIE!

- **Inelele de reținere sunt concepute exclusiv pentru utilizarea cu scaunele pentru copii cu sistem “ISOFIX”.**
- **Nu fixați niciodată de inelele de ancorare scaune pentru copii fără sistem “ISOFIX”, chingi de ancorare sau obiecte; în caz contrar, copilul poate suferi leziuni fatale.**
- **Asigurați-vă că scaunul pentru copii este fixat corect de ancorele “ ISOFIX”.** ■

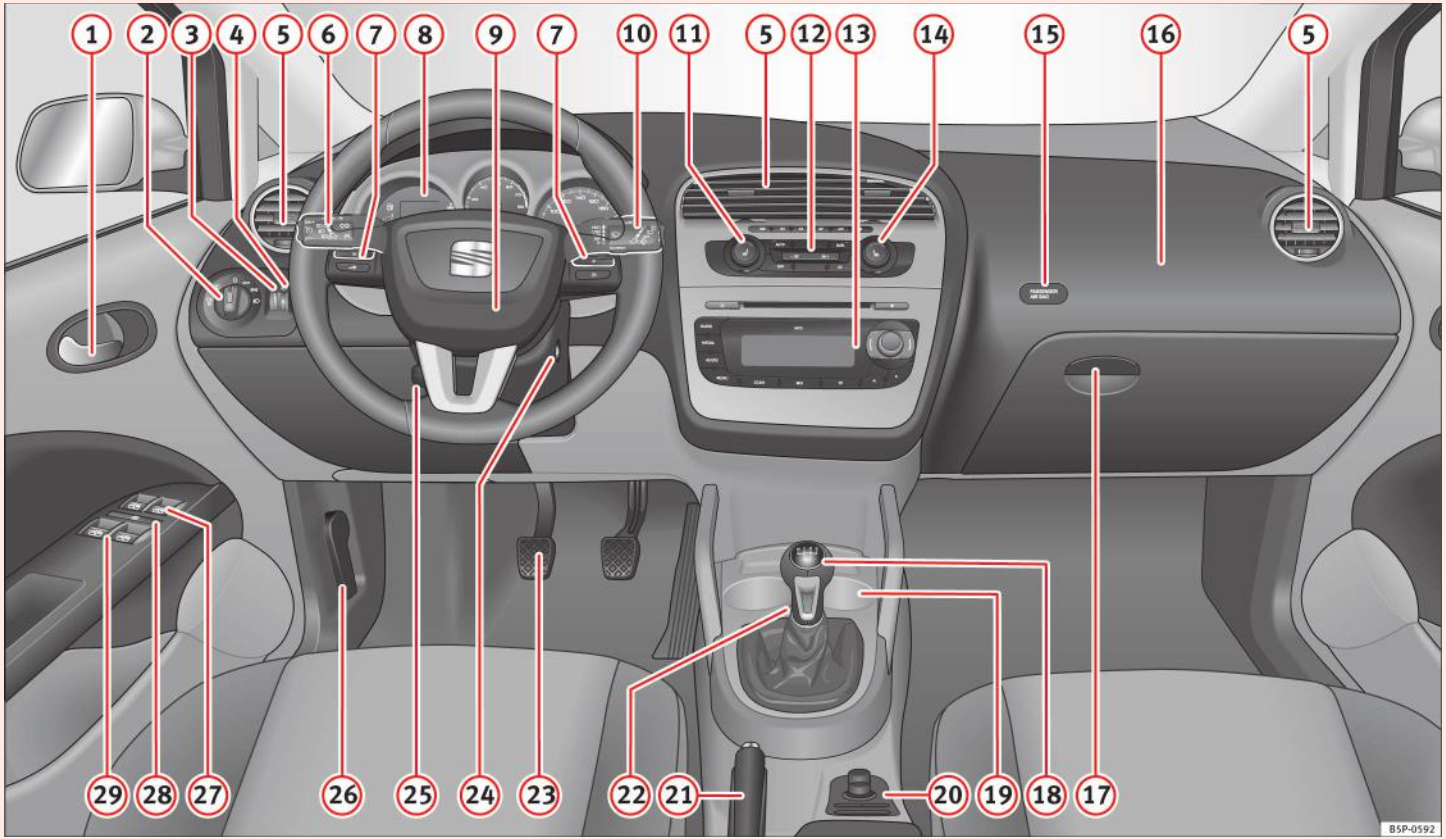

Fig. 32 Planşa de bord

Instrucțiuni de utilizare

Postul de conducere

Prezentare generală

Prezentare generală a planşei de bord

Această prezentare generală vă va ajuta să vă familiarizați cu elementele de comandă şi afişaj.

(1) Butonul de deblocare a uşii
(2) Comutatorul de lumini 120
(3) Butonul de comandă pentru iluminarea instrumentelor şi a comenzilor 124
(4) Butonul pentru reglarea farurilor 124
(5) Duza de ventilație
(6) Maneta pentru semnalizarea direcției şi faza lungă şi tempomatul* 127, 196
(7) Comenzile de pe volan 92
(8) Panoul de instrumente:
– Instrumentele 59
– Ecranul 63
– Lămpi indicatoare 80
(9) Claxonul (funcționează numai când contactul este pus)/ Airbagul frontal pentru şofer 31
(10) Maneta pentru ştergătoarele şi spălătorul de parbriz şi pentru utilizarea afişajului multifuncțional* 132, 65
(11) Butonul pentru sistemul de încălzire a scaunului stânga . 143
(12) Comenzile pentru
– Încălzire* şi ventilație 161
– Sistemul de climatizare Climatic* 163
– Sistemul de climatizare Climatronic* 167
(13) Sistemul de radio/ navigație*
(14) Butonul pentru sistemul de încălzire a scaunului dreapta 143
(15) Lampa de avertizare pentru dezactivarea airbagului frontal pentru pasager 45
(16) Airbagul frontal pentru pasager 31
(17) Maneta pentru torpedo 146
(18) Maneta schimbătorului de viteze 185
(19) Compartimentul pentru pahare 150
(20) Comenzile de pe consola centrală:
– Închiderea centralizată 100
– ESP 204
– Controlul presiunii în pneuri* 86
– Funcția Park Pilot* (asistență la parcare) 193
– Bricheta/ priza electrică 154
– Reglarea oglinzilor retrovizoare exterioare 137
– Funcția Start-Stop* 182
(21) Frâna de mână 191
(22) Butonul de avarie 126
(23) Pedalele
(24) Comutatorul de contact 176
(25) Maneta de reglare a coloanei de direcție* 174

(26) Mâner pentru deblocarea capotei 239
(27) Butonul pentru deschiderea şi închiderea geamurilor din față 114
(28) Comutatorul de siguranță* pentru geamurile din spate . . . 114
(29) Butonul* pentru deschiderea şi închiderea geamurilor din spate 114

Indicație

Unele elemente de dotare enumerate în această secțiune sunt montate numai pe anumite modele/generații sau reprezintă dotări opționale. ■

Instrumentele

Prezentarea generală a instrumentelor

Instrumentele indică starea funcțională a automobilului.

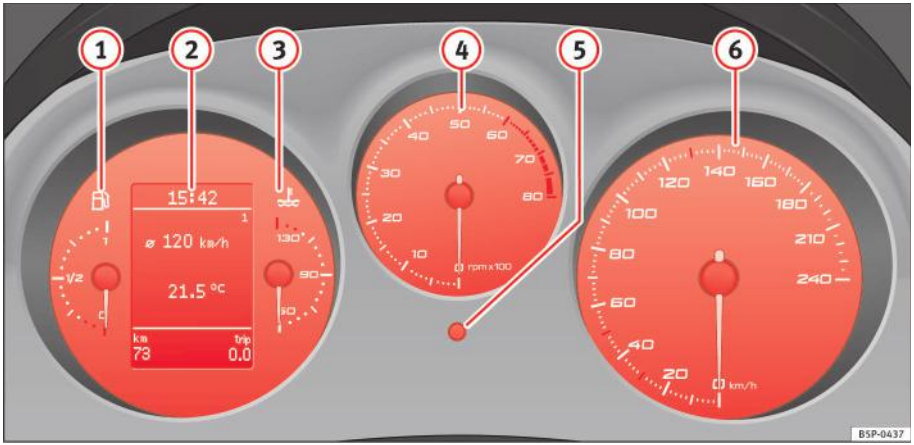

Fig. 33 Imagine detaliată a planşei de bord: panoul de instrumente

Imagine detaliată a planşei de bord: panoul de instrumente

1. Indicatorul nivelului de carburant ⇒ pagina 60
2. Afişajul multifuncțional ⇒ pagina 63
3. Indicatorul temperaturii lichidului de răcire ⇒ pagina 60
4. Turometrul ⇒ pagina 61
5. Butonul pentru reglarea ceasului/ butonul pentru resetarea contorului de parcurs ⇒ pagina 61
6. Vitezometrul ⇒ pagina 61 ■

Indicatorul nivelului de carburant şi indicatorul rezervei de carburant



Fig. 34 Panoul de instrumente: indicatorul nivelului de carburant

Panoul de instrumente: indicatorul nivelului de carburant

Rezervorul de carburant are o capacitate de aproximativ 55 litri.

Când acul atinge zona de rezervă ⇒ fig. 34 (săgeată), lampa de avertizare se aprinde şi se va auzi un semnal sonor **pentru a reaminti şoferului să alimenteze**. În acest moment mai există aproximativ 7 litri de carburant în rezervor.

Pe afişajul de pe panoul de instrumente apare mesajul [3] **PLEASE REFUEL [XXX]*** (Realimentaţi) ■

[3] În funcţie de versiunea modelului.

Indicatorul temperaturii lichidului de răcire

Acest instrument indică temperatura lichidului de răcire a motorului.

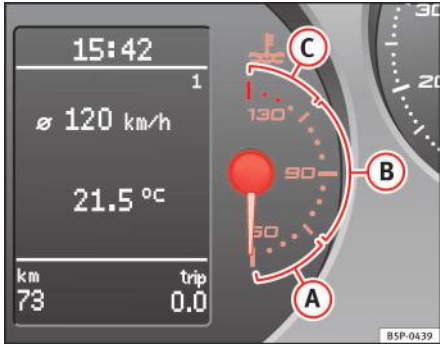

Fig. 35 Panoul de instrumente: indicatorul temperaturii lichidului de răcire

Acul în zona rece (A)

Evitaţi turaţiile mari şi solicitarea intensă a motorului ⇒ fig. 35.

Acul în zona normală (B)

În condiţii normale de conducere, acul trebuie să se afle în secţiunea mediană a scalei. Temperatura poate creşte de asemenea când motorul este solicitat intens, în special la temperaturi exterioare ridicate. Acest fapt nu este un motiv de îngrijorare atât timp cât lampa de avertizare nu se aprinde şi nu apare un mesaj de avertizare* pe afişajul de pe panoul de instrumente.

Acul în zona de avertizare (C)

Lampa de avertizare* ⇒ pagina 80, fig. 49 (2) se va aprinde dacă acul se află în zona de avertizare. Următorul mesaj de avertizare apare pe afişajul ▶

de pe panoul de instrumente [4]. **Opriți automobilul şi motorul.** Verificați nivelul lichidului de răcire ⇒ pagina 246 ⇒ ⚠.

Chiar dacă nivelul lichidului de răcire este corect, **nu continuați călătoria**. Solicitați asistență tehnică.

⚠ ATENȚIE!

La efectuarea de lucrări în compartimentul motor, respectați întotdeauna avertismentele de siguranță ⇒ pagina 239.

Avertizare!

Accesoriile amplasate în fața admisiei aerului reduc efectul lichidului de răcire. La temperaturi exterioare ridicate şi o solicitare intensă a motorului, există riscul supraîncălzirii motorului. ■

Turometrul

Turometrul indică turația motorului în rotații pe minut.

Începutul zonei roşii ⇒ pagina 59, fig. 33 (4) indică turația maximă a motorului la temperatura de funcționare. Totuşi, este recomandabil să selectați o treaptă de viteze superioară, să deplasați maneta selectorului în poziția D sau să eliberați pedala de accelerație înainte ca acul să ajungă în zona roşie.

Avertizare!

Acul turometrului nu trebuie niciodată să intre în zona roşie a scalei. Pericol de deteriorare a motorului.

[4] În funcție de versiunea modelului.

Indicație pentru mediu

Selectarea din timp a unei trepte de viteze superioare va contribui la economisirea de carburant şi reducerea zgomotului produs de motor. ■

Vitezometrul

Vitezometrul este dotat cu un kilometraj digital şi un contor de parcurs, precum şi cu un afişaj al intervalelor de revizie.

În timpul perioadei de rodaj, trebuie respectate instrucțiunile afişate la ⇒ pagina 209. ■

Reglarea ceasului digital*

Ceasul digital este situat în afişajul de pe panoul de instrumente.

– Pentru setarea orei, rotiți butonul de reglare ⇒ pagina 59, fig. 33 (5) în sens orar până la primul “declic”. Cifra orei va clipi. Pentru a schimba ora, apăsați butonul.

– Rotiți butonul de reglare în sens orar până la al doilea “declic” pentru setarea minutelor. Cifra minutelor va clipi. Pentru a schimba minutele, apăsați butonul. ■

Sistemul GPL*

Indicatorul de nivel GPL

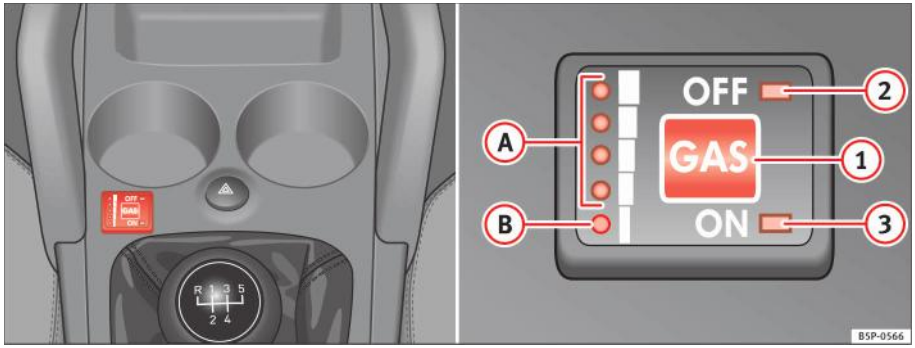

Fig. 36 Consola centrală: lămpile de avertizare şi comutatorul sistemului de gaz.

Afişajul nivelului de umplere a sistemului GPL

Rezervorul de GPL ⇒ ⚠ din locaşul roţii de rezervă are o capacitate de 39 litri la o temperatură exterioară de 15°C ⇒ pagina 234, „Alimentarea cu GPL“.

Nivelul de GPL din rezervor este indicat ce cele cinci lămpi de control ⇒ fig. 36 (A) şi (B). Acesta variază în funcţie de temperaturile exterioare.

Când rezervorul de GPL este plin, se aprind lămpile albastre (A) şi, pe măsură ce nivelul se reduce, lămpile albastre se sting. Atunci când se ajunge la nivelul de rezervă, lampa (B) se aprinde.

Când rezervorul de GPL este gol, un avertizor sonor va emite un semnal prelung. Lampa de avertizare (2) se aprinde şi lămpile de avertizare (A) clipesc lent. Pentru a opri avertizorul sonor, apăsaţi comutatorul GAS (gaz) (1). Alimentaţi cu GPL cu proxima ocazie.

Dacă, în timp ce conduceţi cu GPL, se aude brusc un avertizor sonor, lampa (2) se aprinde şi lămpile (A) clipesc rapid, însemnând că există o defecţiune la nivelul sistemului GPL. Pentru a opri avertizorul sonor, apăsaţi comutatorul GAS (gaz) (1). Apelaţi la un atelier specializat pentru verificarea sistemului GPL.

⚠ ATENŢIE!

GPL este o substanţă extrem de explozivă şi inflamabilă. Aceasta poate cauza arsuri grave şi alte leziuni.

- **Se vor lua măsurile necesare pentru reducerea riscului de incendiu sau explozie.**

ATENȚIE! Continuare

- **La parcarea automobilului în spații închise (de exemplu într-un garaj), asigurați-vă că este asigurată o ventilație adecvată, naturală sau mecanică, pentru neutralizarea GPL în cazul unor scurgeri.**

Indicație

- Valorile prezentate în afişajele pentru consumul mediu de carburant şi carburantul rămas de pe afişajul multifuncțional (MFI)[5] de pe panoul de instrumente sunt doar valori aproximate.
- Vă recomandăm să verificați nivelul de carburant pe indicatorul nivelului de carburant din rezervorul de benzină de pe panoul de instrumente ⇒ pagina 60
- Dacă se efectuează frecvent călătorii pe distanțe scurte, în special atunci când temperaturile exterioare sunt scăzute, automobilul va avea tendința de a funcționa mai mult pe benzină decât pe GPL. De aceea, s-ar putea ca rezervorul de benzină să se golească mai repede decât rezervorul de GPL. ■

Afişaj digital pe panoul de instrumente

Afişajul (fără mesaje de avertizare sau informative)

Afişajul de pe panoul de instrumente indică, printre altele, kilometrajul şi contorul de parcurs, precum şi poziția manetei selectorului.

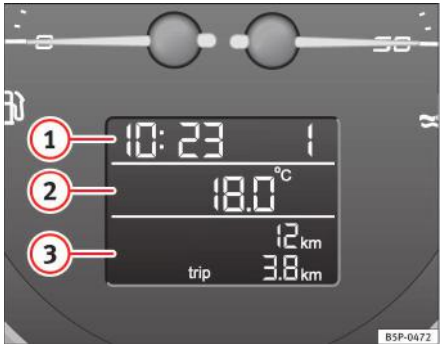

Fig. 37 Imagine detaliată a panoului de instrumente: ecran cu diferite indicații

(1) Afişajul ceasului digital ⇒ pagina 61. În partea dreaptă a afişajului: Afişarea poziției manetei selectorului pentru cutia de viteze automată*. Este evidențiată poziția curentă a manetei selectorului sau treapta de viteze cuplată (pentru Tiptronic)*.

(2) Temperatura exterioară.

(3) Afişarea kilometrajului sau a intervalului flexibil de revizie*. ■

[5] Echipamente opționale

Informații afișate*

Afişajul de pe panoul de instrumente indică kilometrajul şi contorul de parcurs, precum şi poziția manetei selectorului.



Fig. 38 Afişaj digital pe panoul de instrumente

(1) Ceasul: “Reglarea ceasului”. În partea dreaptă a afişajului: Afişarea poziției manetei selectorului pentru cutia de viteze automată*. Este evidențiată poziția curentă a manetei selectorului sau treapta de viteze cuplată (pentru Tiptronic).

(2) Există indicații opționale şi automate ce pot fi afişate în acest câmp.

– **Indicații opționale:** de ex. cele de pe afişajul multifuncțional (MFI)

– **Indicații automate:** Mesajele informative şi de avertizare.

– Sunt de asemenea afişate meniuri care oferă informații suplimentare şi care pot fi utilizate pentru a efectua diverse setări: “Meniurile panoului de instrumente”

(3) Temperatura exterioară.

(4) Afişarea kilometrajului sau a intervalului flexibil de revizie. ■

Afişarea treptei recomandate*

Această indicație ajută la economisirea carburantului.



Fig. 39 Afişarea treptei de viteze

Utilizați afişajul treptei de viteze pentru a economisi carburant. Dacă vă deplasați în treapta de viteze corectă, lângă afişajul treptei de viteze va apărea un punct. Dacă nu vă deplasați în treapta de viteze corectă, lângă afişajul treptei de viteze va apărea o săgeată care indică dacă este necesară trecerea într-o treaptă de viteze superioară sau una inferioară. ■

Afişarea kilometrajului sau a intervalului flexibil de revizie

Kilometrajul

Contorul din partea stângă a afişajului înregistrează distanța totală parcursă de automobil.

Contorul din partea dreaptă înregistrează distanța fiecărei călătorii. Ultima cifră indică trepte de 100 metri. Contorul de parcurs poate fi resetat menținând apăsat butonul de resetare ⇒ pagina 59, fig. 33 (6) timp de câteva secunde.

Afişarea intervalului de revizie

O **pre-avertizare de revizie** va apărea în afişajul kilometrajului dacă termenul de revizie se apropie. Vor fi afişate simbolul “cheie” şi indicația “km”, cu distanța ce poate fi parcursă până la următoarea revizie programată. Indicația se va modifica după aproximativ 10 secunde. Vor fi afişate simbolul “ceas” şi numărul de zile până la următoarea revizie programată. Pe afişajul panoului de instrumente apare următorul mesaj*: **SERV. IN ... KM OR...(Km sau...) DAYS** (zile). Mesajul de revizie va dispărea la aproximativ 20 de secunde după punerea contactului sau pornirea motorului. Afişarea normală poate fi reluată prin apăsarea butonului de resetare a contorul de parcurs sau a comutatorului basculant pentru MFI ⇒ fig. 40 (B).

La punerea contactului, puteți apela **mesajul de revizie** curent prin apăsarea butonului de resetare a contorului de parcurs timp de 2 secunde.

O **revizie restantă** este indicată prin semnul minus înaintea cifrei ce semnifică numărul de kilometri sau de zile. ■

Ecran cu afişaj multifuncțional (MFI)*

Afişajul multifuncțional (MFI) oferă informații referitoare la călătorie şi consumul de carburant.

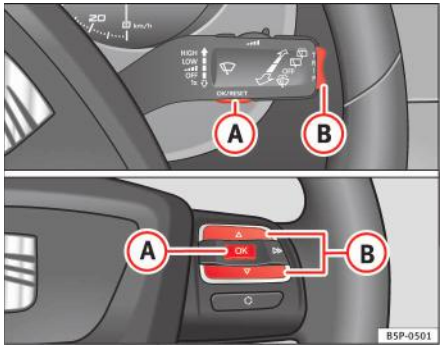

Fig. 40 Butoanele basculante A şi B. Comenzile de pe volan.

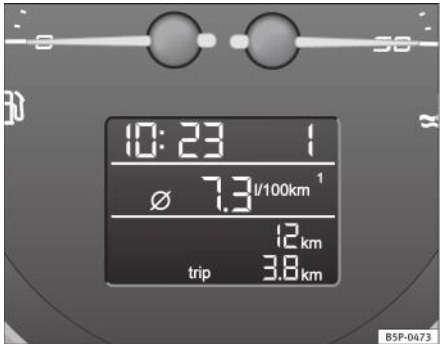

Fig. 41 Afişaj digital pe panoul de instrumente

Sistemul multifuncțional utilizează două memorii automate: **1 - Memoria curentă** şi **2 - Memoria totală**. Memoria selectată va fi indicată în colțul din dreapta sus al afişajului.

Selectarea unei memorii

– Cu contactul pus, apăsați scurt butonul ⇒ pagina 65, fig. 40 (A) de pe maneta ştergătoarelor de parbriz pentru a trece de la o memorie la alta sau apăsați butonul (A) de pe comenzile de pe volan ⇒ pagina 65, fig. 40.

Resetarea unei memorii

– Selectați memoria pe care doriți să o resetați.

– Mențineți apăsat butonul (A) de pe maneta ştergătoarelor de parbriz sau butonul (A) de pe comenzile de pe volan timp de cel puțin 2 secunde.

Memoria de parcurs parțial 1 colectează date referitoare la călătorie şi consum de carburant, din momentul punerii contactului până la luarea contactului. În cazul în care călătoria este reluată în interval de două ore de la luarea contactului, noile valori vor fi adăugate în memoria contorului de parcurs existentă. Memoria va fi ştearsă automat în cazul în care călătoria este întreruptă timp de peste două ore.

Memoria de parcurs total 2 colectează date referitoare la parcurs pentru orice număr de călătorii individuale (chiar dacă este luat contactul mai mult de două ore), până la un total de 19 de ore şi 59 de minute de călătorie, pentru o distanță parcursă de 1.999 km. Memoria va fi ştearsă automat dacă una din valorile menționate este atinsă. ■

Indicații pe afişajul multifuncțional (MFI)*

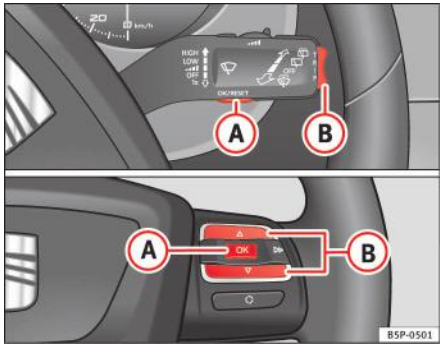

Fig. 42 Butoanele basculante A şi B. Comenzile de pe volan.

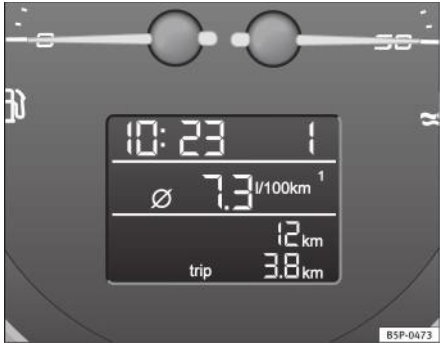

Fig. 43 Afişaj digital pe panoul de instrumente: indicatorul consumului mediu de carburant.

Puteți comuta între următoarele indicații ale afişajului multifuncțional (MFI) prin utilizarea comutatorului basculant ⇒ fig. 42 (B) de pe maneta pentru ştergătoarele de parbriz. ▶

Indicațiile din memorie

- Viteza de rulare
- Durata călătoriei
- Viteza medie
- Distanța
- Autonomia
- Consumul mediu de carburant
- Consumul curent de carburant
- Afişarea temperaturii exterioare
- Avertizarea referitoare la viteză

km/h - Viteza de rulare

Viteza de rulare este afişată digital pe ecran.

min - Durata călătoriei

Afişajul indică timpul scurs de la punerea contactului.

Valoarea maximă afişată în ambele memorii este de 19 de ore şi 59 de minute. Memoria va fi ştearsă automat la atingerea acestei valori.

Řkm/h - Viteza medie

Viteza medie va fi indicată după parcurgerea unei distanțe de aproximativ 100 de metri. Până când apar pe afişaj zece linii. Indicația va fi actualizată la fiecare 5 secunde în timpul deplasării automobilului.

km - Distanța parcursă

Afişajul indică distanța parcursă de la punerea contactului.

Valoarea maximă a afişajului pentru ambele memorii este de 1.999 km. Odată ce se ajunge la această valoare, memoria este ştearsă automat.

km - Autonomia

Autonomia este calculată utilizând cifrele pentru conținutul rezervorului şi consumul curent de carburant. Aceasta indică distanța ce poate fi parcursă de automobil utilizând aceleaşi condiții ca referință.

Ř l/100 km - Consumul mediu de carburant

Consumul mediu de carburant va fi indicat ⇒ pagina 66, fig. 43 după parcurgerea unei distanțe de aproximativ 100 de metri. Până când apar pe afişaj zece linii. Indicația va fi actualizată la fiecare 5 secunde în timpul deplasării automobilului. Cantitatea de carburant utilizată nu va fi indicată.

l/100 km sau l/h - Consumul curent de carburant

Afişajul va indica consumul curent de carburant în litri/km în timpul deplasării automobilului sau în litri/h, când automobilul staționează cu motorul în funcțiune.

Utilizând aceste indicații, puteți observa modul în care stilul de conducere afectează consumul de carburant ⇒ pagina 211.

Afişarea temperaturii exterioare

Domeniul de măsurare se situează între -45°C şi +58°C. La temperaturi sub +4°C, este afişat “simbolul unui cristal de gheață” şi este emisă o “avertizare” sonoră dacă viteza automobilului depăşeşte 20 km/h (avertizare privind poleiul). Acest simbol clipeşte timp de aproximativ 10 secunde şi va rămâne aprins până când temperatura exterioară urcă la peste +4°C sau 6°C, dacă era deja aprins.

Indicatorul vitezei setate

În timpul conducerii la viteza setată, accesați modul de indicare a vitezei şi apăsați butonul (A) (Resetare), iar afişajul va indica valoarea setată. La depăşirea valorii setate, pe ecran este afişat un mesaj de avertizare [6] şi este generat un semnal sonor de avertizare.

Acesta poate fi dezactivat prin apăsarea butonului (A) (Resetare).

[6] În funcție de versiunea de model, mesajul de pe ecran poate varia şi poate fi reprezentat prin afişarea intermitentă a vitezei sau printr-un mesaj referitor la viteză.

Viteza poate fi modificată utilizând comutatorul basculant (B) în trepte de 5 km/h, în interval de 5 secunde de la afişarea valorii iniţiale din memorie.

ATENŢIE!

Este posibil să existe polei pe suprafaţa carosabilului chiar dacă "simbolul fulg de zăpadă" nu este afişat. Din acest motiv, nu trebuie să vă bazaţi exclusiv pe această indicaţie - Risc de accident!

Indicaţie

Când automobilul staţionează sau se deplasează la viteze foarte reduse, temperatura afişată poate fi uşor mai ridicată decât temperatura exterioară reală, din cauza căldurii generate de motor. ■

Mesajele de avertizare sau informative de pe afişaj

Defecţiunile sunt indicate pe afişaj prin intermediul lămpilor de avertizare şi al mesajelor de avertizare/informative.

Sistemul efectuează o verificare a anumitor componente şi funcţii la punerea contactului şi în timpul deplasării automobilului. Defecţiunile funcţionale sunt indicate prin simboluri însoţite de mesaje de avertizare şi informative pe afişaj. În anumite cazuri, este generat un semnal sonor de avertizare.

Simboluri de avertizare

Există simboluri de avertizare roşii (nivel de prioritate 1) şi simboluri de avertizare galbene (nivel de prioritate 2)

Mesajele informative

Pe lângă mesajele de avertizare generate în cazul unei defecţiuni, vor fi afişate informaţii privind procedurile sau va fi solicitată efectuarea anumitor acţiuni.

Indicaţie

În cazul ecranelor fără mesaje de avertizare sau informative, defecţiunile sunt indicate exclusiv prin lămpi de avertizare. ■

Mesajele de avertizare, prioritate 1 (roşu)

Dacă apare una din aceste defecţiuni, lampa de avertizare va clipi sau se va aprinde şi va fi însoţită de **trei semnale sonore de avertizare**. Aceasta este o avertizare referitoare la un **pericol**. Opriţi automobilul şi motorul. Verificaţi şi remediaţi defecţiunea. Solicitaţi asistenţă de specialitate dacă este necesar.

Dacă sunt detectate simultan mai multe defecţiuni cu prioritate 1, simbolurile vor fi afişate succesiv timp de aproximativ 2 secunde fiecare şi vor continua până la remedierea defecţiunii.

În timpul afişării unui mesaj de avertizare cu nivelul de prioritate 1, pe ecran nu va apărea niciun meniu.

Exemple de mesaje de avertizare cu nivel de prioritate 1 (roşu)

- Simbolul pentru sistemul de frânare (!) cu mesajul de avertizare **STOP BRAKE FLUID SERVICE MANUAL** (Stop. Lichidul de frână. Manualul de service) sau **STOP BRAKE FAULT SERVICE MANUAL** (Stop. Defecţiune frână. Manualul de service).
- Simbolul pentru lichidul de răcire cu mesajul de avertizare **STOP SEE COOLANT SERVICE MANUAL** (Opriţi. Verificaţi lichidul de răcire. Manualul de service).

- Simbolul pentru presiunea uleiului de motor cu mesajul de avertizare **STOP ENGINE OIL PRESSURE LOW! INSTRUCTION MANUAL** (Stop. Presiunea uleiului de motor este redusă! Manual de utilizare) ■

Mesajele de avertizare, prioritate 2 (galben)

Dacă apare una din aceste defecțiuni, lampa de avertizare se aprinde şi este însoțită de **un semnal sonor de avertizare**. Funcția trebuie verificată cât mai curând posibil.

Dacă sunt detectate simultan mai multe probleme prioritate 2, simbolurile sunt afişate succesiv timp de aproximativ 2 secunde fiecare. După un interval stabilit, mesajul text va dispărea şi simbolul va fi afişat pentru reamintire pe partea laterală a afişajului.

Mesajele de avertizare cu **prioritate 2** nu vor fi afişate înainte de rezolvarea mesajelor de avertizare cu **prioritate 1**!

Exemple de mesaje de avertizare cu prioritate 2 (galben):[7)]

- Lampa avertizare carburant cu mesajul informativ **PLEASE REFUEL** (Realimentați).
- Simbolul pentru lichidul de spălare a parbrizului cu mesajul informativ **REFILL WINDSCREEN WASHER FLUID** (Reumpleți cu lichid de spălare a parbrizului). Reumpleți rezervorul spălătorului de parbriz ⇒ pagina 248. ■

7) În funcție de versiunea modelului.

Meniurile planşei de bord*

Exemplu de utilizare a meniurilor

Toate meniurile de pe panoul de instrumente pot fi utilizate conform procedurii următoare. Meniurile panoului de instrumente pot fi diferite în funcție de versiunea modelului.

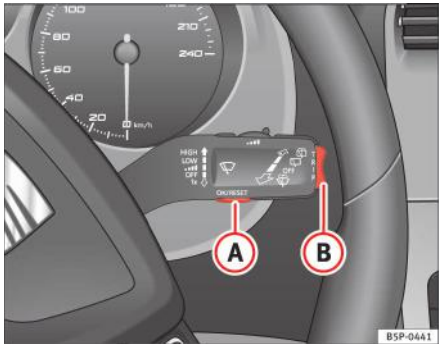

Fig. 44 Maneta ştergătoarelor de parbriz: butonul A pentru confirmarea selectării meniului şi comutatorul basculant B pentru schimbarea meniului

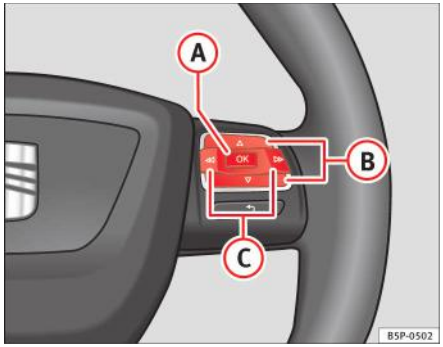

Fig. 45 Comenzile de pe volan: butonul A pentru confirmarea selectării meniului şi comutatorul B pentru schimbarea meniului

Setarea unei avertizări pentru viteză va fi utilizată ca exemplu pentru modul de utilizare a meniurilor. Acest lucru este recomandat, de exemplu, atunci când utilizați pneuri de iarnă neadecvate pentru viteza maximă a automobilului.

1. Deschiderea meniului principal cu maneta MFI

– Puneți contactul.

– Țineți apăsat butonul (B) timp de două secunde pentru revenirea la meniul principal din alt meniu. Poate fi necesară repetarea operației până la afişarea meniului principal.

2. Deschiderea meniului “Configuration” (configurare) cu maneta MFI

– Pentru selectarea unei opțiuni din meniu, apăsați partea superioară sau inferioară a comutatorului basculant. Opțiunea selectată este afişată între două linii şi va apărea de asemenea un triunghi în partea dreaptă.

– Selectați meniul **Configuration (Configurare)**.

– Apăsați butonul (A) de pe maneta ştergătoarelor de parbriz. Meniul **Configuration (Configurare)** este accesat.

2. Accesarea meniului “Configurare” cu ajutorul comenzilor de pe volan

– Pentru accesarea meniului “Configurare”, apăsați butonul (C) ⇒ pagina 70, fig. 45 până la afişarea meniului. Acum vă aflați în acest meniu.

3. Accesarea meniului principal “Pneurile de iarnă”

– Selectați opțiunea **Pneurile de iarnă** utilizând comutatorul (B).

– Apăsați butonul (A). Meniul **Pneurile de iarnă** este accesat.

4. Programarea unei avertizări pentru limita de viteză

– Utilizați butonul (B) pentru selectarea opțiunii **+10 km/h** sau **-10 km/h** şi apăsați butonul (B) pentru a creşte sau a reduce viteza setată.

5. Pentru activarea şi dezactivarea avertizării referitoare la limita de viteză

– Utilizați comutatorul (B) pentru selectarea opțiunii **On/Off (activare/ dezactivare)** şi apăsați butonul pentru activarea sau dezactivarea avertizării referitoare la viteză. Dacă avertizarea referitoare la limita de viteză este dezactivată, vor fi afişate trei linii **---**

6. Închiderea meniului “Pneurile de iarnă”

– Selectați opțiunea **Back** (Înapoi) din cadrul meniului.

Funcția “Pneurile de iarnă” generează un semnal optic şi sonor când automobilul atinge viteza limită setată.

Exemplu de meniu “Pneurile de iarnă”

Afişat pe ecran **Winter tyres (Pneurile de iarnă)**	**Funcția** Numele meniului afişat
X km/h	Este afişată viteza setată curent
sau ---	sau vor fi afişate linii dacă funcția este dezactivată.
On/Off (activare/ dezactivare)	Dacă funcția este activată sau dezactivată
+10 km/h	Valoarea setată creşte cu 10 km/h
-10 km/h	Valoarea setată scade cu 10 km/h
Back (Revenire)	Meniul “Pneurile de iarnă” este închis şi este prezentat ultimul meniu afişat.

Indicație

Pentru echipamentele electronice şi ale automobilului, vor fi afişate unul sau mai multe astfel de meniuri. ■

Meniul principal

Meniul asigură accesul la diversele funcţii ale afişajului (numai cu maneta MFI).

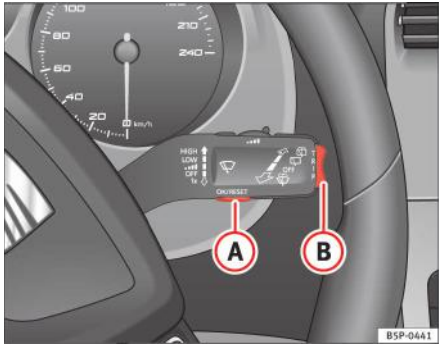

Fig. 46 Maneta ştergătoarelor de parbriz (MFI): butonul A pentru confirmarea selectării meniului şi comutatorul basculant B pentru schimbarea meniului



Fig. 47 Afişaj digital pe panoul de instrumente: Meniul principal

Deschiderea meniului principal

– Puneţi contactul.

– Ţineţi apăsat butonul eject (B) timp de minim 2 secunde. Poate fi necesară repetarea operaţiei până la afişarea meniului principal.

Selectarea unui submeniu din meniul principal

– Pentru selectarea unei opţiuni din meniu, apăsaţi partea superioară sau inferioară a comutatorului basculant (B). Opţiunea selectată este afişată între două linii orizontale.

– Apăsaţi butonul (A) pentru selectarea opţiunii.

Exemplu de utilizare a meniului ⇒ pagina 70

Meniul principal	Funcţia
Multi-function display (Afişajul multifuncţional)	Treceţi la afişajul multifuncţional (MFI): “Multifunction display (MFI)”
Audio	Acest meniu afişează informaţiile disponibile referitoare la sursa audio activă (post radio, piesă CD audio / MP3 / USB / iPod / Bluetooth audio[a] / apelare informaţii[a].

Navigation (Sistemul de navigație)	Acest meniu este disponibil numai dacă automobilul este dotat cu un sistem de navigație. Sistemul de navigație trebuie să fie activat. Când ghidarea în traseu este activată, sunt afișate săgețile pentru indicarea virajelor și barele de proximitate. Afișajul este similar cu cel al sistemului de navigație. Dacă ghidarea în traseu nu este activată, sunt afișate sensul de deplasare (busola) și numele străzii pe care vă deplasați.
Telephone (Telefonul)	Acest meniu este disponibil doar dacă automobilele cu radio sunt echipate cu funcție telefon. La automobilele cu sistem de radio-navigație, acest meniu este disponibil în unitatea centrală (navigator) ⇒ caietul “SEAT Media System 2.1”.
Vehicle condition (Starea automobilului)	Acest meniu afișează mesajele de avertizare sau informative curente: “Vehicle status menu” (meniul de stare a automobilului). Această opțiune clipește la apariția oricăruia dintre aceste mesaje.
Configuration (Configurare)	Această opțiune permite resetarea ceasului, a avertizării pentru viteza la utilizarea pneurilor de iarnă, a unităților de măsură, a limbii, a încălzirii independente, a meniului pentru lumini și vizibilitate și a meniului funcțiilor de control.

a) Doar la automobilele echipate cu sistem de radio-navigație.

Indicație

Pentru echipamentele electronice și ale automobilului, vor fi afișate unul sau mai multe astfel de meniuri. ■

Meniul Multifunction display (MFI) (afișajul multifuncțional)

Afișajul multifuncțional (MFI) oferă informații referitoare la călătorie și consumul de carburant.



Fig. 48 Afișajul panoului de instrumente din afișajul multifuncțional (MFI).

Afișajul multifuncțional (MFI) are două memorii automate: **1 - Memoria de parcurs parțial și 2 - Memoria totală**. Memoria selectată este prezentată permanent în secțiunea din dreapta sus a afișajului ⇒ fig. 48.

Deschiderea meniului afișajului multifuncțional

– Selectați meniul **Multifunction display** (afișaj multifuncțional) din meniul principal ⇒ pagina 72 și apăsați butonul OK de pe maneta ștergătoarelor de parbriz sau de pe maneta multifuncțională*.

Selectarea unei memorii

– Pentru a comuta între memorii, apăsați scurt butonul A ⇒ pagina 70, fig. 44 ⇒ pagina 70 de pe maneta ștergătoarelor de parbriz sau butonul OK de pe maneta multifuncțională ⇒ pagina 70, fig. 45 ⇒ pagina 70 în timp ce contactul este pus.

Resetarea unei memorii

– Selectați memoria din care doriți să ștergeți valorile.
– Mențineți apăsat butonul (A) de pe maneta ștergătoarelor de parbriz sau butonul [A] de pe volanul multifuncțional timp de cel puțin 2 secunde.

Memoria de parcurs parțial 1 colectează date referitoare la călătorie și consumul de carburant, din momentul punerii contactului până la luarea contactului. În cazul în care călătoria este reluată în interval de două ore de la luarea contactului, noile valori vor fi adăugate în memoria contorului de parcurs existentă. Memoria va fi ștearsă automat în cazul în care călătoria este întreruptă timp de peste două ore.

Memoria de parcurs total 2 colectează date referitoare la parcurs pentru orice număr de călătorii individuale (chiar dacă este luat contactul mai mult de două ore), până la un total de 19 de ore și 59 de minute de călătorie, pentru o distanță parcursă de 1.999 km. Memoria va fi ștearsă automat dacă una din valorile menționate este atinsă.

Indicațiile memoriei

Următoarele date pot fi vizualizate pe afișajul multifuncțional cu ajutorul comutatorului basculant (B) ⇒ pagina 70, fig. 44 ⇒ pagina 70 de pe maneta ștergătoarelor de parbriz sau prin apăsarea butonului [△] sau [▽] ⇒ pagina 70, fig. 45 de pe volanul multifuncțional*.

- Durata
- Consumul curent de carburant
- Consumul mediu de carburant
- Autonomia
- Distanța
- Viteza medie
- Viteza auxiliară
- Afișajul digital al vitezei[8)]

[8)] Nu este posibil să vedeți dacă este activat afișajul alternativ al vitezei.

- Speed warning at --- km/h (Avertizarea pentru viteză la --- km/h)

Selectarea personalizată a afișajului

Șoferul poate stabili care afișaje să fie prezentate pe afișajul panoului de instrumente, după caz:

- Selectați submeniul **Multifunction Display Data** (Datele afișajului multifuncțional) din meniul **Configuration** (configurare) ⇒ pagina 76.
- Afișajele pot fi activate sau dezactivate individual prin marcarea opțiunii dorite și apăsarea butonului [OK] de pe maneta ștergătoarelor de parbriz sau de pe volanul multifuncțional*.

Duration (durata) în h și min

Afișajul indică timpul scurs de la punerea contactului.

Valoarea maximă afișată în ambele memorii este de 19 de ore și 59 de minute. Memoria va fi ștearsă automat la atingerea acestei valori.

Current fuel consumption (Consumul curent de carburant) în l/100 km sau l/h

Afișajul va indica consumul curent de carburant în litri/100 km în timpul deplasării automobilului sau în litri/h, când automobilul staționează cu motorul în funcțiune.

Utilizând aceste indicații, puteți observa modul în care stilul de conducere afectează consumul de carburant ⇒ pagina 174.

Average consumption (Consumul mediu) în l/100 km

Consumul mediu de carburant va fi indicat după parcurgerea unei distanțe de aproximativ 100 de metri. Până când apar pe afișaj zece linii. Indicația va fi actualizată la fiecare 5 secunde în timpul deplasării automobilului. Cantitatea de carburant utilizată nu va fi indicată.

Fuel range (Autonomia) în km

Autonomia este calculată utilizând cifrele pentru conținutul rezervorului și consumul curent de carburant. Aceasta indică distanța ce poate fi parcursă de automobil utilizând aceleași condiții ca referință.

Distance travelled (Distanța parcursă) în km

Afişajul indică distanța parcursă de la punerea contactului.

Valoarea maximă a afişajului pentru ambele memorii este de 1.999 km. Odată ce se ajunge la această valoare, memoria este ştearsă automat.

Average speed (Viteza medie) în km/h

Viteza medie va fi indicată după parcurgerea unei distanțe de aproximativ 100 de metri. Până când apar pe afişaj zece linii. Indicația va fi actualizată la fiecare 5 secunde în timpul deplasării automobilului.

Afişaj alternativ viteză (mph sau km/h)

Viteza este afişată şi într-o altă unitate de măsură decât cea de pe kilometraj.

- Selectați meniul **Configuration** (configurație) utilizând comutatorul basculant de pe maneta ştergătoarelor de parbriz de pe volanul multifuncțional* ⇒ pagina 70.
- Selectați opțiunea **Auxiliary speed** (viteză auxiliară) şi apăsați OK pe maneta pentru ştergătorul de parbriz de pe volanul multifuncțional*.

Afişajul digital al vitezei

Afişajul panoului de instrumente prezintă viteza în format digital[8)].

Speed warning at --- km/h (Avertizarea pentru viteză la --- km/h)

Această funcție vă poate ajuta să mențineți viteza în limite. Apăsați butonul OK de pe maneta ştergătoarelor de parbriz (A) sau volanul multifuncțional* pentru a selecta viteza curentă. Afişajul panoului de instrumente prezintă viteza selectată, de exemplu, **Avertisment pentru viteză 120 km/h**. Aveți cinci secunde pentru a reseta viteza între 30 km/h şi 250 km/h folosind comutatorului basculant (B) sau butoanele △ sau ▽ de pe volanul multifuncțional*. Apăsați butonul OK sau aşteptați cinci secunde până când viteza este memorată, iar avertizarea este activată. Dacă se depăşeşte viteza selectată, se aude un semnal sonor şi este afişat un mesaj de avertizare până la reducerea vitezei cu cel puțin 4 km/h sub viteza memorată. Funcția este dezactivată prin reapăsarea butonului OK. **Avertisment pentru viteză ---- km/h** este afişat acum pe panoul de instrumente.

Afişarea temperaturii exterioare

Domeniul de măsurare se situează între -40°C (-40°F) şi +50°C (+125°F). La temperaturi exterioare mai mici de +4°C (+39,2°F), apare "simbolul fulg de zăpadă" (avertizare pentru polei) în plus față de afişarea temperaturii exterioare. Acest simbol clipeşte timp de câteva secunde şi rămâne aprins până când temperatura exterioară depăşeşte +6°C (+42,8°F).

⚠ ATENȚIE!

Este posibil să existe polei pe suprafața carosabilului chiar dacă "simbolul fulg de zăpadă" nu este afişat. Din acest motiv, nu trebuie să vă bazați exclusiv pe această indicație - Risc de accident!

Indicație

- Există diverse panouri de instrumente; prin urmare, afişajul multifuncțional poate fi diferit.
- Când automobilul staționează sau se deplasează la viteze foarte reduse, temperatura afişată poate fi uşor mai ridicată decât temperatura exterioară reală, din cauza căldurii generate de motor.
- Automobilele cu volan multifuncțional* nu au butoane pe maneta ştergătoarelor de parbriz. Afişajul multifuncțional poate fi comandat doar prin intermediul butoanelor de pe volanul multifuncțional*. ■

Meniul Starea automobilului

Acest meniu prezintă mesaje de avertizare şi informative

Accesarea meniului Starea automobilului

– Selectaţi opţiunea **Vehicle status** (starea automobilului) din meniul principal: “Main menu” şi apăsaţi butonul OK de pe maneta ştergătoarelor de parbriz (A) ⇒ pagina 72, fig. 46. **sau**

– Apăsaţi butonul ▷ sau ◁ de pe volanul multifuncţional* ⇒ pagina 70, fig. 45 până când este afişat meniul **Vehicle Status** (Starea automobilului).

Mesajele de avertizare şi informative cu nivelul de prioritate 2: “Mesajele informative şi de avertizare afişate” dispar automat după un anumit timp şi sunt memorate în meniul **Vehicle status** (starea automobilului).

Mesajele de avertizare şi informative pot fi vizualizate în acest meniu. Dacă nu există mesaje de avertizare sau de informare, opţiunea **Vehicle status** (Starea automobilului) nu este afişată. Dacă există mai multe mesaje, fiecare este afişat timp de câteva secunde.

Exemplu de utilizare a meniului ⇒ pagina 70

Indicaţie

Dacă nu există mesaje de avertizare, acest meniu nu este disponibil. ■

Meniul Configuration

Acest meniu este utilizat pentru setarea funcţiilor automobilului.

Deschiderea meniului Configurare

– Selectaţi opţiunea **Configuration** (Configurare) din meniul principal: “Main menu” (meniu principal) şi apăsaţi butonul OK (A) ⇒ pagina 70, fig. 44 de pe maneta ştergătoarelor de parbriz. **sau**

– Apăsaţi butonul ▷ sau ◁ de pe volanul multifuncţional* ⇒ pagina 70, fig. 45 până când este afişat meniul **Configuration** (Configurare).

Exemplu de utilizare a meniului ⇒ pagina 70

Afişat pe ecran	Funcţia
Multifunction display data (Datele afişajului multifuncţional)	Acest meniu este utilizat pentru stabilirea datelor din meniul afişajului multifuncţional care vor fi afişate pe panoul de instrumente ⇒ pagina 73
Convenience (funcţii de control)	Acest meniu vă permite să realizaţi setările pentru funcţiile de control din automobil.
Lights and visibility (Luminile şi vizibilitatea)	Din acest meniu puteţi modifica setările referitoare la iluminarea automobilului.
Time (timpul)	Pot fi modificate ora şi minutele indicate de ceas şi de sistemul de navigaţie. Alegeţi între formatul de 12 sau 24 de ore şi schimbarea în ora de vară. ▶

Winter tyres (Pneurile de iarnă)	Meniul permite setarea unei viteze la care sistemul va genera o avertizare optică şi sonoră. Puteţi utiliza această funcţie, de exemplu dacă aţi montat pneuri de iarnă neadecvate pentru viteza maximă a automobilului. Vă rugăm să consultaţi secţiunea “Roţile şi pneurile”.
Settings (Setări): Language (Limba)	Mesajele afişate şi mesajele sistemului de navigaţie pot fi vizualizate în limbi diferite.
Units (Unităţi de măsură)	Această opţiune permite selectarea unităţilor de măsură pentru afişarea temperaturii, a valorilor consumului de carburant şi a distanţelor.
Aux. Viteza	Panoul de instrumente afişează viteza şi în altă unitate de măsură (mph sau km/h) decât cea indicată de vitezometru.
Inter Service (Intervale de revizie)	Consultaţi mesajele de revizie şi resetaţi de aici afişajul intervalului de revizie.
Factory settings (Setările din fabricaţie)	Sunt restabilite valorile predefinite de producător pentru funcţiile din acest meniu.
Back (Revenire)[a)]	Această opţiune asigură revenirea la meniul principal

a) Doar dacă este utilizată maneta ştergătoarelor de parbriz (MFI).

Indicaţie

- Pentru echipamentele electronice şi ale automobilului, vor fi afişate unul sau mai multe astfel de meniuri.
- Dealerii SEAT pot programa alte funcţii sau pot schimba funcţiile existente, în funcţie de echiparea automobilului.
- Meniul Configuration (Configurare) este accesibil doar când automobilul staţionează. ■

Meniul Convenience (Meniul funcţiilor de control)

Din acest meniu puteţi modifica setările funcţiilor de control ale automobilului.

Deschiderea meniului funcţiilor de control

– Selectaţi opţiunea **Configuration** (Configurare) din meniul principal şi apăsaţi butonul OK A ⇒ pagina 70, fig. 44 de pe maneta ştergătoarelor de parbriz.

– Apăsaţi butonul ▷ sau ◁ de pe volanul multifuncţional* ⇒ pagina 70, fig. 45 până când este afişat meniul **Configuration** (Configurare).

– Selectaţi opţiunea **Convenience** (funcţii de control) din meniul principal şi apăsaţi butonul A de pe maneta ştergătoarelor de parbriz.

Exemplu de utilizare a meniului ⇒ pagina 70

Afişat pe ecran	Funcţia
Open door (Deschiderea uşii)	One door (O uşă): Descuierea individuală activată. Auto. locking (Încuierea automată): uşile sunt încuiate automat când automobilul se deplasează cu viteză mai mare de aproximativ 15 km/h. Auto unlock (Descuierea automată): uşile sunt descuiate la scoaterea din contact a cheii.
Elec. window control (Comanda geamurilor acţionate electric)	Deschiderea şi închiderea geamurilor acţionate electric: aceasta determină deschiderea sau închiderea tuturor geamurilor când automobilul este descuiat sau încuiat. Funcţia de deschidere poate fi de asemenea activată doar pentru uşa şoferului.
Exterior mirror adjust (reglare oglinzi retrovizoare exterioare)	Dacă este selectată reglarea sincronizată, când se reglează oglinda exterioară de pe partea şoferului, este deplasată şi oglinda exterioară de pe partea pasagerului.
Factory settings (Setările din fabricaţie)	Sunt restabilite valorile predefinite de producător pentru funcţiile din acest meniu.
Back (Revenire)	Această opţiune asigură revenirea la meniul Configuration (Configurare)

Indicaţie

Pentru echipamentele electronice şi ale automobilului, vor fi afişate unul sau mai multe astfel de meniuri. ■

Meniul Lumini şi vizibilitate

Din acest meniu puteţi modifica setările referitoare la iluminarea automobilului.

Deschiderea meniului Luminile şi vizibilitatea

– Selectaţi opţiunea **Configuration** (Configurare) din meniul principal: “Main menu” (meniu principal) şi apăsaţi butonul OK (A) ⇒ pagina 70 de pe maneta ştergătoarelor de parbriz.
sau

– Apăsaţi butonul ▷ sau ◁ de pe volanul multifuncţional* ⇒ pagina 70, fig. 45 până când este afişat meniul **Configuration** (Configurare).

– Selectaţi opţiunea **Lights & visibility** (Lumini şi vizibilitate) din meniul principal şi apăsaţi butonul (A) de pe maneta ştergătoarelor de parbriz.

Exemplu de utilizare a meniului ⇒ pagina 70

Afişat pe ecran	Funcția
Coming Home Leaving Home	Această opțiune permite reglarea duratei în care farurile rămân aprinse după încuierea automobilului şi permite de asemenea conectarea şi deconectarea funcției
Indicator conf. (Conf. indicator)	Funcția de control a semnalizatoarelor schimbării direcției poate fi activată sau dezactivată de aici. Dacă este activat modul funcțiilor de control, lampa de semnalizare a schimbării direcției va clipi de cel puțin de trei ori, la activare.
Factory settings (Setările din fabricație)	Sunt restabilite valorile predefinite de producător pentru funcțiile din acest meniu.
Back (Revenire)	Această opțiune asigură revenirea la meniul Configuration (Configurare)

Indicație

Pentru echipamentele electronice şi ale automobilului, vor fi afişate unul sau mai multe astfel de meniuri. ■

Lămpile de avertizare

Prezentare generală a lămpilor de avertizare

Lămpile de avertizare indică mai multe funcții diferite şi defecțiuni posibile.

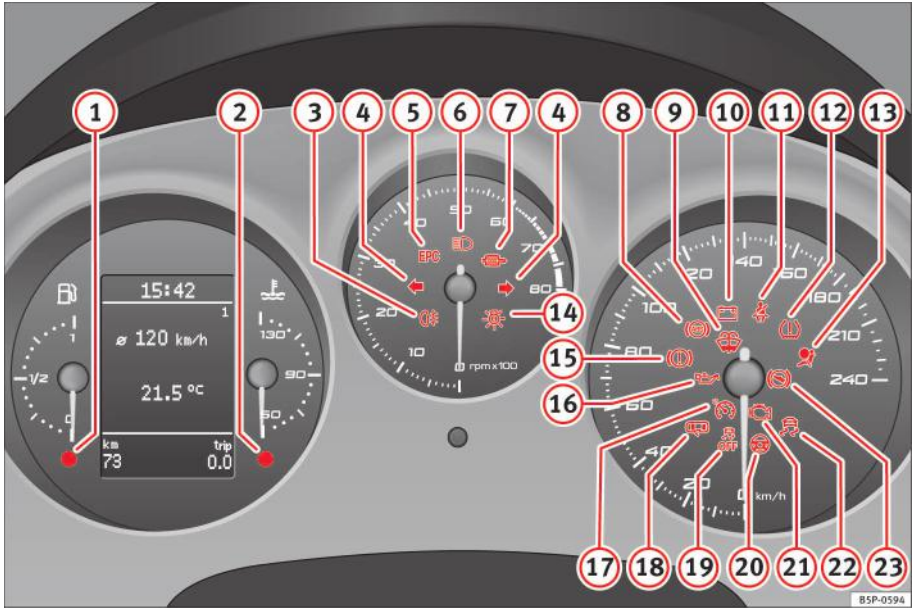

Fig. 49 Comenzile din panoul de instrumente şi lămpile de avertizare. Unele elemente de dotare prezentate în această secțiune sunt montate numai pe anumite modele/generații sau reprezintă dotări opționale.

Element	Simbol	Semnificația lămpilor de avertizare și control	Informații suplimentare
1		Nivelul /rezerva de carburant	⇒ pagina 82
2		Nivelul / temperatura lichidului de răcire	⇒ pagina 82
3		Lampa de ceață spate este aprinsă	⇒ pagina 83
4		Lămpile de semnalizare a schimbării direcției sunt activate	⇒ pagina 83
5	EPC	Defecțiune la motor (motor pe benzină)	⇒ pagina 84
		Sistemul de bujii incandescente pentru motorul diesel	⇒ pagina 84
6		Faza lungă este aprinsă	⇒ pagina 84
7		Acumularea de funingine în filtrul de particule al motorului diesel	⇒ pagina 84
8		Defecțiune a sistemului ABS	⇒ pagina 85
9		Nivelul lichidului de spălare a parbrizului	⇒ pagina 85
10		Defecțiune la alternator	⇒ pagina 86
11		Fixați centurile de siguranță!	⇒ pagina 19
12		Presiunea în pneuri	⇒ pagina 86

Element	Simbol	Semnificația lămpilor de avertizare și control	Informații suplimentare
13		Defecțiune a sistemului de airbaguri sau a dispozitivelor de pretensionare sau airbag dezactivat	⇒ pagina 29 ⇒ pagina 33
14		Bec defect	⇒ pagina 88
15		Frâna de mână este aplicată sau nivelul lichidului de frână este redus sau există o defecțiune la sistemul de frânare	⇒ pagina 87
16		Presiunea uleiului de motor	⇒ pagina 88
17		Tempomatul este activat	⇒ pagina 88
18		Indicator ușă deschisă	⇒ pagina 89
19		**Dacă rămâne aprinsă:** TCS dezactivat	⇒ pagina 90 ⇒ pagina 90⇒ pagina 175
20		Direcția electromecanică	⇒ pagina 89
21		Defecțiune la sistemul de control al emisiilor	⇒ pagina 89

Element	Simbol	Semnificația lămpilor de avertizare și control	Informații suplimentare
22		**Dacă clipește:** programul electronic de stabilitate (ESP) sau TCS acționează **Dacă rămâne aprinsă:** defecțiune ESP sau TCS	⇒ pagina 90 ⇒ pagina 90 ⇒ pagina 175
23		Sistemul automat de blocare a manetei schimbătorului (cutie de viteze automată)	⇒ pagina 91
	SAFE	Imobilizatorul electronic	⇒ pagina 91

ATENȚIE!

- **Nerespectarea indicațiilor furnizate de lămpile și mesajele de avertizare poate cauza accidentări grave sau deteriorarea automobilului.**
- **Riscul de producere a unui accident crește dacă apare o defecțiune la automobil. Utilizați un triunghi reflectorizant pentru a atrage atenția celorlalți participanți la trafic și a preveni punerea în pericol a altor persoane.**
- **Compartimentul motor este o zonă periculoasă! Înainte de deschiderea capotei pentru a efectua lucrări asupra motorului sau în compartimentul acestuia, motorul trebuie oprit și lăsat să se răcească, pentru a reduce riscul de arsuri sau alte leziuni. Citiți și respectați avertismentele relevante ⇒ pagina 239.**

Indicație

- Lampa de avertizare corespunzătoare unei defecțiuni se va aprinde în cazul automobilelor fără funcție de afișare a mesajelor de avertizare și informative.
- În cazul automobilelor cu funcție de afișare a mesajelor de avertizare sau a textelor informative pe afișaj, lampa de avertizare corespunzătoare unei defecțiuni se va aprinde și va fi afișat un mesaj de avertizare sau informativ. ■

Nivelul carburantului / rezerva de carburant

Acest simbol se aprinde pentru a indica faptul că nivelul carburantului din rezervor a coborât sub cel de rezervă.

Lampa se aprinde când mai sunt numai 7 litri de carburant în rezervor. De asemenea, este declanșat **un semnal de avertizare** sonoră. Acesta vă reamintește să alimentați cu carburant cât mai curând posibil ⇒ pagina 232.

Pe afișajul panoului de instrumente apare următorul mesaj[9]: **PLEASE REFUEL!** (Realimentați!). ■

Nivelul de lichid de răcire* / temperatura

Lampa de avertizare se aprinde dacă temperatura lichidului de răcire este prea ridicată sau dacă nivelul acestuia este prea scăzut.

Există o defecțiune dacă:

- Simbolul de avertizare nu se stinge după câteva secunde.
- Lampa de avertizare se aprinde sau clipește în timpul deplasării automobilului și sunt emise **trei semnale acustice de avertizare** ⇒ ⚠. ▶

[9] În funcție de versiunea modelului.

Aceasta înseamnă că nivelul lichidului de răcire este prea scăzut sau temperatura acestuia este prea ridicată.

Temperatura lichidului de răcire este prea ridicată

Pe afişajul panoului de instrumente apare următorul mesaj[10]: **CHECK COOLANT! INSTRUCTIONS MANUAL** ⇒ pagina 246 (Verificaţi nivelul lichidului de răcire! Manualul de utilizare).

Urmăriţi mai întâi indicatorul temperaturii lichidului de răcire. Temperatura lichidului de răcire este prea ridicată dacă acul se situează deasupra zonei de avertizare de pe cadran. **Opriţi automobilul şi motorul şi aşteptaţi ca lichidul de răcire să se răcească.** Verificaţi nivelul lichidului de răcire.

Dacă nivelul lichidului de răcire este corect, este posibil ca supraîncălzirea să fie cauzată de o defecţiune a ventilatorului radiatorului. Verificaţi siguranţa ventilatorului radiatorului şi înlocuiţi-o, dacă este necesar ⇒ pagina 275.

Dacă lampa de avertizare se aprinde din nou după parcurgerea unei distanţe scurte, **opriţi automobilul şi motorul**. Contactaţi un centru de service autorizat sau un atelier autorizat.

Nivelul lichidului de răcire este prea scăzut

Pe afişajul panoului de instrumente apare următorul mesaj[11]: **STOP CHECK COOLANT INSTRUCTIONS MANUAL** (Opriţi - Verificaţi nivelul lichidului de răcire - Manualul de utilizare).

Urmăriţi mai întâi indicatorul temperaturii lichidului de răcire. Dacă acul se situează în domeniul normal, adăugaţi lichid de răcire cu prima ocazie ⇒ ⚠.

[10] În funcţie de versiunea modelului.
[11] În funcţie de versiunea modelului.

⚠ ATENŢIE!

- **Dacă automobilul este imobilizat din motive tehnice, deplasaţi-l până la o distanţă sigură faţă de trafic. Opriţi motorul, aprindeţi luminile de avarie şi amplasaţi triunghiul reflectorizant.**
- **Nu deschideţi niciodată capota dacă observaţi că din compartimentul motor iese abur sau lichid de răcire. Pericol de arsuri. Aşteptaţi până când nu mai observaţi nicio scurgere de abur sau lichid de răcire.**
- **Compartimentul motor este o zonă periculoasă! Înainte de efectuarea oricăror lucrări în compartimentul motor, opriţi motorul şi lăsaţi-l să se răcească. Reţineţi întotdeauna avertismentele corespunzătoare ⇒ pagina 239.** ■

Lampa de ceaţă spate

Această lampă de avertizare se aprinde simultan cu lampa de ceaţă spate. Pentru informaţii suplimentare, consultaţi ⇒ pagina 120. ■

Lămpile de semnalizarea schimbării direcţiei ⇦ ⇨

Când semnalizatoarele de schimbare a direcţiei sunt în funcţiune lampa indicatoare clipeşte.

În funcţie de care semnalizator de schimbare a direcţiei funcţionează, clipeşte fie lampa din stânga ⇦ fie cea din dreapta ⇨. Ambele lămpi indicatoare vor clipi simultan atunci când sunt aprinse luminile de avarie.

Dacă oricare dintre semnalizatoarele de schimbare a direcţiei se defectează, lampa indicatoare începe să clipească de două ori mai repede decât în mod obişnuit.

Pentru informații suplimentare despre semnalizatoarele de schimbare a direcției, consultați ⇒ pagina 127. ■

Sistemul de management al motorului EPC

Această lampă de avertizare monitorizează sistemul de management al motorului pe benzină.

Lampa de avertizare EPC (Electronic Power Control - Controlul electronic al puterii) se aprinde la punerea contactului, pentru a indica funcționarea corectă a lămpii. Aceasta trebuie să se stingă la pornirea motorului.

Dacă în timpul conducerii automobilului are loc o defecțiune la sistemul electronic de management al motorului, această lampă de avertizare se va aprinde. Opriți automobilul şi solicitați asistență tehnică. ■

Sistemul de bujii incandescente / Defecțiune la motor

Lampa de avertizare se aprinde pentru a indica preîncălzirea bujiilor incandescente. Aceasta clipeşte dacă există o defecțiune la motor.

Lampa de avertizare este aprinsă

Lampa de avertizare se aprinde în timpul preîncălzirii bujiilor incandescente. Când lampa de avertizare se stinge, motorul trebuie pornit imediat.

Lampa de avertizare clipeşte

Dacă are loc o defecțiune la sistemul de management al motorului în timpul conducerii automobilului, lampa de avertizare pentru bujiile incandescente va clipi . Duceți automobilul la un centru de service autorizat cât mai curând posibil şi solicitați verificarea motorului. ■

Faza lungă a farurilor

Această lampă de avertizare se aprinde când faza lungă a farurilor este activată.

Lampa de avertizare se aprinde când faza lungă a farurilor este activată sau când este acționată semnalizarea cu farurile.

Pentru informații suplimentare, consultați ⇒ pagina 127. ■

Acumularea de funingine în filtrul de particule diesel

Dacă lampa de avertizare se aprinde , puteți facilita autocurățarea filtrului conducând într-un mod adecvat.

În acest scop, conduceți timp de aproximativ 15 minute în treapta a 4-a sau a 5-a (cutie de viteze automată: gama de viteze S) la o viteză de 60 km/h, la o turație de aproximativ 2.000 rot/min. Astfel, funinginea acumulată în filtru este arsă. Indicatorul se stinge când curățarea a fost efectuată cu succes.

Dacă indicatorul nu se stinge, duceți automobilul la un atelier autorizat pentru remedierea defecțiunii.

ATENȚIE!

- **Adaptați-vă întotdeauna stilul de conducere la condițiile meteorologice, la teren şi trafic. Recomandările privind conducerea auto-** ▶

⚠ ATENȚIE! Continuare

mobilului nu trebuie să determine efectuarea de manevre ilegale în trafic.

- **Filtrul de particule al motorului diesel poate atinge temperaturi extrem de ridicate; acesta nu trebuie să intre în contact cu materiale inflamabile situate sub automobil. În caz contrar, puteți provoca un incendiu.** ■

Sistemul anti-blocare frâne (ABS)* (ABS)

Lampa de avertizare monitorizează sistemul ABS.

La punerea contactului, lampa indicatoare (ABS) trebuie să se aprindă timp de câteva secunde. Aceasta se stinge din nou după ce sistemul a parcurs o secvență de testare automată.

Există o defecțiune la sistemul ABS dacă:

- Lampa de avertizare (ABS) nu se aprinde la punerea contactului.
- Lampa de avertizare nu se stinge din nou după câteva secunde.
- Lampa de avertizare se aprinde în timpul deplasării automobilului.

Automobilul poate fi totuşi frânat în modul normal, fără funcția ABS. Încredințați automobilul unui atelier autorizat cât mai curând posibil. Pentru informații suplimentare asupra sistemului ABS, consultați ⇒ pagina 201.

Dacă apare o defecțiune la sistemul ABS, se va aprinde şi lampa de avertizare pentru ESP*.

Defecțiune la sistemul de frânare

Dacă lampa de avertizare pentru ABS (ABS) se aprinde împreună cu lampa de avertizare pentru sistemul de frânare (!), acest fapt indică nu doar o defecțiune a sistemului ABS, ci şi o posibilă defecțiune la sistemul de frânare ⇒ ⚠.

⚠ ATENȚIE!

- **Înainte de deschiderea capotei, citiți şi respectați avertismentele privind ⇒ pagina 239, „Efectuarea de lucrări în compartimentul motor“.**
- **Dacă lampa de avertizare pentru sistemul de frânare (!) se aprinde împreună cu lampa de avertizare pentru sistemul ABS (ABS), opriți imediat automobilul şi verificați nivelul lichidului de frână din rezervor ⇒ pagina 252, „Lichidul de frână“. Dacă nivelul lichidului a scăzut sub marcajul “MIN”, nu continuați călătoria. Pericol de accident. Solicitați asistență tehnică.**
- **Dacă nivelul lichidului de frână este corect, defecțiunea sistemului de frânare poate fi cauzată de o defecțiune a sistemului ABS. Acest fapt poate cauza blocarea rapidă a roților din spate la frânare. Partea din spate a automobilului poate aluneca. Pericol de derapaj. Opriți automobilul şi solicitați asistență tehnică.** ■

Lichidul de spălare a parbrizului

Această lampă de avertizare se aprinde pentru a indica faptul că nivelul lichidului de spălare a parbrizului este prea scăzut.

Avertizarea are rolul de a vă aminti să realimentați rezervorul de lichid la următoarea ocazie ⇒ pagina 248

Pe afişajul panoului de instrumente apare următorul mesaj*[12]: **REFILL WINDSCREEN WASHER FLUID** (Reumpleți cu lichid de spălare parbriz). ■

Alternatorul

Această lampă de avertizare semnalează o defecțiune la alternator.

Lampa de avertizare se aprinde la punerea contactului. Aceasta trebuie să se stingă la pornirea motorului.

Dacă lampa de avertizare se aprinde în timpul conducerii automobilului, alternatorul nu mai încarcă bateria. Trebuie să vă îndreptați imediat către cel mai apropiat atelier autorizat.

Nu utilizați echipamentele electrice care nu sunt absolut necesare, deoarece acestea vor descărca bateria. ■

[12] În funcție de versiunea modelului.

Presiunea în pneuri

Sistemul de monitorizare a presiunii în pneuri comandă turația pneurilor şi spectrul frecvenței fiecărui pneu.



Fig. 50 Consola centrală: butonul sistemului de monitorizare a presiunii în pneuri

Sistemul de monitorizare a presiunii în pneuri [13] compară numărul de rotații ale roților şi utilizează această informație pentru a compara diametrul fiecărei roți utilizând senzorii ABS. Dacă diametrul unei roți se modifică, lampa de avertizare pentru pneuri se aprinde. Diametrul roții se modifică atunci când:

- Presiunea în pneuri este insuficientă.
- Structura pneului este deteriorată.
- Automobilul este dezechilibrat din cauza încărcăturii.
- Roțile uneia dintre punți sunt solicitate mai intens (de exemplu la tractarea unei remorci sau la parcurgerea pantelor extreme).
- Sunt montate lanțuri antiderapante.

[13] În funcție de versiunea modelului

- Este montată o roată de rezervă de uz temporar.
- Este înlocuită o roată a uneia dintre punți.

Reglarea presiunii în pneuri

În urma modificării presiunii în pneuri sau a înlocuirii uneia sau a mai multor roți, țineți apăsat butonul ⇒ fig. 50 când contactul este pus, până ce auziți un semnal sonor şi se stinge lampa de avertizare.

Dacă roțile sunt suprasolicitate (de exemplu la tractarea unei remorci sau transportarea unor încărcături grele), presiunea în pneuri trebuie crescută la valoarea recomandată pentru regimul de încărcare completă (a se vedea autocolantul de pe interiorul clapetei rezervorului de carburant). Dacă butonul sistemului de monitorizare a pneurilor este apăsat, noile valori ale presiunii în pneuri sunt confirmate.

Lampa de avertizare pentru presiunea din pneuri (!) se aprinde

Dacă presiunea dintr-un pneu sau din mai multe este mult mai scăzută decât valoarea setată de şofer, lampa de avertizare pentru controlul presiunii în pneuri se aprinde ⇒ ⚠.

Lampa de avertizare pentru presiunea din pneuri (!) clipeşte

Dacă lampa de avertizare pentru presiunea în pneuri clipeşte, acest fapt indică o defecțiune. Îndreptați-vă spre cel mai apropiat atelier autorizat.

⚠ ATENȚIE!

- **Dacă lampa de avertizare pentru presiunea în pneuri se aprinde, reduceți imediat viteza şi evitați orice manevre sau frânări bruşte. Opriți cât mai repede posibil şi verificați presiunea în pneuri şi starea acestora.**
- **Şoferul este responsabil pentru menținerea presiunii corecte în pneuri. Din acest motiv, presiunea în pneuri trebuie verificată periodic.**
- **În anumite circumstanțe (de exemplu, la condusul sportiv, în condiții de iarnă sau pe o pistă de raliu), lampa de avertizare pentru presiunea din pneuri se poate aprinde sau poate funcționa incorect.**

⚠ ATENȚIE! Continuare

presiunea din pneuri se poate aprinde sau poate funcționa incorect.

Indicație

Dacă bateria este deconectată, lampa galbenă de avertizare (!) se aprinde după punerea contactului. Aceasta trebuie să se stingă după parcurgerea unei distanțe scurte. ■

Sistemul de frânare* / frâna de mână (!)

Lampa de avertizare se aprinde dacă este acționată frâna de mână, dacă nivelul lichidului de frână devine insuficient sau dacă există o defecțiune la sistemul de frânare.

Această lampă de avertizare (!) se aprinde dacă

- frâna de mână este acționată.

Dacă viteza automobilului depăşeşte 6 km/h şi frâna de mână este acționată, pe afişajul de pe panoul de instrumente apare următorul mesaj [14]: **HANDBRAKE ON** (Frâna de mână acționată). De asemenea, este generat un semnal de avertizare.

- nivelul lichidului de frână este prea scăzut ⇒ pagina 252.

Pe afişajul panoului de instrumente apare următorul mesaj[14]: **STOP BRAKE FLUID INSTRUCTION MANUAL** (Stop. Nivelul lichidului de frână. Manualul de utilizare).

- există o defecțiune la sistemul de frânare.

[14] În funcție de versiunea modelului.

Pe afişajul panoului de instrumente apare următorul mesaj[14]: **BRAKE SYSTEM FAULT INSTRUCTIONS MANUAL** (Defecțiune la sistemul de frânare - Manualul de utilizare).

Această lampă de avertizare se poate aprinde împreună cu lampa de avertizare pentru sistemul ABS.

ATENȚIE!

- **Înainte de deschiderea capotei, citiți şi respectați avertismentele privind ⇒ pagina 239.**
- **Dacă lampa de avertizare pentru sistemul de frânare nu se stinge sau dacă se aprinde în timpul conducerii automobilului, nivelul lichidului de frână ⇒ pagina 252, „Lichidul de frână“ din rezervor este prea scăzut. Pericol de accident. Opriți automobilul şi nu continuați călătoria. Solicitați asistență tehnică.**
- **Dacă lampa de avertizare pentru sistemul de frânare (!) se aprinde împreună cu lampa de avertizare pentru ABS (ABS), funcția de control a sistemului ABS poate fi indisponibilă. Acest fapt poate cauza blocarea rapidă a roților din spate la frânare. Partea din spate a automobilului poate aluneca. Pericol de derapaj. Opriți automobilul şi solicitați asistență tehnică.** ■

Bec defect

Această lampă de avertizare se aprinde când unul din becurile lămpilor exterioare ale automobilului este defect.

Lampa de avertizare se aprinde când unul din becurile lămpilor exterioare ale automobilului (de exemplu faza lungă a farului din stânga) este defect.

Pe afişajul panoului de instrumente apare următorul mesaj[15]: **LEFT FULL LIGHT FAULT** (Faza lungă a farului din stânga este defectă). ■

Presiunea uleiului de motor

Această lampă de avertizare indică faptul că presiunea uleiului de motor este prea scăzută.

Dacă acest simbol de avertizare începe să clipească şi este însoțit de trei **avertismente sonore**, opriți motorul şi verificați nivelul uleiului de motor. Dacă nivelul uleiului de motor este prea scăzut, adăugați ulei de motor ⇒ pagina 242.

Pe afişajul panoului de instrumente apare următorul mesaj[16]: **STOP ENGINE OIL PRESSURE INSTRUCTIONS MANUAL** (Opriți - Presiunea uleiului de motor - Manualul de utilizare).

Dacă simbolul clipeşte deşi nivelul uleiului este corect, *nu* continuați călătoria. Motorul nu trebuie să funcționeze nici măcar la turația de ralanti. Solicitați asistență tehnică. ■

Tempomatul*

Lampa de avertizare se aprinde la activarea tempomatului.

Lampa de avertizare se aprinde la activarea tempomatului. Pentru informații suplimentare asupra tempomatului, consultați ⇒ pagina 196. ■

[15] În funcție de versiunea modelului.
[16] În funcție de versiunea modelului.

Indicatorul pentru uşi sau hayon deschise*

Această lampă de avertizare se aprinde dacă una dintre uşi este deschisă sau hayonul este deschis.

Lampa de avertizare trebuie să se stingă atunci când toate uşile sunt închise corect.

Sistemul este funcțional şi când contactul este luat. Acesta se dezactivează la aproximativ 15 secunde după încuierea automobilului. ■

Servodirecția asistată*

Pentru automobilele cu servodirecție, nivelul de asistare a direcției depinde de viteza automobilului şi de unghiul de virare.

Lampa de avertizare trebuie să se aprindă timp de câteva secunde la punerea contactului. Aceasta trebuie să se stingă la pornirea motorului.

Dacă bateria este deconectată, indicatorul rămâne aprins chiar şi cu motorul în funcțiune. Lampa de avertizare se stinge numai după parcurgerea unei distanțe de aproximativ 50 m.

Dacă lampa nu se stinge sau se aprinde în timpul deplasării automobilului, există o defecțiune la sistemul electromecanic de direcție. Lampa de avertizare se poate aprinde în două culori diferite pentru a indica defecțiunile. Dacă se aprinde în galben, acest fapt indică o defecțiune minoră. Dacă se aprinde în roşu, solicitați imediat asistență la un service autorizat, deoarece servodirecția asistată nu funcționează; în acest caz, nu mai trebuie să continuați deplasarea. Opriți automobilul şi solicitați asistență tehnică. Servodirecția nu funcționează dacă bateria este descărcată complet sau dacă motorul este oprit (de exemplu pentru remorcarea automobilului). Trebuie să aveți în vedere că direcționarea automobilului va necesita o forță considerabil mai mare decât în mod normal dacă servodirecția este redusă sau complet absentă.

Pentru automobilele dotate cu ESP*, funcția “Manevră de conducere recomandată” este inclusă. Vezi ⇒ pagina 204 ■

Sistemul de control al emisiilor*

Această lampă de avertizare monitorizează sistemul de eşapament.

Lampa de avertizare clipeşte:

Când intervine un rateu ce poate deteriora convertorul catalitic. Reduceți viteza şi conduceți prudent până la cel mai apropiat atelier autorizat, pentru verificarea motorului.

Pe afişajul panoului de instrumente apare următorul mesaj[17]: **EXHAUST GAS SEE WORKSHOP** (Gaze de eşapament - Apelați la un atelier!).

Lampa de avertizare se aprinde:

Dacă în timpul conducerii automobilului a apărut o defecțiune ce a redus calitatea gazelor de eşapament (de ex., o defecțiune a sondei lambda). Reduceți viteza şi conduceți prudent până la cel mai apropiat atelier autorizat, pentru verificarea motorului.

Pe afişajul panoului de instrumente apare următorul mesaj: **EXHAUST GAS SEE WORKSHOP** (Gaze de eşapament - Apelați la un atelier!). ■

[17] În funcție de versiunea modelului.

Programul electronic de stabilitate (ESP)* / OFF

Există două lămpi de avertizare pentru programul electronic de stabilitate. Lampa oferă informații despre funcționare şi OFF despre starea de deconectare

Ambele lămpi se aprind împreună la punerea contactului şi se sting după aproximativ 2 secunde, perioadă în care se efectuează funcția de control.

Acest program include funcțiile ABS, EDL şi TCS. Acesta include de asemenea sistemul de asistare a frânării (BAS), curățarea automată a discurilor de frână şi programul de stabilitate a remorcii (TSP).

Lampa de avertizare are următoarele funcții:

- Clipeşte când TCS/ESP este activat în timpul conducerii automobilului.
- Dacă există o defecțiune la sistemul ESP, lampa rămâne aprinsă.
- Lampa se va aprinde de asemenea dacă există o defecțiune la sistemul ABS, deoarece ESP funcționează în combinație cu ABS.

Dacă lampa de avertizare pentru ESP se aprinde şi rămâne aprinsă după pornirea motorului, este posibil ca sistemul de control să fi dezactivat temporar programul ESP. În acest caz, ESP poate fi reactivat prin luarea şi punerea contactului. Lampa de avertizare se stinge pentru a indica faptul că sistemul este complet funcțional.

Lampa OFF oferă informații despre starea de deconectare a sistemului:

- Rămâne aprinsă când TCS se deconectează după apăsarea comutatorului OFF. ■

Defecțiune la diferențialul blocabil (EDL)*

La automobilele dotate cu program electronic de stabilitate (ESP), EDL funcționează împreună cu ABS*

Defecțiunile funcției EDL sunt indicate de lampa de avertizare pentru ABS (ABS). Încredințați automobilul unui atelier autorizat cât mai curând posibil. Pentru informații suplimentare asupra funcției EDL, consultați
⇒ pagina 205, „Sistemul de blocarea electronică a diferențialului (EDL)*“. ■

Sistemul de control al tracțiunii (TCS)* / OFF

Sistemul de control al tracțiunii previne patinarea roților motrice în timpul accelerării automobilului

Există două lămpi de avertizare pentru sistemul de control al tracțiunii: şi OFF. Ambele lămpi se aprind împreună la punerea contactului şi se sting după aproximativ 2 secunde, perioadă în care se efectuează funcția de control.

Lampa de avertizare îndeplineşte următoarea funcție:

- Clipeşte când TCS este activat şi automobilul se deplasează.

Dacă sistemul este dezactivat sau dacă prezintă o defecțiune, lampa de avertizare va rămâne aprinsă. Lampa se va aprinde de asemenea în cazul unei defecțiuni la sistemul ABS, deoarece TCS funcționează în combinație cu ABS. Pentru informații suplimentare, consultați
⇒ pagina 201, „Frânele“

Lampa OFF oferă informații despre starea de deconectare a sistemului:

- Rămâne aprinsă când TCS se deconectează după apăsarea comutatorului TCS OFF. ▶

Prin reapăsare, funcția TCS se reactivează şi lampa de avertizare se stinge. ■

Acționarea pedalei de frână

Pedala de frână trebuie să fie acționată la aprinderea acestei lămpi de avertizare. Acțiunea este necesară când maneta schimbătorului pentru cutia automată de viteze * este scoasă din pozițiile **P** sau **N**. ■

Imobilizatorul electronic* “Safe”

Această lampă de avertizare clipeşte dacă este utilizată o cheie neautorizată.

În interiorul cheii se află un microcip ce dezactivează automat imobilizatorul electronic la punerea contactului. Imobilizatorul va fi activat din nou automat la luarea contactului.

Pe afişajul panoului de instrumente apare următorul mesaj[18]: **SAFE**. În acest caz, automobilul nu poate fi utilizat ⇒ pagina 177.

Motorul poate fi totuşi pornit dacă este utilizată cheia originală codată SEAT corespunzătoare.

Indicație

Funcționarea perfectă a automobilului este asigurată dacă sunt folosite chei originale SEAT. ■

[18] În funcție de versiunea modelului.

Comenzile de pe volan

Instrucțiuni generale

Volanul dispune de un modul multifuncțional prin intermediul căruia este posibilă controlarea funcțiilor sistemului audio, a telefonului şi a sistemului de navigație cu radio, precum şi a cutiei de viteze automate*, fără a fi necesară distragerea atenției şoferului.

Modulul multifuncțional are două versiuni:

- Versiunea audio, pentru comanda funcțiilor audio disponibile de pe volan.
- Versiunea audio + telefon, pentru comandarea funcțiilor audio disponibile şi a sistemului telefonic de pe volan.

Ambele versiuni pot fi utilizate pentru a controla sistemul audio (radio, CD audio, CD MP3, iPod[19)]/USB[19)]/SD[19)]) şi sistemul de radio/navigație, caz în care acestea controlează de asemenea sistemul de navigație.

- Versiunea cu cutie de viteze automată* ⇒ pagina 189. ■

[19)] Dacă este montată pe automobil.

Sistemul audio

Comenzile de pe volan, versiunea audio

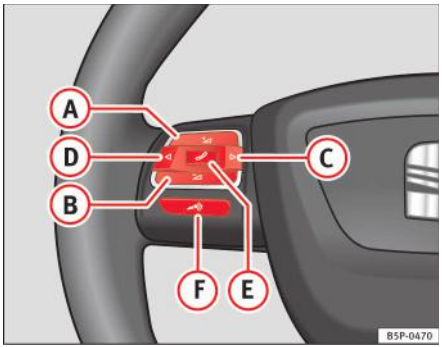

Fig. 51 Comenzile de pe volan

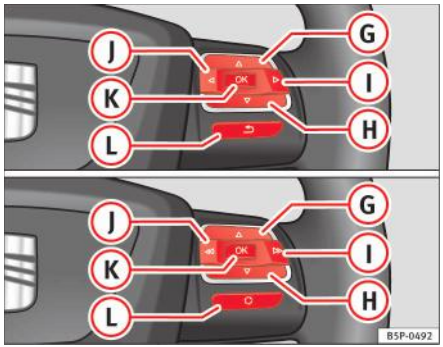

Fig. 52 Comenzile de pe volan (în funcție de versiunea de model)

Butonul	Radioul	CD/MP3/USB*/iPod*	AUX ⇒ tab. la pagina 95
(A)	Creştere volum	Creştere volum	Creştere volum
(B)	Reducere volum	Reducere volum	Reducere volum
(C)	Căutare post următor	Piesa următoare Mențineți apăsat: Derularea rapidă înainte	Nu este specificată nicio funcție
(D)	Căutare ultimul post	Piesa următoare Mențineți apăsat: Derulare înapoi	Nu este specificată nicio funcție
(E)	Nu este specificată nicio funcție	Nu este specificată nicio funcție	Nu este specificată nicio funcție
(F)	Funcția silențios	Pauză	Funcția silențios

G a)	Acționează pe afișajul panoului de instrumente	Acționează pe afișajul panoului de instrumente	Acționează pe afișajul panoului de instrumente
	Postul memorat următor b)	Piesa următoare b)	Nu este specificată nicio funcție b)
H a)	Acționează pe afișajul panoului de instrumente	Acționează pe afișajul panoului de instrumente	Acționează pe afișajul panoului de instrumente
	Postul memorat anterior b)	Piesa anterioară b)	Nu este specificată nicio funcție b)
I a)	Postul memorat următor	Modificare director	Nu este specificată nicio funcție
	Modificare meniu pe panoul de instrumente	Modificare meniu pe panoul de instrumente	Modificare meniu pe panoul de instrumente
J a)	Postul memorat anterior	Modificare director	Nu este specificată nicio funcție
	Modificare meniu pe panoul de instrumente	Modificare meniu pe panoul de instrumente	Modificare meniu pe panoul de instrumente
K	Acționare pe panoul de instrumente	Acționare pe panoul de instrumente	Acționare pe panoul de instrumente
L a)	Modificare sursă	Modificare sursă	Modificare sursă
	Acționare pe panoul de instrumente	Acționare pe panoul de instrumente	Acționare pe panoul de instrumente

a) În funcție de versiunea modelului
b) Doar dacă panoul este în meniul Audio.

Comenzile de pe volan, versiunea audio + telefon

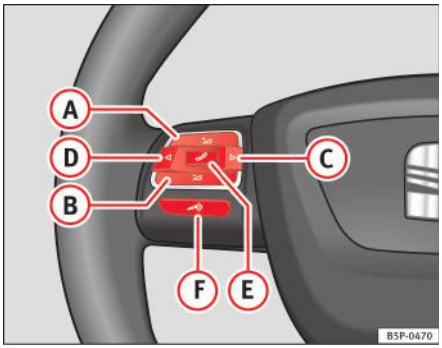

Fig. 53 Comenzile de pe volan

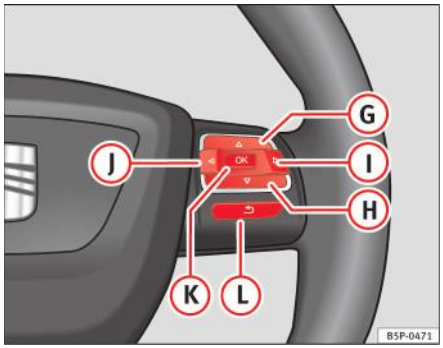

Fig. 54 Comenzile de pe volan (în funcție de versiunea de model)

Butonul	Radioul	CD/MP3/USB*/iPod*	Sursa AUX	TELEFON
A	Creştere volum	Creştere volum	Creştere volum	Creştere volum
B	Reducere volum	Reducere volum	Reducere volum	Reducere volum
C	Căutare post următor	Piesa următoare Mențineți apăsat: Derularea rapidă înainte	Nu este specificată nicio funcție	Nu este specificată nicio funcție
D	Căutare ultimul post	Piesa următoare Mențineți apăsat: Derulare înapoi	Nu este specificată nicio funcție	Nu este specificată nicio funcție
E	Accesare meniu telefon de pe panoul de instrumente	Accesare meniu telefon de pe panoul de instrumente	Accesare meniu telefon de pe panoul de instrumente	Efectuare apel Acceptare apel primit Încheiere apel Mențineți apăsat: respingere apel primit
F	Activare recunoaştere vocală	Activare recunoaştere vocală	Activare recunoaştere vocală	Activare recunoaştere vocală

G	Postul memorat următor a)	Piesa următoare a)	Nu este specificată nicio funcție	Deplasare în meniul telefonului Agenda telefonică/ Ultimele apeluri/ Apeluri primite/ Apeluri nepreluate
H	Postul memorat anterior a)	Piesa anterioară a)	Nu este specificată nicio funcție	Deplasare în meniul telefonului Agenda telefonică/ Ultimele apeluri/ Apeluri primite/ Apeluri nepreluate
I	Modificare meniu pe panoul de instrumente	Modificare meniu pe panoul de instrumente	Modificare meniu pe panoul de instrumente	Modificare meniu pe panoul de instrumente
J	Modificare meniu pe panoul de instrumente	Modificare meniu pe panoul de instrumente	Modificare meniu pe panoul de instrumente	Modificare meniu pe panoul de instrumente
K	Acționare pe panoul de instrumente	Acționare pe panoul de instrumente	Acționare pe panoul de instrumente	Confirmare
L	Acționare pe panoul de instrumente	Acționare pe panoul de instrumente	Acționare pe panoul de instrumente	Revenire la meniul AFIŞAJ MULTIFUNCȚIONAL

a) Doar dacă panoul este în meniul Audio.

Sistemul de radio-navigație

Volanul cu comenzi audio + telefon

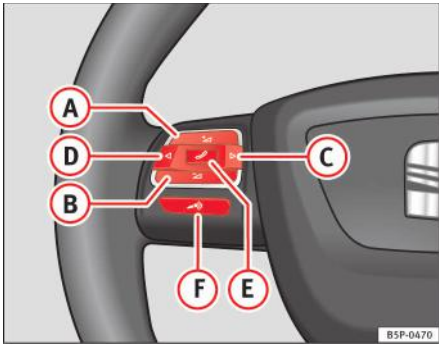

Fig. 55 Comenzile de pe volan

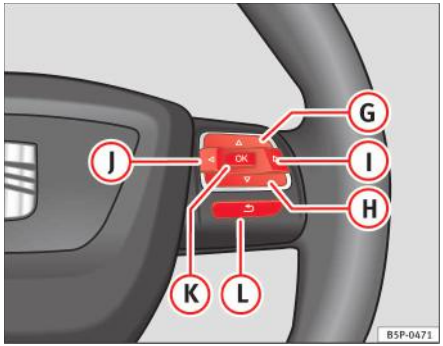

Fig. 56 Comenzile de pe volan (în funcție de versiunea de model)

Butonul	Radioul	CD/MP3/USB*/iPod*	Sursa AUX	SISTEM DE NAVIGAȚIE	TELEFON
A	Creştere volum	Creştere volum	Creştere volum	Creştere volum	Creştere volum
B	Reducere volum	Reducere volum	Reducere volum	Reducere volum	Reducere volum
C	Căutare post următor	Piesa următoare Mențineți apăsat: Derularea rapidă înainte	Nu este specificată nicio funcție	Nu este specificată nicio funcție	Nu este specificată nicio funcție
D	Căutare ultimul post	Melodia anterioară Mențineți apăsat: Derulare înapoi	Nu este specificată nicio funcție	Nu este specificată nicio funcție	Nu este specificată nicio funcție

E	Nu este specificată nicio funcție	Nu este specificată nicio funcție	Nu este specificată nicio funcție	Nu este specificată nicio funcție	Acceptare apel primit (apăsare scurtă) Respingere apel primit (menținere apăsare) Terminare apel în curs /realizare apel (apăsare scurtă) Trecere pe modul privat (apăsare mai lungă) Reapelarea ultimului număr (apăsare mai lungă)[a)]
F	Activare recunoaştere vocală la telefoanele mobile conectate la sistem (dacă telefonul este echipat cu această funcție) / MUTE	Activare recunoaştere vocală la telefoanele mobile conectate la sistem (dacă telefonul este echipat cu această funcție) / MUTE	Activare recunoaştere vocală la telefoanele mobile conectate la sistem (dacă telefonul este echipat cu această funcție) / MUTE	Activare recunoaştere vocală la telefoanele mobile conectate la sistem (dacă telefonul este echipat cu această funcție) / MUTE	Activare recunoaştere vocală la telefoanele mobile conectate la sistem (dacă telefonul este echipat cu această funcție) / MUTE
G	Postul memorat următor [b)]	Piesa următoare [b)]	Nu este specificată nicio funcție	Acționare pe panoul de instrumente	Acționare pe panoul de instrumente / Nicio funcție specificată
H	Postul memorat anterior [b)]	Piesa anterioară [b)]	Nu este specificată nicio funcție	Acționare pe panoul de instrumente	Acționare pe panoul de instrumente / Nicio funcție specificată
I	Modificare meniu pe panoul de instrumente	Modificare meniu pe panoul de instrumente	Modificare meniu pe panoul de instrumente	Nu este specificată nicio funcție	Modificare meniu pe panoul de instrumente

J	Modificare meniu pe panoul de instrumente	Modificare meniu pe panoul de instrumente	Modificare meniu pe panoul de instrumente	Nu este specificată nicio funcție	Modificare meniu pe panoul de instrumente
K	Acționare pe panoul de instrumente	Acționare pe panoul de instrumente	Acționare pe panoul de instrumente	Acționare pe panoul de instrumente	Acționare pe panoul de instrumente / Nicio funcție specificată
L	Acționare pe panoul de instrumente	Acționare pe panoul de instrumente	Acționare pe panoul de instrumente	Acționare pe panoul de instrumente	Acționare pe panoul de instrumente / Nicio funcție specificată

a) Pentru o descriere mai detaliată asupra utilizării acestui buton, consultați Manualul de utilizare a sistemului de radio-navigație (SEAT Media System 2.1)

b) Doar dacă panoul este în meniul Audio.

Încuierea şi descuierea

Închiderea centralizată

Funcțiile de bază

Sistemul de închidere centralizată vă permite încuierea şi descuierea tuturor uşilor apăsând doar butonul.

Descriere

Închiderea centralizată poate fi activată utilizând oricare dintre următoarele opțiuni:

- **cheia**, prin introducerea acesteia în încuietoarea uşii şoferului şi rotirea sa manuală,
- **butonul de închidere centralizată** din habitaclu, prin comandă electronică ⇒ pagina 103.
- **telecomanda**, prin utilizarea butoanelor de pe cheie, ⇒ pagina 108

Sunt disponibile diverse funcții pentru îmbunătățirea siguranței automobilului:

– Sistemul de încuiere “Safe”
– Sistemul de descuiere selectivă*
– Sistemul de încuiere şi descuiere automată în funcție de viteză*
– Sistemul de încuiere automată pentru prevenirea descuierii involuntare
– Sistemul de descuiere de urgență

Descuierea automobilului*

– Pentru descuierea tuturor uşilor şi a hayonului, apăsați butonul 🔓 ⇒ pagina 108, fig. 62 de pe telecomandă sau răsuciți cheia în uşă.

Încuierea automobilului*

– Pentru încuierea tuturor uşilor şi a hayonului, apăsați butonul 🔒 ⇒ pagina 108, fig. 62 de pe telecomandă sau răsuciți cheia în uşă.

⚠ ATENȚIE!

- **Nu lăsați niciodată copii sau persoane cu dizabilități singure în automobil. În caz de urgență, este posibil ca aceştia să nu poată părăsi automobilul şi să nu se poată descurca singuri.**
- **Nu permiteți niciodată copiilor să se joace în interiorul sau în jurul automobilului. Temperatura din interiorul unui automobil încuiat poate deveni extrem de ridicată sau de scăzută, în funcție de anotimp, putând astfel provoca leziuni grave/ îmbolnăvire. Consecințele pot fi chiar fatale. Închideți şi încuiați portbagajul şi toate uşile când automobilul nu este utilizat.**
- **La părăsirea automobilului, luați întotdeauna cheile cu dumneavoastră. Folosirea incorectă a cheii, de exemplu de către copii, poate provoca răniri sau defecțiuni grave.**
  – **Motorul poate fi pornit accidental şi este posibil să nu mai poată fi controlat.**
  – **Dacă este pus contactul, echipamentele electrice se pot activa, ceea ce poate implica riscul de rănire, de exemplu datorită geamurilor acționate electric.**
  – **Uşile pot fi încuiate utilizând cheia cu telecomandă. Acest lucru poate crea dificultăți în acordarea ajutorului într-o situație de urgență.**
  – **La părăsirea automobilului, luați întotdeauna cheia cu dumneavoastră.**

ATENȚIE! Continuare

- **Nu scoateți niciodată cheia din contact în timpul deplasării automobilului. În caz contrar, direcția s-ar putea bloca instantaneu şi manevrarea automobilului ar putea deveni imposibilă.**

Indicație

- În timp ce uşa şoferului este deschisă, automobilul nu poate fi încuiat cu telecomanda. Astfel se evită uitarea cheii în automobil.
- Dacă uşa şoferului este descuiată cu cheia mecanică, atunci se descuie numai această uşă, restul uşilor rămân încuiate. Când este pus contactul, funcția de încuiere dublă Safe al uşii este dezactivată (cu toate că uşile rămân încuiate), iar butonul de închidere centralizată este activat. Consultați ⇒ pagina 110.
- Dacă închiderea centralizată sau alarma antifurt sunt defecte, lampa de avertizare pentru uşa şoferului rămâne aprinsă timp de aproximativ 30 de secunde după încuierea automobilului.
- Pentru siguranța antifurt, numai uşa şoferului este prevăzută cu încuietoare. ■

Sistemul de siguranță “Safe*”

Funcția de încuiere dublă Safe îngreunează pătrunderea prin efracție în automobil, deoarece maneta de deblocare şi butonul de închidere centralizată nu sunt active (în funcție de țară).

Activarea încuierii duble

– Apăsați *o dată* butonul de încuiere de pe telecomandă. **sau**

– Pentru încuiere, rotiți cheia *o dată* în încuietoarea uşii şoferului. O lampă de avertizare de pe uşa şoferului va clipi pentru a arăta că funcția de încuiere dublă Safe este activată. Lampa de avertizare clipeşte timp de aproximativ două secunde la intervale scurte, iar apoi mai lent.

Dezactivarea sistemului de încuiere dublă atunci când automobilul este încuiat

– Apăsați *de două ori* butonul de încuiere de pe telecomandă în interval de două secunde. Automobilul se încuie fără activarea sistemului de încuiere dublă. Lampa de avertizare a uşii şoferului clipeşte timp de aproximativ două secunde şi apoi se stinge. După aproximativ 30 de secunde, începe din nou să clipească.

Dacă funcția de încuiere dublă Safe nu a fost activată, uşile se pot descuia şi deschide din interior. Va trebui să trageți o dată maneta de deblocare a uşii. Când este dezactivată funcția de încuiere dublă Safe, alarma antifurt* ⇒ pagina 110 rămâne activă. Sistemul de monitorizare a interiorului automobilului* şi sistemul antitractare sunt dezactivate*.

ATENȚIE!

Nicio persoană nu trebuie să rămână în automobil dacă a fost activat mecanismul de încuiere dublă al sistemului antitractare. Uşile nu se pot deschide din interior. În cazul unui accident, uşile încuiate pot îngreuna acordarea asistenței ocupanților automobilului. În cazul unei situații de urgență, pasagerii pot rămâne blocați în interior. ■

Sistemul de descuiere selectivă*

Acest sistem permite fie numai descuierea uşii şoferului, fie descuierea întregului automobil.

Utilizând telecomanda, apăsaţi o dată butonul de descuiere de pe telecomandă. Sistemul “Safe” este dezactivat pentru întregul automobil, doar uşa şoferului este descuiată iar alarma şi lampa de avertizare sunt dezactivate.

Descuierea tuturor uşilor şi a portbagajului

Pentru a descuia toate uşile şi portbagajul, apăsaţi de două ori butonul de descuiere de pe telecomandă.

Apăsaţi de două ori în decurs de 2 secunde pentru a dezactiva sistemul “Safe” pentru întregul automobil, pentru descuierea tuturor uşilor şi utilizarea portbagajului. Lampa de avertizare şi alarma (doar pentru automobilele echipate cu alarmă) sunt dezactivate. ■

Sistemul de încuiere şi descuiere automată dependent de viteză*

Acesta este un sistem de siguranţă care previne accesul în automobil din exterior atunci când vă aflaţi în trafic (de exemplu când automobilul este oprit la semafor).

Încuierea

Uşile şi hayonul sunt încuiate automat când viteza automobilului depăşeşte 15 km/h.

Dacă automobilul este oprit şi una dintre uşi este deschisă, la repunerea în mişcare a automobilului şi depăşirea vitezei de 15 km/h, uşa sau uşile descuiate vor fi încuiate din nou.

Descuierea

Uşa şoferului este descuiată automat la scoaterea cheii din contact.

Fiecare uşă poate fi descuiată şi deschisă în mod independent din interior (de exemplu pentru a permite coborârea unui pasager). Pentru aceasta, acţionaţi maneta de pe interiorul uşii.

ATENŢIE!

Mânerele uşilor nu trebuie acţionate niciodată în timp ce automobilul se deplasează: uşa se va deschide. ■

Sistemul de încuiere automată pentru prevenirea descuierii involuntare*

Este un sistem antifurt şi previne descuierea neintenţionată a automobilului.

Dacă automobilul este descuiat şi oricare dintre uşi (inclusiv hayonul) sunt deschise într-un interval de 30 de secunde, se reîncuie automat. Această funcţie previne lăsarea automobilului descuiat dacă butonul de descuiere este apăsat accidental. ■

Sistemul de descuiere de urgenţă

Dacă în timpul unui accident airbagurile se declanşează, automobilul se descuie, exceptând portbagajul. După luarea şi punerea din nou a contactului, puteţi încuia automobilul din interior, utilizând închiderea centralizată.

Dacă uşile trebuie încuiate din exterior, consultaţi “Încuierea de urgenţă a uşilor” ■

Butonul de închidere centralizată

Butonul de închidere centralizată permite încuierea şi descuierea din interior a automobilului.



Fig. 57 Vedere detaliată a consolei centrale: butonul pentru închiderea centralizată

Încuierea automobilului

– Apăsaţi butonul ⇒ ⚠.

Descuierea uşilor

– Apăsaţi butonul.

Butonul de închidere centralizată este încă funcţional când contactul este luat. Face excepţie cazul în care este activat sistemul de securitate Safe".

Dacă încuiaţi automobilul cu butonul de închidere centralizată, vă rugăm să reţineţi următoarele:

- Încuierea uşilor şi a hayonului împiedică accesul *din exterior* (din motive de siguranţă, de exemplu atunci când staţionaţi la semafor).
- Uşa şoferului şi/sau a pasagerului din faţă nu pot fi încuiate dacă oricare dintre uşile automobilului (cu excepţia hayonului) sunt deschise. Astfel se evită uitarea cheii în automobil.
- Acţionarea repetată a butonului de închidere centralizată va dezactiva butonul timp de 30 de secunde. După scurgerea acestui interval de timp, butonul este din nou operaţional.
- Există pericolul lăsării cheii în automobil dacă acesta este încuiat cu butonul de închidere centralizată, atunci când uşa şoferului este închisă şi niciuna dintre uşile din spate nu este deschisă. La închiderea oricăreia dintre uşile din spate, automobilul se încuie şi cheia rămâne în interior.
- Toate uşile pot fi încuiate separat din interiorul automobilului. Realizaţi încuierea prin tragerea butonului de deblocare a uşilor *o dată*.

⚠ ATENŢIE!

- **Dacă automobilul este încuiat, copiii şi persoanele cu dizabilităţi pot rămâne blocate în automobil.**
- **Butonul de închidere centralizată nu este funcţional în următoarele cazuri:**
- **Când automobilul este încuiat din exterior (cu telecomanda sau cheia).**
- **Când contactul nu este pus după descuierea uşii cu cheia.**

Indicaţie

- Automobil încuiat, butonul galben.
- Automobil descuiat, butonul roşu. ■

Descuierea şi încuierea - Personalizarea manuală

Activarea descuierii selective

Cu uşa şoferului deschisă, răsuciți cheia în sensul de descuiere timp de circa 3 sec

Dezactivarea descuierii selective

Cu uşa şoferului deschisă, răsuciți cheia în sensul de încuiere timp de circa 3 sec

Lămpile de semnalizare schimbare direcție clipesc pentru a confirma activarea sau dezactivarea.

Activarea încuierii automate

Apăsați butonul de încuiere de pe butonul de închidere centralizată timp de 3 secunde.

Dezactivarea încuierii automate

Apăsați butonul de descuiere de pe butonul de închidere centralizată timp de 3 secunde.

Ledul din butonul de încuiere clipeşte pentru a confirma activarea sau dezactivarea. ■

Încuierea manuală de urgență

Aceasta permite încuierea mecanică a uşilor în cazul defectării sistemului de închidere centralizată.

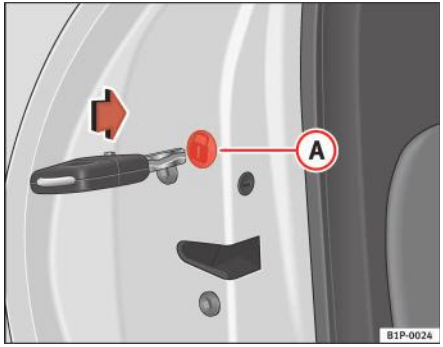

Fig. 58 Încuierea manuală a uşilor

Încuierea manuală a uşii şoferului

Introduceți cheia în butucul încuietorii uşii şi rotiți-o în sens orar pentru uşa de pe partea stângă, respectiv în sens antiorar pentru uşa de pe partea dreaptă.

Odată închisă, uşa nu mai poate fi deschisă din exterior.

Încuierea manuală (de urgență) a celorlalte uşi

Deschideți uşa şi scoateți capacul (A) ⇒ fig. 58 pe care este imprimată imaginea unei încuietori. Veți observa un element circular cu o canelură în centru. Introduceți cheia în canelură şi rotiți elementul în sens orar pentru uşile de pe partea dreaptă, respectiv în sens antiorar pentru uşile de pe partea stângă.

Amplasați din nou capacul şi închideți uşa. Odată închisă, uşa nu mai poate fi deschisă din exterior. ▶

Descuierea uşii şoferului închisă manual (de urgenţă)

Introduceţi cheia în butucul încuietorii uşii şi rotiţi în sens antiorar pentru uşile de pe partea stângă, respectiv în sens orar pentru uşile de pe partea dreaptă.

Uşa este descuiată şi poate fi deschisă utilizând mânerul exterior.

Descuierea manuală (de urgenţă) a celorlalte uşi încuiate

Este necesară descuierea în prealabil a uşii şoferului pentru a avea acces în automobil. Acţionaţi mânerul interior al uşii dorite. Dacă la uşile din spate este activată încuietoarea de siguranţă pentru copii, când este acţionată maneta interioară de deblocare a uşii aceasta este descuiată, însă nu poate fi deschisă. Mânerul exterior al uşii poate fi utilizat acum pentru deschiderea acesteia.

Indicaţie

Odată deschis automobilul, dacă doriţi să-l încuiaţi manual (încuiere de urgenţă), repetaţi etapele descrise anterior. ■

Încuietorile de siguranță pentru copii

Încuietorile de siguranță pentru copii previn deschiderea din interior a uşilor din spate. Acest sistem împiedică deschiderea accidentală a unei uşi de către un copil, în timpul deplasării automobilului.

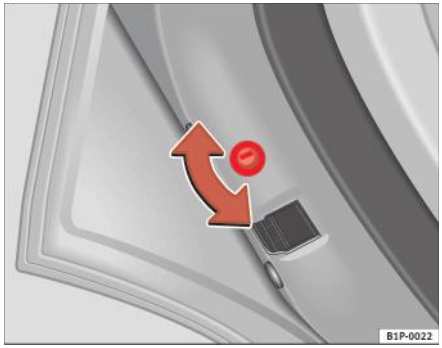

Fig. 59 Încuietoarea de siguranță pentru copii de pe uşa din stânga

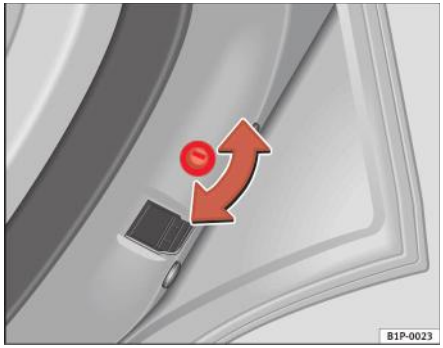

Fig. 60 Încuietoarea de siguranță pentru copii de pe uşa din dreapta

Această funcție este independentă de sistemele electronice de descuiere şi încuiere a automobilului. Aceasta afectează numai uşile din spate. Se poate activa şi dezactiva numai manual, aşa cum este descris în continuare:

Activarea încuietorii de siguranță pentru copii

– Descuiați automobilul şi deschideți uşa pentru care doriți dezactivarea încuietorii de siguranță pentru copii.

– Cu uşa deschisă, rotiți canelura din uşă utilizând cheia, în sens orar pentru uşile de pe partea stângă, respectiv în sens antiorar pentru uşile de pe partea dreaptă ⇒ fig. 59 ⇒ fig. 60.

Dezactivarea încuietorii de siguranță pentru copii

– Descuiați automobilul şi deschideți uşa a cărei încuietoare de siguranță pentru copii doriți să o dezactivați.

– Cu uşa deschisă, rotiţi canelura din uşă utilizând cheia, în sens orar pentru uşile de pe partea dreaptă, respectiv în sens antiorar pentru uşile de pe partea stângă ⇒ pagina 106, fig. 59 ⇒ pagina 106, fig. 60.

Când încuietoarea de siguranţă pentru copii este activată, uşile pot fi deschise numai din exterior. Încuietoarea de siguranţă pentru copii poate fi activată şi dezactivată rotind cheia în canelură când uşa este deschisă, conform descrierii de mai sus. ■

Cheile

Setul de chei

*Setul de chei include o telecomandă, o cheie fără telecomandă şi un breloc din plastic**

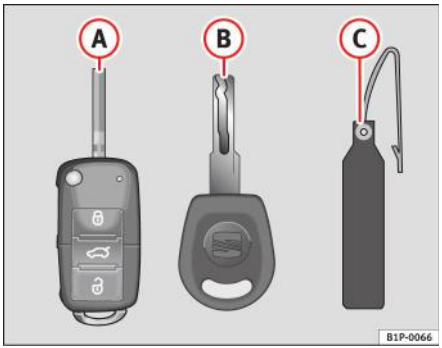

Fig. 61 Setul de chei

Setul de chei aparţinând automobilului dumneavoastră constă din următoarele elemente:

- o cheie cu telecomandă ⇒ fig. 61 Ⓐ cu element mecanic pliabil,
- o cheie fără telecomandă Ⓑ,
- un breloc din plastic cu numărul de cod al cheii* Ⓒ.

Cheile duplicat

Dacă doriţi o cheie de schimb, apelaţi la un centru de service autorizat, cu seria de identificare a automobilului dumneavoastră.

ATENŢIE!

- **Utilizarea incorectă a cheilor poate cauza leziuni grave.**
- **Nu lăsaţi niciodată copii sau persoane cu dizabilităţi singure în automobil. În caz de urgenţă, este posibil ca aceştia să nu poată părăsi automobilul şi să nu se poată descurca singuri.**
- **O utilizare necontrolată a cheii poate porni motorul sau activa orice echipament electric (de exemplu geamurile acţionate electric), ducând la pericolul producerii unui accident. Uşile pot fi încuiate utilizând cheia cu telecomandă. Acest lucru poate crea dificultăţi în acordarea ajutorului într-o situaţie de urgenţă.**
- **Nu uitaţi niciodată cheile în interiorul automobilului. O utilizarea neautorizată a automobilului poate cauza accidentări, deteriorări sau furturi. La părăsirea automobilului, luaţi întotdeauna cheia cu dumneavoastră.**
- **Nu scoateţi niciodată cheia din contact în timpul deplasării automobilului. În caz contrar, direcţia se poate bloca brusc şi va fi imposibil să manevraţi automobilul.**

Avertizare!

Cheia cu telecomandă conţine componente electronice. Evitaţi udarea şi lovirea cheilor ■

Telecomanda radio

Încuierea şi descuierea automobilului

Cheia cu telecomandă este utilizată pentru încuierea şi descuierea automobilului de la distanță.

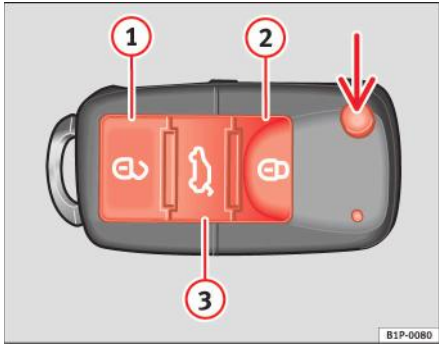

Fig. 62 Alocarea butoanelor cheii cu telecomandă

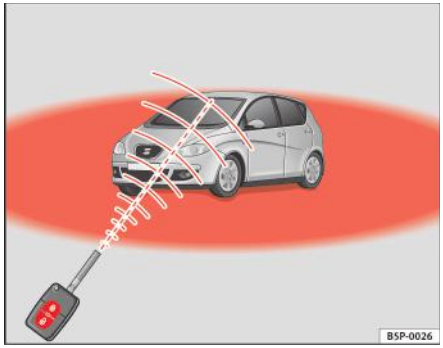

Fig. 63 Raza de acțiune a telecomenzii

Dacă utilizați butonul ⇒ fig. 62 (săgeata) de pe telecomandă, se eliberează elementul mecanic al cheii.

Descuierea automobilului ⇒ fig. 62 (1).

Încuierea automobilului ⇒ fig. 62 (2).

Descuierea hayonului. Apăsați butonul ⇒ fig. 62 (3) până când toate lămpile de semnalizare a schimbării direcției de pe automobil clipesc scurt. După apăsarea butonului de descuiere (3), aveți la dispoziție 2 minute pentru deschiderea uşii. Odată expirat acest interval, uşa va fi din nou încuiată.

De asemenea, indicatorul de stare a bateriei de pe cheie ⇒ fig. 62 va clipi.

Emițătorul telecomenzii şi bateriile sunt integrate în cheie. Receptorul este situat în interiorul automobilului. Raza maximă de acțiune a telecomenzii depinde de diverşi factori. Raza de acțiune este redusă când bateriile încep să se descarce.

Descuierea selectivă*

La apăsarea butonului ⇒ fig. 62 (1) o dată, uşa şoferului este descuiată, toate celelalte uşi rămânând încuiate.

Pentru descuierea tuturor uşilor, apăsaţi butonul ⇒ pagina 108, fig. 62 (1) de două ori.

ATENŢIE!

- **O utilizare incorectă a cheii poate conduce la răniri grave.**
- **Nu lăsaţi niciodată copii sau persoane cu dizabilităţi singure în automobil. În caz de urgenţă, este posibil ca aceştia să nu poată părăsi automobilul şi să nu se poată descurca singuri.**
- **Nu uitaţi niciodată cheile în interiorul automobilului. În caz contrar, acest fapt poate avea drept consecinţă răniri grave, accidente sau chiar furtul automobilului. La părăsirea automobilului, luaţi întotdeauna cheia cu dumneavoastră.**
- **O utilizare necontrolată a cheii poate porni motorul sau activa orice echipament electric (de exemplu geamurile acţionate electric), ducând la pericolul producerii unui accident. Automobilul poate fi încuiat utilizând cheia cu telecomandă. Acest lucru poate complica acordarea ajutorului în caz de urgenţă.**

Indicaţie

- Telecomanda poate fi programată prin apăsarea o dată a butonului de descuiere; ca rezultat, numai uşa şoferului se va descuia. Când butonul este apăsat încă o dată, vor fi descuiate toate uşile şi portbagajul.
- Telecomanda funcţionează numai dacă vă aflaţi în raza sa de acţiune ⇒ pagina 108, fig. 63 (zona roşie).
- Dacă automobilul este descuiat utilizând butonul (1), acesta va fi încuiat din nou automat dacă niciuna dintre uşi sau portbagajul nu sunt deschise în interval de 30 de secunde de la descuierea automobilului. Această funcţie previne lăsarea automobilului descuiat dacă butonul de descuiere este apăsat accidental.
- Dacă automobilul nu poate fi descuiat şi încuiat utilizând telecomanda, va fi necesară resincronizarea telecomenzii ⇒ pagina 109. ■

Înlocuirea bateriei

Dacă indicatorul de stare a bateriei nu clipeşte la apăsarea butoanelor, este necesară înlocuirea bateriei.

Avertizare!

Utilizarea unor baterii necorespunzătoare poate deteriora telecomanda radio. Din acest motiv, înlocuiţi întotdeauna bateria descărcată cu o alta de aceeaşi dimensiune şi putere.

Indicaţie pentru mediu

Bateriile descărcate complet trebuie eliminate conform normelor care reglementează protecţia mediului. ■

Sincronizarea cheii cu telecomandă

Dacă nu este posibilă descuierea sau încuierea uşii cu ajutorul telecomenzii, aceasta ar trebui resincronizată.

– Apăsaţi butonul ⇒ pagina 108, fig. 62 de pe telecomandă.

– Apoi închideţi automobilul utilizând **în cel mult un minut** elementul mecanic.

Este posibil ca automobilul să nu mai poată fi deschis sau închis cu ajutorul telecomenzii dacă butonul este apăsat în mod repetat în afara razei de acţiune efective a telecomenzii radio. Va fi necesară resincronizarea telecomenzii.

Cheile cu telecomandă de rezervă sunt disponibile la centrele de service autorizate; acestea trebuie corelate cu sistemul de încuiere.

Pot fi utilizate maxim opt chei cu telecomandă. ■

Sistemul de alarmă antifurt*

Descrierea sistemului de alarmă antifurt*

Alarma antifurt se declanşează dacă sunt detectate mişcări neautorizate în jurul automobilului.

Alarma antifurt face mai dificilă pătrunderea prin efracție în automobil sau furtul acestuia. Dacă automobilul este deschis utilizând cheia sau în caz de acces neautorizat forțat în automobil, sunt declanşate semnale de alarmă sonore şi vizuale.

Sistemul de alarmă antifurt este conectat automat la încuierea automobilului. Sistemul este în acel moment activat.

Când declanşează sistemul o alarmă?

Sistemul declanşează o alarmă dacă intervin următoarele acțiuni neautorizate când automobilul este încuiat:

- Deschiderea mecanică a automobilului cu ajutorul cheii, când contactul nu este pus
- Deschiderea unei uşi
- Ridicarea capotei
- Deschiderea hayonului
- Punerea contactului
- Mişcări în interiorul automobilului
- Manipularea neadecvată a alarmei
- Manipularea bateriei

Se emit semnale sonore, iar lămpile de semnalizare a schimbării de direcție clipesc aproximativ 30 de secunde. Această secvență poate fi repetată de maxim 10 ori, în funcție de țară.

Deschiderea mecanică a uşilor (deschidere de urgență)

Dacă telecomanda se defectează, va fi necesară utilizarea cheii pentru descuierea automobilului. Această acțiune se realizează astfel:

- Depliați cheia prin apăsarea butonului (săgeata).
- Utilizați încuietoarea uşii şoferului pentru descuierea automobilului. Sistemul de alarmă antifurt rămâne activ, dar alarma nu este declanşată imediat.
- Puneți contactul în interval de 15 secunde. Când contactul este pus, imobilizatorul electronic recunoaşte cheia validă a automobilului şi dezactivează sistemul de alarmă antifurt. Dacă nu puneți contactul în interval de 15 secunde, este declanşată alarma.

Cum se dezactivează alarma

Când automobilul este descuiat prin intermediul butonului de descuiere al telecomenzii sau când cheia este introdusă în contact.

Indicație

- Dacă, după declanşarea alarmei, se accesează o altă zonă protejată (de exemplu este deschis portbagajul după deschiderea unei uşi), semnalul de alarmă este declanşat din nou.
- Monitorizarea automobilului rămâne activă chiar dacă bateria este deconectată sau nu funcționează din orice alt motiv.
- Alarma este declanşată imediat în cazul deconectării unuia din cablurile bateriei când sistemul de alarmă este activ. ■

Senzorul volumetric*

Funcția de monitorizare sau control încorporată în alarma antifurt, care detectează accesul neautorizat în automobil cu ajutorul ultrasunetelor.*

Sistemul constă din 3 senzori, 2 emițătoare şi un receptor.

Activarea

– Este activat automat odată cu sistemul de alarmă antifurt, când automobilul este încuiat mecanic cu cheia şi când este utilizat butonul 🔒 al telecomenzii.

Dezactivarea

– Apăsați de două ori butonul 🔓 de pe telecomandă. Este dezactivat numai senzorul volumetric. Sistemul de alarmă rămâne activat.

⚠ ATENȚIE!

- **Sistemul de siguranță "Safe" rămâne dezactivat dacă senzorul volumetric este dezactivat.**
- **În cazul automobilelor în care este montat un panou despărțitor, alarma nu va funcționa corect din cauza interferenței cu senzorul.**

ℹ Indicație

- Dacă alarma a fost declanşată de senzorul volumetric, acest fapt va fi indicat prin clipirea indicatorului de pe uşa şoferului. Aceste semnale intermitente vor fi diferite de cele ce indică alarma activată. ■

Hayonul

Descuierea şi încuierea

Sistemul de deschidere a hayonului este acționat electric. Acesta este activat prin utilizarea mânerului hayonului



Fig. 64 Hayonul: deschiderea din exterior



Fig. 65 Detaliu cu interiorul hayonului: mânerul

Deschiderea hayonului

– Trageți maneta de deblocare şi ridicați hayonul ⇒ fig. 64. Hayonul se va deschide automat.

Închiderea hayonului

– Prindeți hayonul de unul din cele două mânere de pe capitonajul interior şi închideți-l, împingând uşor.

Sistemul poate să funcționeze sau nu, în funcție de starea automobilului.

Hayonul nu poate fi deschis dacă este încuiat, dar dacă este descuiat, sistemul de deschidere este funcțional şi portbagajul poate fi deschis.

Pentru a verifica dacă hayonul este încuiat/ descuiat, apăsați butonul sau butonul (1) de pe telecomandă.

Dacă hayonul este deschis sau este închis incorect, pe panoul de instrumente este afişat un mesaj de avertizare.* Este generat de asemenea un avertisment sonor dacă hayonul este deschis când automobilul se deplasează cu o viteză mai mare de 6 km/h*.

ATENȚIE!

- **Închideți întotdeauna corect hayonul. Pericol de accident sau de rănire.**
- **Nu închideți hayonul apăsând cu mâna pe geamul lunetei. Geamul se poate sparge. Risc de rănire!**
- **După închidere, asigurați-vă că hayonul este încuiat. În caz contrar, este posibil ca acesta să se deschidă în timpul deplasării automobilului.**
- **Nu permiteți niciodată copiilor să se joace în interiorul sau în jurul automobilului. Temperatura din interiorul unui automobil încuiat poate deveni extrem de ridicată sau de scăzută, în funcție de anotimp, putând astfel provoca leziuni grave/ îmbolnăvire. Consecințele pot fi chiar fatale. Închideți şi încuiați portbagajul şi toate uşile când automobilul nu este utilizat.**
- **Închiderea hayonului fără a verifica dacă zona este liberă poate provoca accidentarea gravă a dumneavoastră sau a altor persoane. Asigurați-vă că nu există nicio persoană pe traseul cursei hayonului.**
- **Nu conduceți niciodată cu hayonul deschis sau închis parțial, deoarece gazele de eşapament pot pătrunde în habitaclu. Pericol de intoxicare!**
- **Dacă deschideți doar hayonul, nu lăsați cheia în interior. Automobilul nu poate fi deschis dacă rămâne cheia în interior.** ■

Deschiderea de urgență

Această funcție permite deschiderea automobilului dacă închiderea centralizată nu funcționează (de exemplu dacă bateria este descărcată complet)

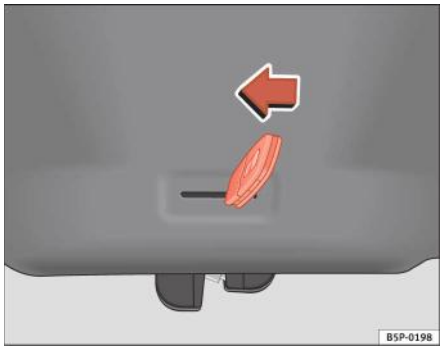

Fig. 66 Hayonul: deschidere de urgență

Există o fantă în portbagaj ce permite accesul la mecanismul de deschidere de urgență.

Deschiderea hayonului din interiorul portbagajului

– Introduceți cheia în fantă şi descuiați sistemul de încuiere rotind cheia de la dreapta la stânga, conform săgeții ⇒ fig. 66. ■

Geamurile

Deschiderea sau închiderea electrică a geamurilor

Geamurile acționate electric din față şi din spate pot fi acționate folosind comenzile de pe uşa şoferului.

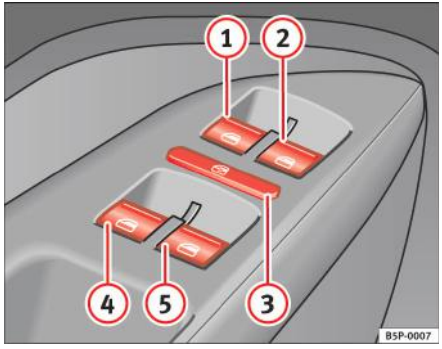

Fig. 67 Detaliu cu uşa şoferului: comenzile pentru geamurile din față şi din spate

Deschiderea şi închiderea geamurilor

– Pentru deschiderea unui geam, apăsați butonul.

– Pentru închiderea unui geam, trageți butonul ⇒ ⚠.

Închideți întotdeauna complet geamurile dacă parcați automobilul sau îl lăsați nesupravegheat ⇒ ⚠.

Puteți utiliza geamurile acționate electric timp de aproximativ 10 minute după luarea contactului ,dacă nu a fost deschisă uşa şoferului sau a pasagerului din față, iar cheia nu a fost scoasă din contact.

Butoanele de pe uşa şoferului

1 Butonul pentru geamul uşii din stânga față
2 Butonul pentru geamul uşii din dreapta față

Butoanele pentru geamurile din spate*

3 Comutatorul de siguranță pentru dezactivarea butoanelor de acționare electrică a geamurilor uşilor din spate
4 Butonul pentru geamul uşii din stânga spate
5 Butonul pentru geamul uşii din dreapta spate

Comutatorul de siguranță*

Comutatorul de siguranță 3 de pe uşa şoferului poate fi utilizat pentru dezactivarea butoanelor de acționare electrică a geamurilor uşilor din spate.

Comutatorul de siguranță nu este apăsat: butoanele de pe uşile din spate sunt activate.

Comutatorul de siguranță este apăsat: butoanele de pe uşile din spate sunt dezactivate.

⚠ ATENȚIE!

- **Utilizarea incorectă a geamurilor cu acționare electrică poate cauza accidentări.**
- **Nu închideți niciodată hayonul fără a verifica dacă zona este liberă, în caz contrar existând pericolul de accidentare gravă a propriei persoane sau a altor persoane. Asigurați-vă că nicio persoană nu obstrucționează cursa geamului.**
- **La părăsirea automobilului, luați întotdeauna cheia cu dumneavoastră.**
- **Nu lăsați niciodată copii sau persoane cu dizabilități în automobil, în special dacă au acces la chei. O utilizare necontrolată a cheii poate porni motorul sau activa orice echipament electric (de exemplu geamurile acționate electric), ducând la pericolul produ-**

ATENȚIE! Continuare

cerii unui accident. Uşile pot fi încuiate utilizând cheia cu telecomandă. Acest lucru poate crea dificultăți în acordarea ajutorului într-o situație de urgență.

- **Geamurile acționate electric vor funcționa până la scoaterea cheii din contact şi deschiderea uneia dintre uşile din față.**
- **Dacă este necesar, utilizați comutatorul de siguranță pentru a dezactiva geamurile acționate electric din spate. Asigurați-vă că acestea au fost dezactivate.**

Indicație

Dacă geamul nu se poate închide din cauză că este blocat sau întâlneşte un obstacol, acesta se va deschide din nou automat ⇒ pagina 115. În acest caz, verificați motivul pentru care geamul nu a putut fi închis înainte de a repeta tentativa de închidere. ■

Deschiderea şi închiderea automată

Deschiderea şi închiderea la simpla atingere a butonului înseamnă că nu este necesară ținerea apăsată a butonului.

Închiderea automată

– Trageți scurt butonul corespunzător geamului în poziția a doua. Geamul se închide complet.

Deschiderea automată

– Apăsați scurt butonul corespunzător geamului în poziția a doua. Geamul se deschide complet.

Resetarea deschiderii şi închiderii automate

– Închideți toate geamurile.

– Utilizați cheia pentru încuierea automobilului din exterior şi țineți cheia în poziția de încuiere timp de minim o secundă. Funcția de acționare automată este activată.

Butoanele ⇒ pagina 114, fig. 67 (1) şi (2) au câte două niveluri pentru deschiderea şi închiderea geamului. Acest fapt facilitează deschiderea şi închiderea geamurilor în poziția dorită.

Închiderea automată nu funcționează când contactul a fost luat, chiar şi în cazul în care cheia se află în contact.

Funcția de deschidere şi închidere automată nu va fi disponibilă dacă bateria a fost deconectată temporar sau este descărcată complet. În acest caz, este necesară reactivarea funcției.

Funcția de acționare automată şi cea de deschidere de siguranță nu vor fi active dacă există o defecțiune la geamurile acționate electric. Contactați un centru de service autorizat. ■

Funcția de deschidere de siguranță

Geamurile au o funcție de deschidere de siguranță. Aceasta reduce pericolul de accidentare la închiderea geamurilor.

- Dacă un geam întâmpină un obstacol la închiderea automată, acesta se opreşte şi coboară imediat ⇒ ⚠.
- În acest caz, verificați imediat (în interval de 10 secunde) motivul pentru care geamul nu a putut fi închis înainte de a repeta tentativa de închidere. După 10 secunde va fi reluată funcția automată normală.

- Dacă geamul este în continuare obstrucționat, acesta se va opri în punctul respectiv.
- Dacă nu există un motiv aparent pentru care geamul nu poate fi închis, repetați tentativa de închidere în interval de cinci secunde.

Dacă aşteptați mai mult de 5-10 secunde, geamul se va deschide complet la acționarea unuia din butoane. Închiderea automată este reactivată.

Funcția de acționare automată şi cea de deschidere de siguranță nu vor fi active dacă există o defecțiune la geamurile acționate electric. Contactați un centru de service autorizat.

ATENȚIE!

- **Utilizarea incorectă a geamurilor cu acționare electrică poate cauza accidentări.**
- **Luați întotdeauna cheia cu dumneavoastră la părăsirea automobilului, chiar dacă intenționați să lipsiți doar pentru scurt timp. Copiii nu trebuie lăsați niciodată singuri în automobil.**
- **Geamurile acționate electric vor funcționa până la scoaterea cheii din contact şi deschiderea uneia dintre uşile din față.**
- **Nu închideți niciodată hayonul fără a verifica dacă zona este liberă, în caz contrar existând pericolul de accidentare gravă a propriei persoane sau a altor persoane. Asigurați-vă că nicio persoană nu obstrucționează cursa geamului.**
- **Nu permiteți niciodată niciunei persoane să rămână în automobil la încuierea acestuia din exterior. Geamurile nu pot fi deschise nici măcar în situații de urgență.**

Indicație

Funcția de deschidere de siguranță este dezactivată dacă geamurile sunt închise din exteriorul automobilului utilizând cheia de contact pentru închiderea cu funcțiile de control ⇒ pagina 116. ■

Deschiderea şi închiderea cu funcțiile de control*

Utilizarea încuietorii uşii

– Mențineți cheia în încuietoarea uşii şoferului în poziție de încuiere sau de descuiere, până când toate geamurile sunt fie deschise fie închise.

– Pentru întreruperea acestei funcții, eliberați cheia.

Utilizarea telecomenzii

– Apăsați tasta de încuiere sau descuiere de pe telecomandă timp de aproximativ 3 secunde. Toate geamurile acționate electric vor fi deschise sau închise.

– Eliberați butonul de descuiere pentru întreruperea funcției.

– Când geamurile sunt complet închise, lămpile de semnalizare a schimbării de direcție clipesc. ■

Trapa glisantă/rabatabilă*

Deschiderea şi închiderea trapei glisante/rabatabile

Trapa glisantă/rabatabilă este deschisă şi închisă utilizând butonul rotativ când contactul este pus.

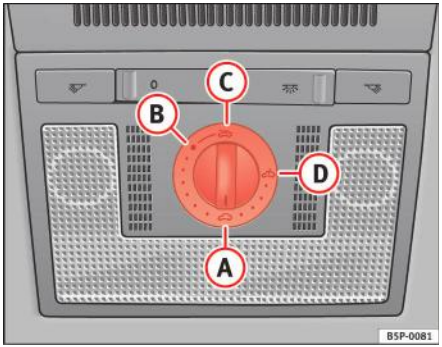

Fig. 68 Descrierea capitonajului: buton rotativ pentru trapa glisantă/rabatabilă

Închiderea trapei glisante/rabatabile

– Rotiți butonul rotativ în poziția (A) ⇒ fig. 68 ⇒ ⚠.

Deschiderea trapei glisante/rabatabile

– Rotiți butonul rotativ în poziția (B). Trapa se deschide în poziția de confort în care zgomotul produs de curentul de aer este redus.

– Pentru deschiderea suplimentară a trapei, rotiți butonul rotativ în poziția (C) şi mențineți-l în această poziție până la deschiderea trapei în poziția dorită.

Ridicarea trapei glisante/rabatabile

– Deplasați butonul rotativ în poziția (D).

Închideți întotdeauna complet trapa glisantă/rabatabilă dacă parcați automobilul sau îl lăsați nesupravegheat ⇒ ⚠.

Trapa glisantă/rabatabilă poate fi utilizată timp de maxim zece minute după luarea contactului, dacă nu a fost deschisă uşa şoferului sau a pasagerului din față.

Parasolarul

Parasolarul este deschis împreună cu trapa glisantă/rabatabilă. Dacă este necesar, acesta poate fi închis manual când trapa este închisă.

⚠ ATENȚIE!

- **Utilizarea incorectă a trapei glisante/rabatabile poate cauza accidentări.**
- **Nu închideți niciodată trapa glisantă/rabatabilă fără a verifica dacă zona nu este obstrucționată, în caz contrar existând pericolul de accidentare gravă a dumneavoastră sau a altor persoane. Asigurați-vă că nicio persoană nu obstrucționează cursa trapei glisante/rabatabile.**
- **La părăsirea automobilului, luați întotdeauna cheia cu dumneavoastră.**
- **Nu lăsați niciodată copii sau persoane cu dizabilități în automobil, în special dacă au acces la chei. Utilizarea cheii de către persoane neautorizate poate duce la pornirea accidentală a motorului sau la utilizarea echipamentelor electrice (de exemplu a trapei glisante/rabatabile). Pericol de accident! Uşile pot fi încuiate utilizând cheia cu telecomandă. Acest lucru poate crea dificultăți în acordarea ajutorului într-o situație de urgență.**

ATENȚIE! Continuare

- **Trapa glisantă/rabatabilă continuă să funcționeze până la deschiderea uneia din uşile din față şi scoaterea cheii din contact.** ■

Închiderea cu funcțiile de control*

Utilizarea încuietorii uşii

– Mențineți cheia în încuietoarea uşii şoferului în poziția de încuiere până când trapa glisantă/rabatabilă este închisă.

– Pentru întreruperea acestei funcții, eliberați cheia.

Utilizarea telecomenzii

– Apăsați butonul de încuiere al telecomenzii timp de aproximativ 3 secunde. Trapa glisantă/rabatabilă este închisă.

– Eliberați butonul de descuiere pentru întreruperea funcției.

– Când trapa glisantă/rabatabilă s-a închis complet, lămpile de semnalizare a schimbării direcției clipesc o dată.

Indicație

Butonul rotativ al trapei glisante/rabatabile rămâne în ultima poziție selectată dacă trapa este închisă prin închiderea cu funcțiile de control din exteriorul automobilului şi va trebui repoziționat la următoarea călătorie. ■

Funcția de deschidere de siguranță a trapei glisante/rabatabile*

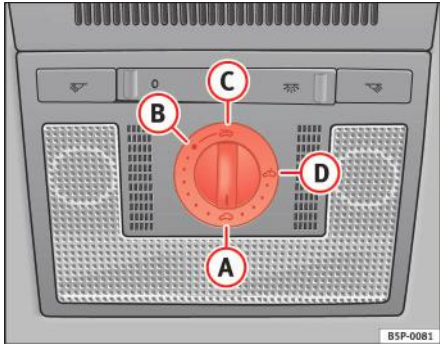

Fig. 69 Descrierea capitonajului: buton rotativ pentru trapa glisantă/rabatabilă

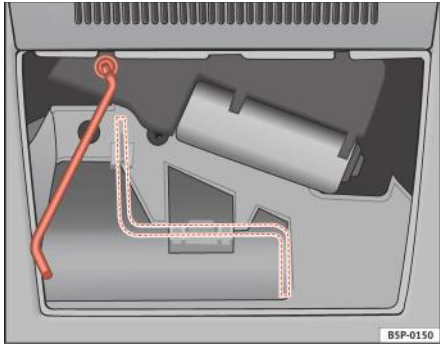

Fig. 70 Mânerul de închidere de urgență

Trapa glisantă/rabatabilă are o *funcție de închidere de siguranță* ce previne prinderea obiectelor mai mari la închiderea trapei. Funcția de

deschidere de siguranță nu previne prinderea degetelor. Trapa glisantă/rabatabilă se opreşte şi se deschide imediat dacă întâmpină un obstacol la închidere.

Dacă trapa glisantă/rabatabilă a fost deschisă din nou de funcția de deschidere de siguranță, aceasta poate fi închisă numai prin apăsarea butonului rotativ în poziția Ⓐ ⇒ pagina 118, fig. 69 până la închiderea completă a trapei glisante/rabatabile. **Rețineți că trapa se va închide în acest moment fără funcție de deschidere de siguranță.**

Utilizarea în caz de defecțiune

În cazul apariției unei defecțiuni, trapa poate fi închisă manual.

- Scoateți capacul din plastic prin introducerea unei şurubelnițe în partea din spate.
- Scoateți maneta de pe capac, introduceți-o până când întâmpinați rezistență (apăsând arcul) şi închideți trapa glisantă.
- Aduceți maneta în poziția inițială. ■

Luminile şi vizibilitatea

Luminile

Activarea şi dezactivarea luminilor



Fig. 71 Imagine detaliată a planşei de bord: comutator pentru lumini, proiectoare de ceaţă şi lămpi de ceaţă spate

Aprinderea lămpilor de poziţie

– Rotiţi comutatorul pentru lumini ⇒ fig. 71 în poziţia.

Aprinderea fazei scurte a farurilor

– Rotiţi comutatorul pentru lumini în poziţia.

Dezactivarea luminilor

– Rotiţi comutatorul pentru lumini în poziţia 0.

Aprinderea proiectoarelor de ceaţă*

– Deplasaţi comutatorul din poziţia sau până la prima oprire. Simbolul de pe comutatorul de lumini se aprinde.

Aprinderea lămpilor de ceaţă spate (automobile cu proiectoare de ceaţă)

– Deplasaţi comutatorul din poziţia sau până la al doilea punct de rezistenţă ⇒ . Pe panoul de instrumente se aprinde o lampă de avertizare.

Aprinderea lămpilor de ceaţă spate (automobile fără proiectoare de ceaţă)

– Deplasaţi comutatorul din poziţia până la ultima oprire. Pe panoul de instrumente se aprinde o lampă de avertizare.

ATENŢIE!

Nu conduceţi niciodată numai cu luminile de poziţie aprinse. Pericol de accident. Luminile de poziţie nu sunt suficient de puternice pentru a lumina carosabilul în faţă şi pentru a vă oferi certitudinea că puteţi fi văzut de ceilalţi participanţi la trafic. Utilizaţi întotdeauna faza scurtă a farurilor dacă este întuneric sau dacă vizibilitatea este redusă.

Indicaţie

- Faza scurtă a farurilor va funcţiona numai în cazul în care contactul este pus. Lămpile de poziţie se aprind automat la luarea contactului.

- Dacă luminile rămân aprinse după ce cheia este scoasă din contact, va fi emis un semnal sonor cât timp uşa şoferului rămâne deschisă. Acesta vă reaminteşte să stingeţi luminile.
- Lampa de ceaţă din spate este suficient de puternică pentru a-i orbi pe şoferii din spatele dumneavoastră. Este indicat să utilizaţi lampa de ceaţă spate numai când vizibilitatea este foarte redusă.
- În cazul în care tractaţi o remorcă echipată cu lampă de ceaţă spate iar automobilul dispune de un *cârlig de remorcare* montat din fabrică, lampa de ceaţă spate a automobilului va fi stinsă automat.
- Utilizarea luminilor descrise în această secţiune se află sub incidenţa cerinţelor legale în vigoare.
- În funcţiile de condiţiile meteorologice (foarte frig sau umed), lămpile faţă şi spate şi lămpile de semnalizarea schimbării direcţiei pot fi temporar aburite. Acest lucru nu influenţează durata de viaţă a sistemului de iluminat. Lămpile se vor dezaburi curând după ce sunt aprinse. ■

luminarea automată*



Fig. 72 Iluminarea automată

Activarea

– Rotiţi comutatorul în poziţia “Auto”, caz în care această lampă de control se va aprinde.

Dezactivarea

– Rotiţi comutatorul pentru lumini în poziţia 0.

Iluminarea automată

În cazul în care controlul automat al farurilor este activat, faza scurtă a farurilor este activată automat de un senzor fotosensibil, atunci când conduceţi printr-un tunel, de exemplu.

Senzorul de ploaie aprinde faza scurtă a farurilor după ce ştergătoarele de parbriz au funcţionat continuu timp de câteva secunde şi o stinge când ştergerea continuă sau intermitentă este oprită timp de câteva minute ⇒ pagina 134.

Când comanda automată a fazei scurte este conectată, dar faza scurtă este stinsă, lampa de avertizare **AUTO** se aprinde în comutatorul de lumini ⇒ fig. 72. În cazul în care comanda automată aprinde faza scurtă, se aprinde simultan şi iluminarea instrumentelor şi comenzilor.

ATENŢIE!

- **În cazul în care controlul automat al farurilor este activat, farurile nu se vor aprinde în condiţii de ceaţă sau ploaie torenţială. În consecinţă, faza scurtă a farurilor trebuie aprinsă manual.**

Indicaţie

- La automobilele cu sistem automat de faruri, când cheia este scoasă din contact, semnalul sonor se va declanşa numai când comutatorul de lumini este în poziţia sau dacă automobilul nu dispune de funcţia Coming Home.

- Dacă este activată iluminarea automată pe timp de zi, proiectoarele şi lampa de ceață spate nu pot fi aprinse suplimentar.
- Utilizarea luminilor descrise în această secțiune se află sub incidența cerințelor legale în vigoare.
- Nu lipiți autocolante pe parbriz, în fața senzorului. Aceasta poate duce la funcționarea defectuoasă sau la defectarea sistemului automat de iluminare.
- Pentru a evita defectarea luminilor spate, lămpile montate pe hayon se sting la deschiderea acestuia (în funcție de țară). ■

Luminile de zi*

Lumina de zi reduce riscul apariției accidentelor prin creşterea vizibilității automobilului. Luminile de deplasare pe timp de zi sunt automat activate la punerea contactului. Acestea sunt stinse automat la aprinderea lămpilor de poziție laterale.

Luminile de zi (lămpi cu halogen)[20)]

Luminile de zi îmbunătățesc siguranța rutieră pentru automobilele prevăzute cu lămpi cu halogen. Acestea includ faza scurtă, lămpile de poziție laterale şi lampa plăcuței de înmatriculare.

Luminile de zi se aprind la fiecare cuplare a contactului dacă setarea luminii este în poziția **0** sau **AUTO**. În funcție de model, o lampă de control de pe comutatorul pentru comanda luminilor sau iluminatul panoului de instrumente va indica faptul că iluminatul de zi este activat.

Şoferul nu poate aprinde sau stinge luminile de zi. Vă rugăm să contactați un atelier autorizat dacă doriți să dezactivați luminile.

Luminile de zi (lămpi bi-xenon)

Luminile de zi îmbunătățesc siguranța rutieră pentru automobilele prevăzute cu lămpi bi-xenon. Luminile sunt încorporate separat de faruri şi se aprind la fiecare punere a contactului dacă setarea luminii este în poziția **0** sau **AUTO**.

Comanda automată a fazei scurte împreună cu iluminatul de zi (faruri bi-xenon)

În cazul în care *comanda fazei scurte* şi *luminile de zi* sunt activate simultan, faza scurtă şi iluminatul panoului de instrumente se vor aprinde atunci când este necesar (de ex. la pătrunderea într-un tunel), iar luminile de zi se vor stinge. Când comanda automată a fazei scurte stinge faza scurtă (de ex. la ieşirea din tunel), luminile de zi se reaprind.

Activarea luminilor de zi

Cu contactul luat, deplasați în sus şi înapoi maneta pentru semnalizarea direcției şi faza lungă (lămpile de semnalizare din stânga şi farul clipesc).

Puneți contactul timp de 3 secunde în timp ce o mențineți în această poziție. Luminile de zi sunt activate şi pot fi aprinse.

Dezactivarea luminilor de zi

Cu contactul luat, deplasați în sus şi înapoi maneta pentru semnalizarea direcției şi faza lungă (lămpile de semnalizare din stânga şi farul clipesc) şi mențineți-o în această poziție.

Puneți contactul timp de 3 secunde în timp ce o mențineți în această poziție. Luminile de zi sunt dezactivate şi nu pot fi aprinse.

Dezactivarea luminilor de zi (lămpi bi-xenon)

Cu contactul luat, deplasați în sus şi înapoi maneta pentru semnalizarea direcției şi faza lungă (lămpile de semnalizare din stânga şi farul clipesc).

Puneți contactul timp de 3 secunde. Luminile de zi sunt dezactivate şi nu pot fi aprinse. ▶

[20)] Funcția este disponibilă doar în anumite țări sau ca supliment opțional

Activarea luminilor de zi (lămpi bi-xenon)

Cu contactul luat, deplasaţi în sus şi înapoi maneta pentru semnalizarea direcţiei şi faza lungă (lămpile de semnalizare din stânga şi farul clipesc).

Puneţi contactul timp de 3 secunde. Luminile de zi sunt activate şi pot fi aprinse.

Indicaţie

Respectaţi orice prevederi legale aplicabile în ţara dumneavoastră. ■

Funcţia coming home/ leaving home (lumini de sosire/ lumini de plecare)*

Funcţia Coming Home este comandată manual. Funcţia Leaving Home este comandată cu un senzor optic.

Dacă funcţia Coming Home sau Leaving Home este conectată, luminile de poziţie laterale din faţă şi faza scurtă, luminile spate şi lampa plăcuţei de înmatriculare se aprind pentru a ilumina zona din jur.

Funcţia Coming home (lumini de sosire)

Funcţia Coming Home este activată prin luarea contactului şi clipirea scurtă a luminilor. La deschiderea uşii şoferului, luminile de sosire se aprind. Dacă uşa şoferului este deja deschisă când luminile clipesc scurt, luminile de sosire se aprind **imediat**.

După închiderea ultimei uşi a automobilului sau a capacului portbagajului, funcţia Coming Home se activează, iar stingerea farurilor este întârziată.

Luminile de sosire se sting în următoarele cazuri:

- La încheierea intervalului stabilit pentru temporizarea stingerii luminilor după închiderea tuturor uşilor automobilului şi a hayonului.
- Dacă, la 30 de secunde după conectare, rămâne deschisă vreo uşă sau hayonul.
- În cazul în care comutatorul pentru lumini este rotit în poziţia **0**.
- Dacă este pus contactul.

Funcţia Leaving home (lumini de plecare)

Funcţia Leaving home este activată când automobilul este descuiat dacă:

- comutatorul de lumini este în poziţia **AUTO** şi
- senzorul optic detectează “întuneric”.

Luminile de plecare se sting în următoarele cazuri:

- Dacă intervalul temporizării stingerii farurilor s-a încheiat
- Dacă automobilul este din nou încuiat.
- În cazul în care comutatorul pentru lumini este rotit în poziţia **0**.
- Dacă este pus contactul.

Indicaţie

Setarea temporizării stingerii farurilor pentru funcţiile Coming Home şi Leaving Home se poate schimba sau funcţia poate fi conectată sau deconectată din meniul **Lights and visibility** (Luminile şi vizibilitatea) ⇒ pagina 78.

- În cazul în care cheia de contact este scoasă în timp ce luminile sunt aprinse, iar luminile clipesc scurt şi uşa şoferului este deschisă, **nu** se aude niciun semnal sonor, deoarece când funcţia Coming Home este activă, luminile se sting automat după un timp (cu excepţia situaţiei în care comutatorul de lumini este în poziţia ≡D sau ≡D). ■

Iluminarea instrumentelor şi a comutatoarelor / butonul pentru reglarea farurilor

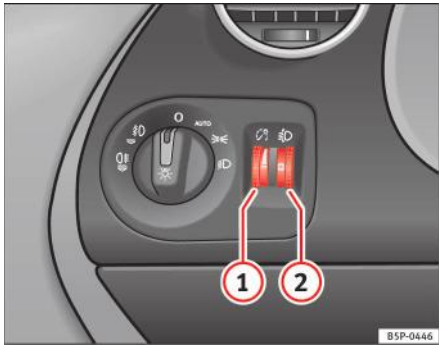

Fig. 73 Planşa de bord: reglarea iluminării instrumentelor şi a comutatoarelor şi butonul pentru reglarea farurilor

Iluminarea instrumentelor şi a comutatoarelor (1)

La aprinderea farurilor, luminozitatea instrumentelor şi iluminarea comutatoarelor pot fi reglate prin rotirea butonului rotativ în funcție de preferințe ⇒ fig. 73 (1).

Iluminarea instrumentelor (cadrane şi ace), iluminarea consolei centrale şi a afişajelor se reglează de o fotodiodă încorporată în panoul de instrumente, în funcție de lumina exterioară.

Iluminarea instrumentelor (cadrane şi ace) este activată dacă este pus contactul şi **luminile automobilului sunt stinse**. Iluminarea instrumentelor este redusă automat pe măsură ce iluminarea naturală se reduce. Aceasta se stinge complet atunci când iluminarea exterioară este foarte redusă. Această funcție este menită să reamintească şoferului să aprindă faza scurtă a farurilor la timp atunci când iluminarea exterioară este slabă.

Butonul pentru reglarea farurilor (2)

Utilizând butonul de reglare electrică a farurilor, (2) acestea pot fi reglate în funcție de nivelul de încărcare a automobilului. Astfel, se evită efectul de orbire a participanților la trafic care se deplasează din sens opus. În acelaşi timp, şoferul dispune de cea mai bună iluminare posibilă a carosabilului din față, utilizând reglările corecte ale farurilor.

Farurile pot fi reglate numai cu faza scurtă aprinsă. Pentru a coborî fasciculul, rotiți butonul rotativ (2) din poziția pentru setarea de bază **0**.

Butonul pentru reglarea dinamică a farurilor

Automobilele cu **becuri cu descărcare în gaz** (“becuri cu xenon”) sunt echipate cu **un buton pentru reglarea dinamică a farurilor**. Aceasta înseamnă că farurile vor fi reglate în funcție de gradul de încărcare a automobilului şi de “mişcările de ruliu” când pornirea şi frânarea sunt compensate automat.

Automobilele cu becuri cu descărcare în gaz nu dispun de buton pentru reglarea farurilor. ■

Farurile adaptive* (pentru conducerea în viraje)

La abordarea virajelor, aceste faruri vor lumina cele mai importante porțiuni ale drumului.

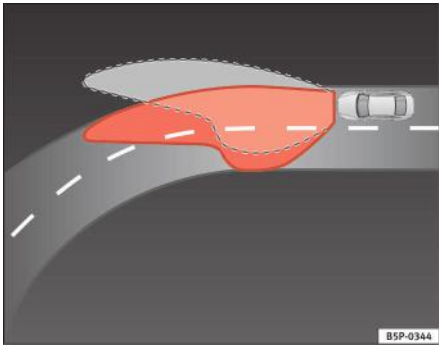

Fig. 74 Iluminarea în viraje cu farurile adaptive

Luminile dinamice pentru viraje* (AFS)

Luminile dinamice pentru viraje funcționează doar dacă automobilul rulează cu peste 10 km/h şi faza lungă este aprinsă. Când luați un viraj, şoseaua este luminată mai bine cu ajutorul becurilor direcționale cu descărcare în gaz decât cu farurile fixe convenționale.

O defecțiune în sistem este indicată prin clipirea lămpii de control de pe panoul de instrumente. Concomitent, pe afişajul panoului de instrumente poate apărea un mesaj text informativ sau instrucțiuni pentru efectuarea operațiilor necesare. Duceți automobilul la un atelier autorizat pentru repararea defecțiunii.

Dacă lampa de control se aprinde pe panoul de instrumente, dar toate becurile funcționează corect ⇒ pagina 279, este posibil să existe în continuare o defecțiune a sistemului de iluminare dinamică pentru viraje (AFS). Duceți automobilul la un atelier autorizat pentru repararea defecțiunii.

ATENȚIE!

Dacă este activată "comanda automată a fazei scurte", faza scurtă a farurilor nu se va aprinde pe timp de ceață. Aceasta trebuie aprinsă manual de la comutatorul de lumini. Şoferul răspunde personal de utilizarea corectă a luminilor în toate situațiile. "Controlul automat al farurilor" este doar un sistem de asistență a şoferului. Dacă este necesar, aprindeți manual luminile de la comutatorul pentru lumini. ■

Proiectoarele de ceață cu funcție adaptivă pentru viraje*

Când se aprind lămpile de semnalizare la schimbarea direcției sau la viraje foarte strânse, proiectorul de ceață din dreapta sau din stânga se aprinde automat ca **lumină pentru viraje**. Iluminarea în viraje funcționează numai dacă este aprinsă faza scurtă.

ATENȚIE!

Dacă este activată "comanda automată a fazei scurte", faza scurtă a farurilor nu se va aprinde pe timp de ceață. Aceasta trebuie aprinsă manual de la comutatorul de lumini. Şoferul răspunde personal de utilizarea corectă a luminilor în toate situațiile. "Controlul automat al farurilor" este doar un sistem de asistență a şoferului. Dacă este necesar, aprindeți manual luminile de la comutatorul pentru lumini. ■

Luminile de avarie ⚠

Luminile de avarie sunt utilizate pentru a atrage atenția celorlalți participanți la trafic asupra automobilului în situații de urgență.

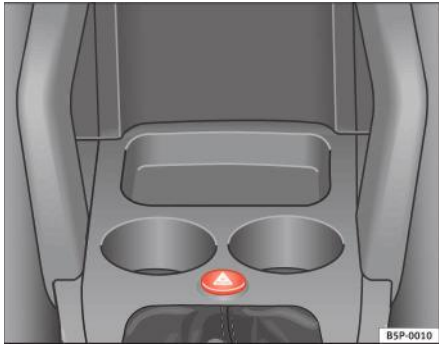

Fig. 75 Planşa de bord: butonul de avarie

Dacă automobilul se defectează:

1. Parcați la o distanță sigură față de trafic.
2. Apăsați butonul pentru a aprinde luminile de avarie ⇒ ⚠.
3. Opriți motorul.
4. Acționați frâna de mână.
5. La cutiile de viteze manuale cuplați treapta 1, iar pentru cele automate aduceți maneta schimbătorului în poziția **P**.
6. Utilizați triunghiul reflectorizant pentru a atrage atenția celorlalți participanți la trafic asupra automobilului.
7. La părăsirea automobilului, luați întotdeauna cheia cu dumneavoastră.

Trebuie să activați luminile de avarie pentru a-i avertiza pe ceilalți participanți la trafic, de exemplu atunci când:

- vă aflați la capătul unui şir de automobile blocate în trafic
- există o situație de urgență
- automobilul se defectează din pricina unei probleme tehnice
- tractați un alt automobil sau automobilul propriu este tractat.

La activarea luminilor de avarie, toate lămpile de semnalizare a schimbării direcției clipesc simultan. În acest caz, cele două lămpi de control ale lămpilor de semnalizare pentru schimbarea direcției ⇦ ⇨ şi lampa de control din comutator ⚠ vor clipi concomitent. Luminile de avarie funcționează şi când contactul este luat.

Avertizarea la frânarea de urgență

Dacă automobilul este frânat brusc şi continuu de la o viteză de peste 80 km/h, lampa de frână clipeşte de câteva ori pe secundă pentru avertizarea autovehiculelor care vin din spate. În cazul în care frânarea se continuă, luminile de avarie se aprind automat când automobilul se opreşte. Se sting apoi automat când automobilul reporneşte.

⚠ ATENȚIE!

- **Riscul de producere a unui accident creşte dacă apare o defecțiune la automobil. Pentru a atrage atenția celorlalți participanți la trafic asupra automobilului care staționează, utilizați întotdeauna luminile de avarie şi triunghiul reflectorizant.**
- **Nu parcați în locuri în care convertorul catalitic poate intra în contact cu materiale inflamabile aflate sub automobil, cum ar fi**

ATENȚIE! Continuare

iarba uscată sau benzina scursă. Aceasta poate antrena pericolul de incendiu!

Indicație

- Bateria se va descărca în cazul în care luminile de avarie sunt lăsate aprinse o lungă perioadă de timp, chiar dacă ați luat contactul.
- Utilizarea luminilor de avarie descrise aici se află sub rezerva cerințelor relevante obligatorii prin lege. ■

Maneta pentru semnalizarea direcției şi faza lungă

Maneta pentru semnalizarea direcției şi faza lungă acționează totodată luminile de parcare şi semnalizarea cu farurile.

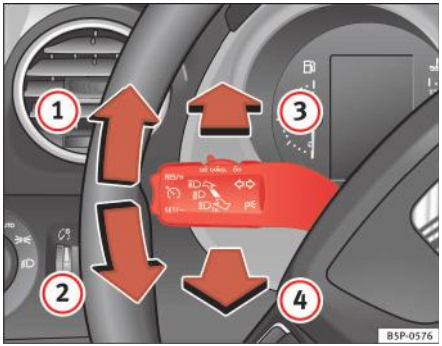

Fig. 76 Maneta pentru semnalizarea direcției şi faza lungă

Maneta pentru semnalizarea direcției şi faza lungă are următoarele funcții:

Activarea lămpilor de semnalizare a schimbării direcției

– Deplasați maneta complet în sus ⇒ fig. 76 (1) pentru a indica **dreapta** şi complet în jos (2) pentru a indica **stânga**.

Semnalizarea schimbării benzii

– Deplasați maneta în sus (1) sau în jos (2) până când întâmpinați rezistență, apoi eliberați-o. Lămpile de semnalizare a schimbării direcției vor clipi de câteva ori. De asemenea, va clipi şi lampa de avertizare corespunzătoare.

Activarea şi dezactivarea fazei lungi a farurilor

– Dacă faza scurtă este aprinsă, împingeți maneta în față ⇒ fig. 76 (3) pentru a aprinde faza lungă.

– Împingeți maneta către volan ⇒ fig. 76 (4) pentru a stinge faza lungă.

Semnalizarea cu farurile

– Trageți maneta spre volan (4) pentru a acționa semnalizarea cu farurile.

Activarea luminilor de parcare

– Luați contactul şi scoateți cheia din comutatorul de contact.

– Deplasați maneta în sus sau în jos pentru a aprinde luminile de parcare din partea dreaptă, respectiv din partea stângă. ▶

ATENȚIE!

Faza lungă a farurilor îi poate orbi pe ceilalți șoferi. Pericol de accident! Nu utilizați niciodată faza lungă a farurilor sau semnalizarea cu farurile dacă acestea îi pot orbi pe ceilalți șoferi.

Indicație

- *Lămpile de semnalizare a schimbării direcției* funcționează numai atunci când contactul este pus. Lampa de avertizare corespunzătoare ⇦ sau ⇨ luminează intermitent pe panoul de instrumente. Lampa de avertizare ⇦⇨ clipeşte când funcționează lămpile de semnalizare a schimbării direcției, cu condiția ca remorca să fie corect ataşată şi conectată la automobil. Dacă un bec al lămpilor de semnalizare este defect, lampa de avertizare clipeşte cu o frecvență dublă. Dacă becurile lămpilor de semnalizare a schimbării direcției remorcii sunt defecte, lampa de avertizare ⇦⇨ nu se aprinde. Înlocuiți becul.
- *Faza lungă a farurilor* poate fi aprinsă numai dacă faza scurtă este deja activată. Lampa de avertizare ≡D se aprinde apoi pe panoul de instrumente.
- *Semnalizarea cu farurile* este activă cât timp trageți maneta – chiar dacă nu există alte lumini aprinse. Lampa de avertizare ≡D se aprinde apoi pe panoul de instrumente.
- Când *luminile de parcare* sunt aprinse, se aprind farul şi lămpile spate de pe partea corespunzătoare a automobilului. Luminile de parcare vor funcționa numai dacă ați scos cheia din comutatorul de contact. Dacă luminile sunt aprinse, **un avertizor sonor** emite pe perioada în care uşa şoferului este deschisă.
- Dacă maneta de semnalizare a schimbării direcției rămâne activată după scoaterea cheii din contact, la deschiderea uşii şoferului se va emite un semnal sonor. Acesta vă reaminteşte să opriți lămpile de semnalizare a schimbării direcției, exceptând situația în care doriți să lăsați luminile de parcare aprinse. ■

Luminile interioare

Lumina interioară față, tipul 1

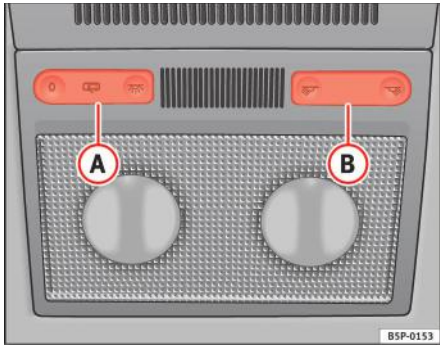

Fig. 77 Capitonajul plafonului: luminile interioare din față

Comutatorul ⇒ fig. 77 (A) este utilizat pentru a selecta următoarele poziții:

Poziția pentru luminile de acces

Comutatorul basculant în poziție orizontală (neactivat). Luminile din habitaclu se aprind automat la descuierea automobilului sau la scoaterea cheii din contact şi se sting după aproximativ 20 de secunde după închiderea uşilor. Luminile interioare se sting atunci când automobilul este încuiat sau când contactul este pus.

Luminile interioare aprinse

Apăsați comutatorul în poziția .

Luminile interioare stinse O

Aduceți comutatorul în poziția O ⇒ fig. 77.

Indicație

Dacă nu sunt închise toate uşile automobilului, luminile interioare vor fi stinse după aproximativ 10 minute, cu condiția să fie scoasă cheia din contact şi să fi fost selectată poziția pentru luminile de acces. Acest lucru previne descărcarea bateriei. ■

Lumina interioară față, tipul 2

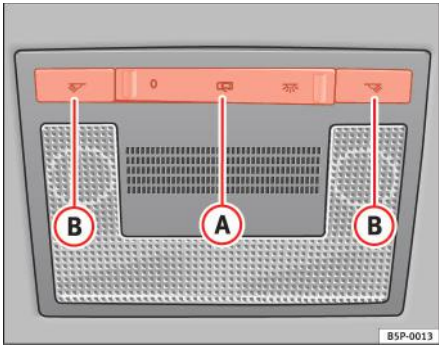

Fig. 78 Capitonajul plafonului: luminile interioare din față

Comutatorul ⇒ fig. 78 (A) este utilizat pentru a selecta următoarele poziții:

Poziția pentru luminile de acces

Comutatorul basculant în poziție orizontală (neactivat). Luminile din habitaclu se aprind automat la descuierea automobilului sau la scoaterea cheii din contact şi se sting după aproximativ 20 de secunde după închiderea uşilor. Luminile interioare se sting atunci când automobilul este încuiat sau când contactul este pus.

Luminile interioare aprinse

Apăsați comutatorul în poziția .

Luminile interioare stinse O

Aduceți comutatorul în poziția O ⇒ fig. 78.

Indicație

Dacă nu sunt închise toate uşile automobilului, luminile interioare vor fi stinse după aproximativ 10 minute, cu condiția să fie scoasă cheia din contact şi să fi fost selectată poziția pentru luminile de acces. Acest lucru previne descărcarea bateriei. ■

Lămpile de lectură din față

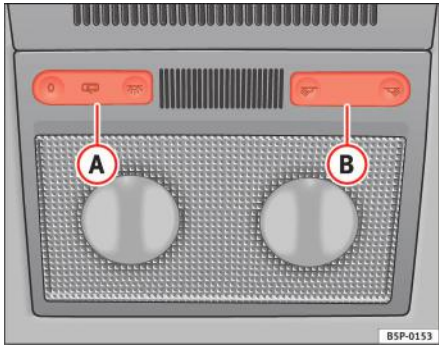

Fig. 79 Capitonajul plafonului: lămpile de lectură din față, tip 1

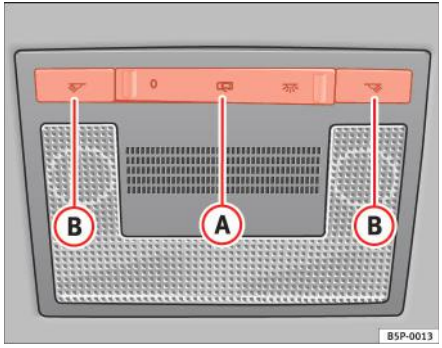

Fig. 80 Capitonajul plafonului: lămpile de lectură din față, tip 2

Aprinderea lămpilor de lectură

Apăsați butonul corespunzător ⇒ fig. 79 (B) şi ⇒ fig. 80 (B) pentru a activa lampa de lectură.

Stingerea lămpilor de lectură

Pentru a stinge lampa de lectură, apăsați butonul corespunzător. ■

Luminile interioare şi lămpile de lectură din spate*

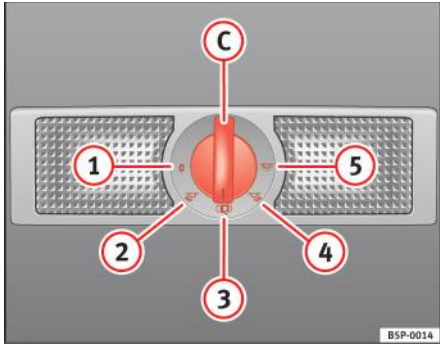

Fig. 81 Capitonajul plafonului: lumini interioare şi lămpi de lectură spate.

Comutatorul ⇒ fig. 81 (C) este utilizat pentru a selecta următoarele poziții:

Lumina interioară stinsă 0

În poziția ⇒ fig. 81 (1) a comutatorului, luminile interioare şi lămpile de lectură sunt stinse.

Aprinderea lămpilor de lectură

Aduceți comutatorul în poziția (2) (lampa de lectură din stânga) sau în poziția (4) (lampa de lectură din dreapta).

Poziția pentru luminile de acces

Rotiți butonul în poziția (3). Luminile interioare se aprind automat atunci când automobilul este descuiat sau cheia este scoasă din contact şi se ▶

sting la aproximativ 20 de secunde după închiderea uşilor. Luminile interioare se sting atunci când automobilul este încuiat sau când contactul este pus.

Luminile interioare sau ambele lămpi de lectură aprinse

Rotiți butonul în poziția (5).

Indicație

Dacă nu sunt închise toate uşile automobilului, luminile interioare vor fi stinse după aproximativ 10 minute, cu condiția să fie scoasă cheia din contact şi să fi fost selectată poziția pentru luminile de acces. Acest lucru previne descărcarea bateriei. ■

Vizibilitatea

Parasolarele

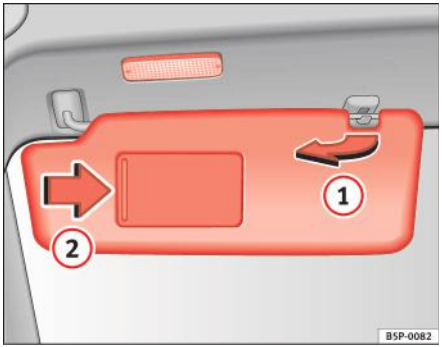

Fig. 82 Parasolarul de pe partea şoferului

Parasolarele pentru şofer şi pasagerul din față pot fi scoase din dispozitivele de fixare din centrul automobilului şi întoarse spre uşi ⇒ fig. 82 (1)

Oglinzile de pe parasolare au capace. Când deschideți capacul (2), se aprinde o lampă pe plafon.

Lumina* se va stinge la închiderea capacului oglinzii de pe parasolar sau dacă parasolarul este readus în poziția inițială.

Indicație

Plafoniera se va stinge după aproximativ 10 minute de la scoaterea cheii din contact. Acest lucru previne descărcarea bateriei. ■

Ştergătoarele de parbriz

Ştergătoarele de parbriz

Maneta ştergătoarelor de parbriz controlează ştergătoarele şi funcția de spălare şi ştergere automată.

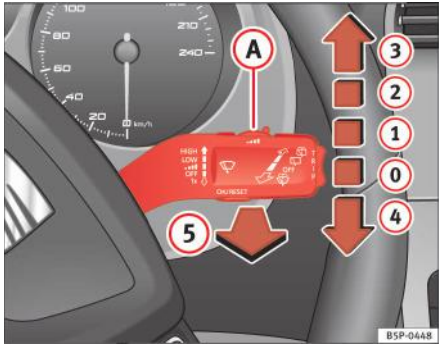

Fig. 83 Maneta ştergătoarelor şi spălătorului de parbriz

Maneta ştergătoarelor de parbriz ⇒ fig. 83 are următoarele poziții:

Oprirea ştergătoarelor

– Deplasați maneta în poziția (0).

Ştergerea intermitentă

– Deplasați maneta în sus, în poziția (1).

– Deplasați butonul de comandă (A) la dreapta sau la stânga pentru a stabili lungimea intervalelor. Deplasați butonul de comandă la stânga: intervale lungi; deplasați butonul de comandă la dreapta: intervale scurte. Pot fi setate patru intervale de ştergere utilizând butonul (A).

Ştergerea lentă

– Deplasați maneta în sus, în poziția (2).

Ştergerea continuă

– Deplasați maneta în sus, în poziția (3).

Ştergerea scurtă

– Deplasați maneta în jos, în poziția (4) pentru a şterge parbrizul *scurt*, o singură dată. Ştergătorul va începe să se mişte mai rapid dacă țineți maneta apăsată mai mult de 2 secunde.

Sistemul automat de spălare şi ştergere

– Trageți maneta spre volan - Poziția (5). Funcția de spălare se va activa imediat, iar ştergătoarele vor porni cu o scurtă întârziere. Sistemele de spălare şi ştergere vor funcționa simultan la viteze de peste 120 km/h.

– Eliberați maneta. Ştergătoarele vor continua să funcționeze aproximativ patru secunde.

Parbrizul încălzit în zona lamei ştergătoarelor*

În unele țări şi pentru anumite versiuni, există posibilitatea încălzirii parbrizului în zona lamelor ştergătoarelor pentru a facilita degivrarea suprafeței respective. Funcția este dezactivată la apăsarea butonului pentru încălzirea lunetei.

ATENȚIE!

- **Lamele uzate şi murdare ale ştergătoarelor obstrucționează vizibilitatea şi reduc nivelurile de siguranță.**
- **Pe vreme rece, nu trebuie să utilizați sistemul de spălare / ştergere decât dacă ați încălzit parbrizul cu ajutorul sistemului de încălzire şi de ventilație. În caz contrar, lichidul de spălare poate îngheța pe parbriz, obstrucționând vizibilitatea.**
- **Rețineți întotdeauna avertismentele corespunzătoare de la ⇒ pagina 249.**

Avertizare!

Când există gheață, înainte de prima utilizare a ştergătoarelor verificați întotdeauna dacă lamele acestora nu sunt înghețate pe sticlă. Dacă porniți ştergătoarele când lamele acestora sunt înghețate pe parbriz, puteți deteriora atât lamele ştergătoarelor, cât şi motorul acestora.

Indicație

- Ştergătoarele de parbriz funcționează numai când contactul este pus.
- La anumite versiuni de automobile dotate cu sistem de alarmă, ştergătoarele funcționează numai când contactul este pus şi capota este închisă.
- Când sunt în funcțiune, ştergătoarele nu se deplasează până în poziția de repaus. Când maneta este adusă în poziția 0, acestea se deplasează în poziția de repaus, unde sunt complet mascate.
- Următoarea viteză inferioară se va selecta automat dacă este selectată viteza (2) ⇒ pagina 132, fig. 83 sau (3) a ştergătoarelor, când automobilul se opreşte. Se va reveni la viteza setată când automobilul se pune din nou în mişcare
- Dacă automobilul se află în mişcare, parbrizul va fi şters din nou după aproximativ cinci secunde, odată ce “sistemul de spălare/ştergere automată” a fost acționat (funcția de stropire). Dacă activați ştergătoarele la mai puțin de trei secunde după dezactivarea funcției de stropire, va fi inițiat un nou ciclu de spălare fără a se efectua ştergerea finală. Pentru reactivarea funcției de “stropire”, trebuie să luați contactul şi apoi să-l puneți din nou.
- Când “funcția de ştergere intermitentă” este activă, intervalele sunt direct proporționale cu viteza. Astfel, cu cât viteza automobilului este mai mare, cu atât intervalele sunt mai scurte.
- Ştergătorul va încerca să îndepărteze orice obstacole de pe parbriz. Ştergătorul îşi va opri mişcarea în cazul în care cursa acestuia este blocată de obstacole. Îndepărtați obstacolul şi reporniți ştergătorul.
- Înainte de a îndepărta eventualele obiecte care pot fi prinse în zonele laterale ale parbrizului, deplasați întotdeauna brațele ştergătorului în poziția de operare (orizontală).
- Temperatura jeturilor cu soluție încălzită este controlată automat când contactul este pus, în funcție de temperatura exterioară. ■

Senzorul de ploaie*

Senzorul de ploaie controlează frecvența intervalelor de ştergere, în funcție de volumul de apă.

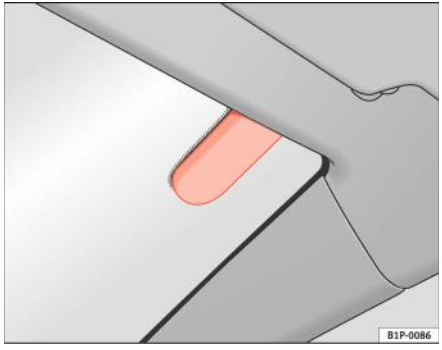

Fig. 84 Senzorul de ploaie*



Fig. 85 Maneta ştergătoarelor de parbriz

Pornirea senzorului de ploaie

– Deplasați maneta ştergătoarelor de parbriz în poziția (1) ⇒ fig. 85.

– Deplasați butonul de comandă (A) la dreapta sau la stânga pentru a seta sensibilitatea senzorului de ploaie. Deplasați butonul de comandă la dreapta: foarte sensibil. Deplasați butonul de comandă la stânga: mai puțin sensibil.

Senzorul de ploaie este o parte a funcției de ştergere intermitentă. Dacă luați contactul va trebui să reactivați senzorul de ploaie. Acest lucru se realizează dezactivând şi activând funcția de ştergere intermitentă.

Indicație

- Nu lipiți autocolante pe parbriz, în fața senzorului. Aceasta poate produce funcționarea defectuoasă sau defectarea senzorului. ■

Ştergătorul lunetei

Maneta pentru ştergătoarele de parbriz acţionează ştergătoarele şi sistemul de spălare şi ştergere pentru lunetă.



Fig. 86 Maneta ştergătoarelor şi a sistemului de spălare a parbrizului: ştergătorul lunetei

Pornirea ştergerii intermitente

– Apăsaţi maneta înainte în poziţia (6) ⇒ fig. 86. Ştergătorul va curăţa luneta la aproximativ fiecare 6 secunde.

Oprirea ştergerii intermitente

– Trageţi maneta din poziţia (6), deplasând-o înapoi spre volan. Ştergătoarele vor continua să funcţioneze pentru o scurtă perioadă de timp dacă le opriţi în timp ce se află în mişcare.

Pornirea ştergătoarelor de parbriz şi a sistemului de spălare

– Apăsaţi maneta complet înainte, în poziţia (7) ⇒ fig. 86. Funcţia de spălare va fi activată imediat, iar ştergătorul va porni cu o scurtă întârziere. Sistemul de spălare a parbrizului va funcţiona atât timp cât menţineţi maneta în această poziţie.

– Eliberaţi maneta. Ştergătorul va funcţiona timp de aproximativ 4 secunde, iar apoi din nou în intervale.

– Eliberaţi maneta. Sistemul de spălare se opreşte, iar ştergătoarele funcţionează.

ATENŢIE!

- **Lamele uzate şi murdare ale ştergătoarelor obstrucţionează vizibilitatea şi reduc nivelul de siguranţă.**
- **Reţineţi întotdeauna avertismentele corespunzătoare de la ⇒ pagina 249.**

Avertizare!

Când există gheaţă, înainte de prima utilizare a ştergătorului verificaţi întotdeauna dacă lama acestuia nu este îngheţată pe geam. Dacă porniţi ştergătorul când lama acestuia este îngheţată pe parbriz, puteţi deteriora atât lama ştergătorului, cât şi motorul acestuia.

Indicaţie

- Ştergătorul va funcţiona numai atunci când contactul este pus iar hayonul este închis.
- În marşarier, cu ştergătorul pornit, acesta va efectua o singură cursă. ■

Sistemul de spălare a farurilor*

Spălătoarele farurilor curăță lentilele acestora.

Spălătoarele farurilor sunt activate automat atunci când maneta ştergătoarelor de parbriz este menținută înspre volan timp de cel puțin 1,5 secunde – în cazul în care este aprinsă faza scurtă sau faza lungă a farurilor. Curățați murdăria persistentă (insecte etc.) de pe faruri la intervale regulate, de exemplu la alimentarea cu carburant.

Indicație

- Pentru a asigura funcționarea corectă a spălătoarelor de faruri pe timp de iarnă, îndepărtați gheața şi zăpada de pe suporturile duzelor din bara de protecție cu spray de dezghețare.
- Pentru îndepărtarea apei, ştergătoarele de parbriz vor fi activate periodic, iar ştergătoarele farurilor vor fi activate la fiecare trei cicluri. ■

Oglinzile retrovizoare

Oglinda interioară

Conducerea automobilului fără a avea vizibilitate clară prin lunetă este periculoasă.

Funcția de reglare manuală antiorbire a oglinzii interioare

În poziția de bază a oglinzii, maneta din partea inferioară a oglinzii trebuie să fie orientată spre înainte. Trageți maneta spre înapoi pentru selectarea funcției antiorbire. ■

Oglinda interioară cu funcție de reglare automată antiorbire*

Funcția de reglare automată antiorbire poate fi activată sau dezactivată.

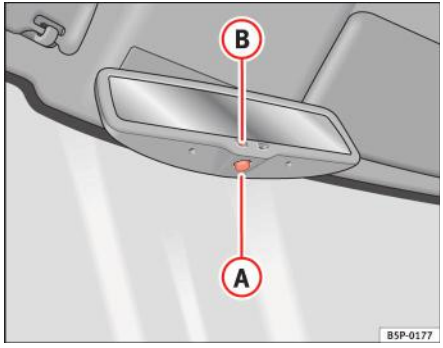

Fig. 87 Oglinda interioară cu funcție de reglare automată antiorbire.

Dezactivarea funcției antiorbire

– Apăsați butonul (A) ⇒ fig. 87. Lampa indicatoare (B) se stinge.

Activarea funcției antiorbire

– Apăsați butonul (A) ⇒ fig. 87. Lampa de avertizare este aprinsă.

Funcția antiorbire

Funcția antiorbire este activată la fiecare punere a contactului. Lampa verde indicatoare se aprinde în carcasa oglinzii.

Dacă este activată funcția antiorbire, oglinda retrovizoare interioară se va întuneca **automat** în funcție de intensitatea luminii pe care o primeşte. Funcția antiorbire este dezactivată dacă este cuplată treapta marşarier.

Indicație

- Funcția de reglare automată antiorbire va funcționa corect numai dacă parasolarul* lunetei este retras şi nu există obiecte care să împiedice lumina să ajungă la oglinda retrovizoare interioară.
- Dacă este necesară aplicarea autocolantelor pe parbriz, acestea nu trebuie lipite în fața senzorilor. În caz contrar, funcția antiorbire poate fi afectată parțial sau total. ■

Oglinzile exterioare

Oglinzile exterioare pot fi reglate utilizând butonul rotativ de pe consola centrală.

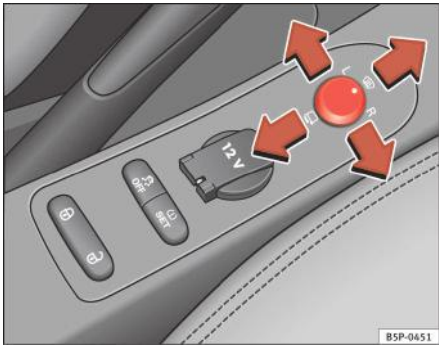

Fig. 88 Butoanele pentru reglarea oglinzilor exterioare

Setarea de bază pentru oglinzile exterioare

1. Rotiți butonul ⇒ fig. 88 în poziția **L** (**oglinda exterioară din stânga**).
2. Rotiți butonul rotativ de poziționare a oglinzii pentru o bună vizibilitate spre partea din spate a automobilului.
3. Rotiți butonul în poziția **R** (**oglinda exterioară din dreapta**).
4. Rotiți butonul rotativ de poziționare a oglinzii pentru o bună vizibilitatea spre partea din spate a automobilului ⇒ ⚠.

Încălzirea oglinzilor exterioare*

– Rotiți butonul în poziția centrală ⇒ fig. 88 (1) pentru activarea funcției de încălzire a oglinzilor retrovizoare şi a funcției de încălzire a parbrizului* în zona de repaus a lamelor ştergătoarelor ⇒ pagina 132.

– Încălzirea oglinzilor exterioare nu este activată la temperaturi mai mari de aproximativ 20°C.

Plierea oglinzilor exterioare*

– Pentru plierea oglinzilor exterioare, rotiți butonul ⇒ fig. 88 în poziția . Pliați întotdeauna oglinzile exterioare când traversați o spălătorie automată. În acest mod preveniți deteriorările.

Plierea oglinzilor retrovizoare utilizând comenzile funcțiilor de control*

– Oglinda retrovizoare exterioară este pliată automat utilizând funcțiile de control (acționate prin telecomandă sau cheie)

– Pentru deplierea oglinzii, deschideți uşa şi utilizați butonul de comandă

Deplierea oglinzilor exterioare*

– Rotiți butonul în altă poziție pentru deplierea oglinzilor exterioare ⇒ ⚠.

Reglarea sincronizată a oglinzilor

1. Rotiți butonul în poziția **L** (**oglinda exterioară din stânga**).
2. Rotiți butonul rotativ de poziționare a oglinzii pentru o bună vizibilitate spre partea din spate a automobilului. **Oglinda exterioară din dreapta** va fi reglată în acelaşi timp (sincronizat).

⚠ ATENȚIE!

- **Oglinda retrovizoare convexă sau asferică lărgeşte câmpul vizual, iar obiectele apar mai mici şi mai îndepărtate în oglindă. Dacă utilizați aceste oglinzi pentru estimarea distanței până la automobilele din spate la schimbarea benzilor, estimarea poate fi eronată. Pericol de accident.**
- **Dacă este posibil, utilizați oglinda retrovizoare interioară pentru estimarea distanțelor față de automobilele din spate.**
- **Asigurați-vă că nu vă prindeți degetele între oglindă şi baza acesteia la deplierea oglinzilor. Risc de rănire!**

Indicație pentru mediu

Încălzirea oglinzii exterioare trebuie dezactivată când nu mai este necesară. În caz contrar, este un consum inutil de carburant.

Indicație

- Dacă reglarea electrică nu funcționează, oglinzile pot fi reglate manual prin apăsarea uşoară a marginii geamului oglinzii.
- La automobilele cu oglinzi acționate electric, trebuie respectate următoarele: dacă, din cauza aplicării unei forțe externe (de exemplu o ciocnire în timpul unei manevre), reglarea carcasei oglinzii se modifică, oglinda va trebui pliată complet prin acționare **electrică**. Nu reglați manual carcasa oglinzii, deoarece va fi afectată funcția de reglare a oglinzilor.
- Oglinzile retrovizoare pot fi reglate independent sau simultan, conform descrierii de mai sus.
- Funcția de pliere a oglinzilor exterioare nu este activată la viteze mai mari de 40 km/h. ■

Scaunele şi compartimentele de depozitare

Importanța reglării corecte a scaunelor

Reglarea corectă a scaunelor optimizează nivelul de protecție oferit de centurile de siguranță şi airbaguri.

Automobilul dumneavoastră are **cinci** locuri, două în partea din față şi trei în partea din spate. Fiecare loc este prevăzut cu o centură de siguranță cu prindere în trei puncte.

Scaunul şoferului şi cel al pasagerului din față pot fi reglate în mai multe poziții pentru a se adapta cerințelor fizice ale ocupanților. Poziția corectă de şedere este foarte importantă pentru:

- utilizarea rapidă şi facilă a tuturor comenzilor de pe panoul de instrumente,
- menținerea unei poziții relaxate ce nu cauzează somnolență,
- conducerea automobilului în siguranță ⇒ pagina 7,
- şi asigurarea protecției maxime oferite de centurile de siguranță şi airbaguri ⇒ pagina 19.

⚠ ATENȚIE!

- **Dacă şoferul şi pasagerii adoptă poziții de şedere incorecte, creşte riscul de rănire gravă în cazul unui accident.**
- **Nu trebuie transportate în automobil mai multe persoane decât locurile disponibile.**
- **Fiecare pasager al automobilului trebuie să-şi fixeze şi să poarte corect centura de siguranță corespunzătoare locului ocupat. Copiii trebuie protejați cu ajutorul unui sistem de reținere pentru copii adecvat ⇒ pagina 47, „Siguranța copiilor“.**

⚠ ATENȚIE! Continuare

- **Scaunele din față şi toate tetierele trebuie reglate întotdeauna în funcție de înălțimea ocupantului, iar centura de siguranță trebuie ajustată corect, pentru a asigura tuturor ocupanților protecția optimă.**
- **În timpul deplasării automobilului, țineți întotdeauna picioarele în spațiul pentru picioare; nu le sprijiniți niciodată de planşa de bord, nu le scoateți afară pe geam şi nu le țineți pe scaun. Această instrucțiune este valabilă pentru toți ocupanții. O poziție de şedere incorectă vă expune unui risc ridicat de rănire în cazul unei frânări bruşte sau al unui accident. Dacă airbagul se declanşează, puteți suferi leziuni grave din cauza poziției de şedere incorecte.**
- **Este important ca şoferul şi pasagerul din față să mențină o distanță de minim 25 cm față de volan sau planşa de bord. În cazul nerespectării distanței minime, airbagul nu vă va proteja. Pericol de accidentare fatală. Distanța dintre şofer şi volan sau dintre pasagerul din față şi planşa de bord trebuie să fie întotdeauna cât mai mare posibil.**
- **Reglați scaunul şoferului sau al pasagerului din față numai în timpul staționării automobilului. Această instrucțiune este valabilă şi în cazul reglării în plan orizontal a scaunelor din spate. În caz contrar, scaunul se poate mişca brusc în timpul deplasării automobilului. Această mişcare poate creşte pericolul de producere a unui accident şi, în consecință, de rănire. În plus, în timpul reglării scaunului, veți avea o poziție de şedere incorectă. Pericol de accidentare fatală.**
- **Pentru instalarea unui scaun pentru copii pe scaunul pasagerului din față sunt furnizate instrucțiuni speciale. La instalarea unui scaun pentru copii, respectați avertismentele de la ⇒ pagina 47, „Siguranța copiilor“.** ■

Tetierele

Reglarea corectă a tetierelor

Tetierele reglate corect constituie o componentă importantă a protecției pasagerilor şi pot reduce pericolul de rănire în multe cazuri de accidente.

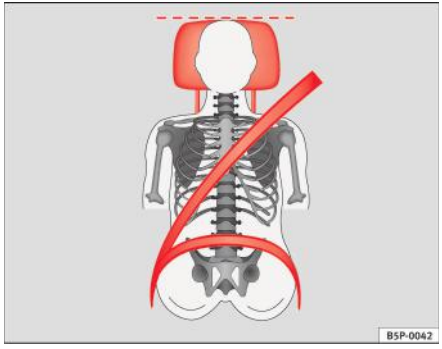

Fig. 89 Vedere din față: tetiere şi centuri de siguranță reglate corect

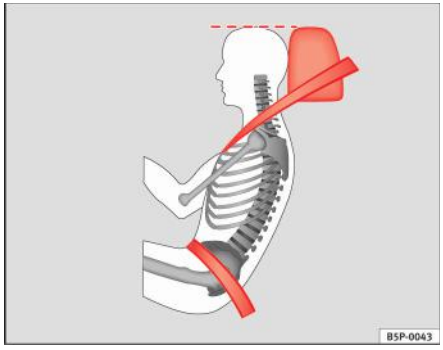

Fig. 90 Vedere din lateral: tetiere şi centuri de siguranță reglate corect

– Reglați tetiera astfel încât marginea superioară a acesteia să se afle la acelaşi nivel cu creştetul dumneavoastră sau cât mai aproape posibil de acest nivel, dar nu mai jos de nivelul ochilor ⇒ fig. 89 şi ⇒ fig. 90.

Reglarea tetierelor ⇒ pagina 141

ATENȚIE!

- **Călătoria cu tetierele demontate sau reglate incorect creşte riscul de producere de leziuni grave.**
- **Tetierele reglate incorect pot cauza decesul în cazul unei coliziuni sau al unui accident.**
- **Tetierele reglate incorect sporesc de asemenea riscul de rănire în timpul virajelor sau manevrelor de frânare bruşte.**
- **Tetierele trebuie să fie întotdeauna reglate în funcție de înălțimea pasagerilor.** ■

Demontarea sau reglarea tetierelor

Tetierele pot fi reglate prin deplasarea în plan vertical.

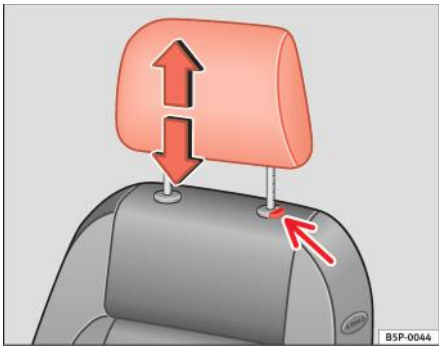

Fig. 91 Reglarea şi demontarea tetierelor

Reglarea înălțimii (scaunele din față)

– Apăsați butonul de pe partea laterală şi trageți tetiera în sus, în poziția dorită.

– Pentru coborârea tetierei, apăsați butonul şi împingeți tetiera în jos.

– Verificați fixarea corespunzătoare a tetierei.

Reglarea înălțimii (locurile din spate)

– Apăsați butonul de pe partea laterală şi trageți tetiera în sus, în poziția dorită.

– Pentru coborârea tetierei, apăsați butonul şi împingeți tetiera în jos.

– Asigurați-vă că tetiera este fixată corect, în poziția aleasă. ⇒ pagina 14

Reglarea unghiului (scaunele din față)

– Apăsați tetiera în față sau în spate, în poziția dorită.

Demontarea tetierei

– Împingeți tetiera în sus până la limită.

– Apăsați butonul ⇒ fig. 91 (săgeata).

– Trageți tetiera şi scoateți-o din suport, fără a elibera butonul.

Montarea tetierei

– Introduceți tetiera în ghidajele din spătarul scaunului.

– Împingeți tetiera în jos.

– Reglați tetiera în funcție de înălțime ⇒ pagina 14 şi ⇒ pagina 13.

ATENȚIE!

- **Nu conduceți automobilul cu tetierele demontate. Risc de rănire.**
- **Nu conduceți automobilul cu tetierele în poziție necorespunzătoare; există riscul de rănire gravă.**
- **După remontarea tetierei, este necesară întotdeauna reglarea corectă în funcție de înălțime pentru a beneficia de protecție optimă.**
- **Respectați avertismentele de siguranță din ⇒ pagina 140, „Reglarea corectă a tetierelor“.** ■

Scaunele din față

Reglarea scaunelor din față



Fig. 92 Comenzile scaunului din stânga față

Comenzile din ⇒ fig. 92 sunt identice pentru scaunul din dreapta față.

(1) Reglarea scaunului în plan orizontal

– Trageți maneta în sus şi deplasați scaunul înainte sau înapoi.

– Eliberați maneta (1) şi deplasați scaunul până la cuplarea mecanismului de fixare.

(2) Reglarea înălțimii scaunului*

– Deplasați maneta în sus sau în jos față de poziția de repaus (de mai multe ori dacă este necesar). Această acțiune reglează înălțimea scaunului în trepte.

(3) Reglarea unghiului spătarului

– Îndepărtați corpul de spătar şi rotiți butonul rotativ.

(4) Reglarea suportului lombar*

– Îndepărtați corpul de spătar şi rotiți butonul rotativ pentru reglarea suportului lombar.

În cursul efectuării reglajelor, curbarea pernei spătarului din zona lombară se accentuează sau se reduce. Astfel, aceasta se adaptează la curbura firească a coloanei vertebrale.

ATENȚIE!

- **Nu reglați niciodată scaunele din față în timpul deplasării automobilului. În timpul reglării scaunului, veți adopta o poziție de şedere incorectă. Pericol de accidentare fatală. Reglați scaunul şoferului sau al pasagerului din față numai în timpul staționării automobilului.**
- **Pentru a reduce riscul de rănire a şoferului şi a pasagerului din față în caz de frânare bruscă sau accident, aceştia nu trebuie să călătorească niciodată cu spătarul înclinat excesiv în spate. Centura de siguranță poate asigura protecție maximă numai când spătarele se află în poziție verticală şi şoferul şi pasagerul din față şi-au reglat corect centurile. Cu cât spătarele sunt înclinate mai mult în spate, cu atât creşte riscul de rănire din cauza poziționării incorecte a chingii centurii!**
- **Procedați cu atenție la fixarea înălțimii scaunului sau a poziției acestuia în plan orizontal. Reglarea neatentă a înălțimii scaunului poate conduce la accidentări.** ■

Scaunele încălzite*

Pernele scaunelor din faţă şi spătarele pot fi încălzite electric.

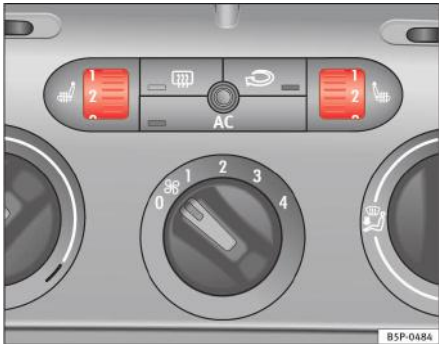

Fig. 93 Butonul rotativ pentru încălzirea scaunelor din faţă



Fig. 94 Încălzirea scaunului din faţă cu Climatronic

Încălzirea scaunului din faţă la automobile fără Climatronic

– Rotiţi butonul rotativ corespunzător ⇒ fig. 93 pentru activarea încălzirii scaunului. Încălzirea scaunului este dezactivată în poziţia **0**.

Încălzirea scaunului din faţă la automobile cu Climatronic

– Apăsaţi butonul (A) pentru a activa încălzirea scaunului.

– Apăsaţi o dată pentru a regla încălzirea scaunului la nivelul maxim (nivelul 3).

– Apăsaţi de două ori pentru a regla încălzirea scaunului la nivelul mediu (nivelul 2).

– Apăsaţi de trei ori pentru a regla încălzirea scaunului la nivelul minim (nivelul 1).

– Când butonul este apăsat de patru ori, încălzirea se dezactivează iar ledul se stinge (nivelul 0).

Încălzirea scaunului funcţionează numai când contactul este pus. Butonul rotativ din stânga controlează încălzirea scaunului din stânga, iar butonul rotativ din dreapta controlează încălzirea scaunului de pe această parte.

Avertizare!

Pentru a evita deteriorarea elementelor de încălzire, nu vă aşezaţi în genunchi pe scaun şi nu exercitaţi o presiune puternică pe o suprafaţă restrânsă a pernei şi a spătarului scaunului. ■

Scaunele din spate

Reglarea scaunelor

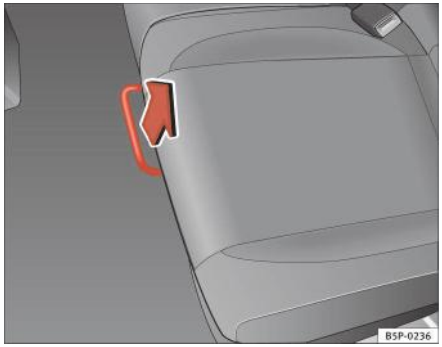

Fig. 95 Deblocarea scaunului din spate

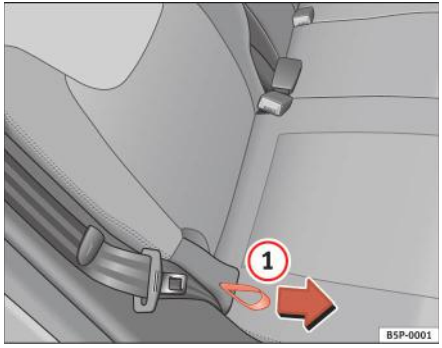

Fig. 96 Reglarea unghiului spătarului scaunului din spate

Scaunele pot fi reglate în plan orizontal în mod independent. Deplasarea pe orizontală poate să reprezinte 1/3 sau 2/3 din lungimea în plan orizontal a scaunului. Există mai multe poziții posibile.

Reglarea distanței

– În poziția aşezat, eliberați maneta în sensul săgeții ⇒ fig. 95.

– Deplasați perna scaunului în plan orizontal până în poziția dorită.

Reglarea unghiului spătarului

– Țineți spătarul de partea superioară. Trageți chinga de fixare de pe partea laterală a scaunului ⇒ fig. 96 (1) în sensul săgeții şi mențineți-o în această poziție. Împingeți spătarul în poziția dorită şi eliberați chinga.

ATENȚIE!

- **Reglați scaunul numai atunci când automobilul staționează. În caz contrar, scaunul se poate mişca brusc în timpul deplasării automobilului. Această mişcare poate creşte pericolul de producere a unui accident şi, în consecință, de rănire.**
- **Pentru a evita deteriorarea consolei centrale, nu împingeți spătarul în jos până când scaunul nu a fost deplasat.**
- **Asigurați-vă că, odată deplasat, scaunul este corect fixat în poziție.**

Indicație

- Pentru a menține un spațiu de depozitare maxim în portbagaj, reglați spătarele în poziție normală fără a le deplasa.

- Pentru a menține un spațiu maxim fără a rabata spătarele, deplasați scaunele înainte în poziția dorită. ■

Plierea spătarelor

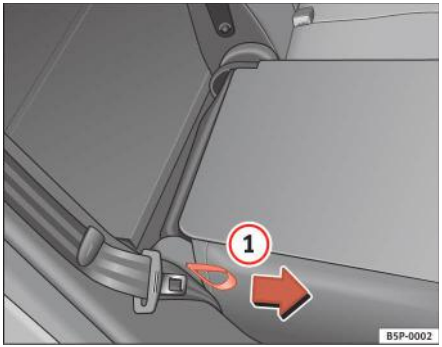

Fig. 97 Plierea şi deblocarea spătarelor scaunelor din spate

– Trageți chinga de pe partea laterală a scaunului ⇒ fig. 97 (1)

În această poziție, spătarul este blocat. De aceea, pentru deblocarea spătarului, chinga aflată pe partea laterală a scaunului trebuie trasă în sensul săgeții.

ATENȚIE!

- **Verificați dacă spătarul s-a fixat corect în poziție după eliberarea chingii.**
- **Din motive de siguranță, chingile sistemului de fixare nu pot fi folosite pentru fixarea altor elemente.** ■

Plierea spătarelor scaunelor din spate

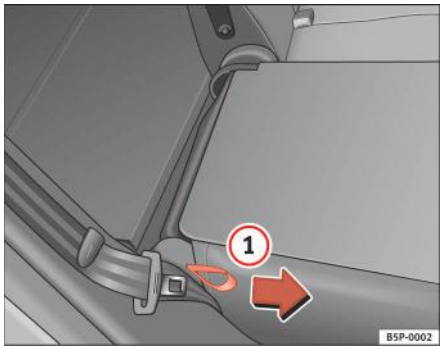

Fig. 98 Plierea şi deblocarea spătarelor scaunelor din față

– Trageți chinga de pe partea laterală a scaunului ⇒ fig. 98 (1) în sensul săgeții şi ridicați spătarul.

ATENȚIE!

- **Verificați dacă spătarul s-a fixat corect în poziție după eliberarea chingii.**
- **Din motive de siguranță, chingile sistemului de fixare nu pot fi folosite pentru fixarea altor elemente.**
- **După ce ați fixat spătarul în poziție, asigurați-vă că centurile de siguranță ies în afară din scaune.** ■

Compartimentul de depozitare

Compartimentul de depozitare de pe partea pasagerului din față



Fig. 99 Partea pasagerului: compartimentul de depozitare

Compartimentul poate fi deschis prin tragerea manetei ⇒ fig. 99.

ATENȚIE!

Capacul compartimentului de depozitare trebuie să fie întotdeauna închis în timpul deplasării automobilului, pentru a reduce riscul de rănire în cazul unei frânări bruşte sau al unui accident. ■

Cotiera centrală față cu spațiu de depozitare

Cotiera cuprinde un spațiu de depozitare.

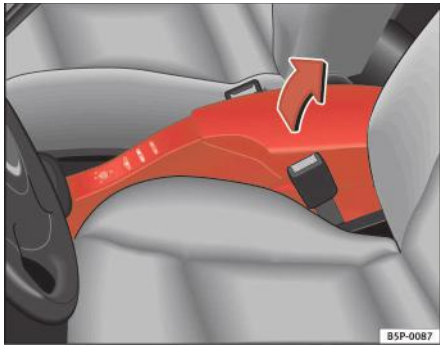

Fig. 100 Cotiera din față cu spațiu de depozitare

– Pentru a deschide spațiul de depozitare, ridicați cotiera în sensul săgeții ⇒ fig. 100 şi apoi ridicați capacul.

– Pentru a avea acces la schimbătorul de CD-uri* sau spațiul de depozitare din partea inferioară, ridicați capacul cotierei fără a apăsa pe buton.

– Pentru a închide spațiul de depozitare, împingeți cotiera în jos.

ATENȚIE!

Nu deschideți niciodată spațiul de depozitare în timpul deplasării automobilului, pentru a reduce pericolul de rănire prin impactul cu cotiera în cazul unei frânări bruşte sau al unui accident.

Indicație

Schimbătorul de CD-uri se află în acest spațiu de depozitare. ■

Spațiile de depozitare situate sub scaunele față*

Există un compartiment de depozitare cu capac sub fiecare scaun din față.



Fig. 101 Spațiul de depozitare sub scaunele din față

Sertarul* ⇒ fig. 101 (A) se deschide prin apăsarea butonului şi tragerea spre înapoi a capacului.

Există două poziții de deschidere, la 15 şi la 60 de grade, în funcție de presiunea exercitată asupra capacului. În poziția de 60 de grade, capacul va cădea în interior dacă se exercită prea multă presiune.

Pentru închiderea sertarului, apăsați capacul până la fixarea acestuia.

ATENȚIE!

- **Conținutul sertarelor poate avea masa de maxim 1,5 kg.**
- **Nu conduceți cu capacul sertarului deschis. Există pericolul accidentării pasagerilor dacă obiectele din compartiment sunt proiectate în afară în caz de frânare sau accident.** ■

Măsuța pliantă*

Pe spatele spătarele scaunelor din față sunt montate măsuțe pliante.



Fig. 102 Măsuță pliantă pe scaunul față stânga

– Pentru deplierea măsuței, deplasați-o în sensul săgeții ⇒ fig. 102.

ATENȚIE!

- **Măsuțele pliante nu trebuie depliate în timpul deplasării automobilului, dacă există pasageri pe al doilea rând de scaune. În cazul unei frânări bruşte, există pericolul de accidentare! Măsuțele trebuie să fie pliate şi fixate corespunzător în timpul deplasării automobilului.**
- **Nu depozitați băuturi fierbinți în suporturile de pahare. În timpul manevrelor obişnuite sau neaşteptate, al frânărilor bruşte sau al unui accident, băutura fierbinte se poate vărsa. Pericol de arsuri.**

Avertizare!

În timpul mersului, nu lăsați recipiente deschise în suporturile pentru pahare. Conținutul se poate vărsa, de exemplu în cazul unei frânări, şi poate deteriora automobilul. ■

Compartimentul de depozitare de pe plafon*

Pe plafon există patru compartimente de depozitare

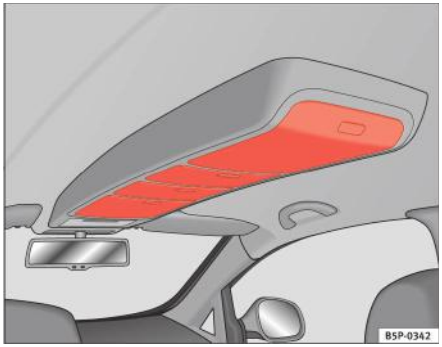

Fig. 103 Compartimentele de depozitare de pe plafon

– Pentru a deschide aceste compartimente, apăsați butonul de pe capac ⇒ fig. 103. Astfel capacul se va deschide.

– Pentru a închide capacul, apăsați până când acesta se fixează.

ATENȚIE!

Nu deschideți niciodată compartimentele de depozitare în timpul deplasării automobilului, pentru a reduce pericolul de rănire în timpul unei frânări bruşte sau în caz de accident şi pentru a preveni proiectarea obiectelor în habitaclu. ■

Depozitarea în portbagaj*

Sub podeaua portbagajului aveți la dispoziție un spațiu de depozitare variabil.*

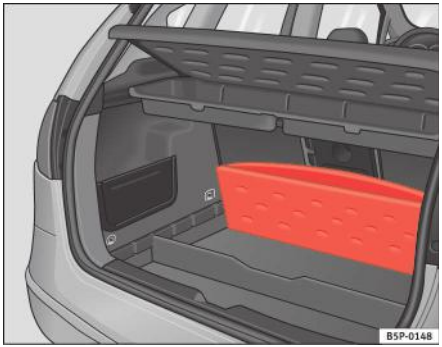

Fig. 104 Copertina retractabilă a portbagajului

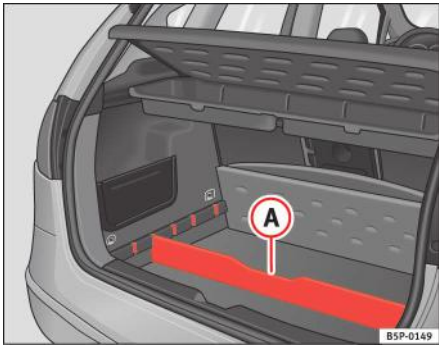

Fig. 105 Dispozitiv de compartimentare a portbagajului

– Ridicați podeaua portbagajului şi pliați-o complet ⇒ fig. 104.

– Fixați dispozitivul de compartimentare (A) ⇒ fig. 105 în fantele laterale, în funcție de dimensiunile obiectelor transportate. Trusa de scule şi roata de rezervă se află dedesubtul portbagajului.

Indicație

- Nu depăşiți masa maximă admisă a automobilului ⇒ pagina 302. ■

Plasa din portbagaj*

În portbagaj există o plasă de fixare a obiectelor.

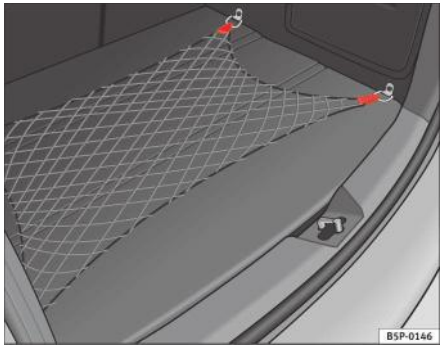

Fig. 106 Plasa de fixare

– Pentru a monta plasa de fixare, folosiți inelele de ancorare situate pe părțile laterale ale portbagajului ⇒ fig. 106.

Indicație

- Nu depăşiți masa maximă admisă a automobilului ⇒ pagina 302. ■

Alte spații de depozitare

Alte spații de depozitare pot fi găsite:

- în consola centrală,
- în capitonajul uşilor (față şi spate),
- în capitonajul de pe părțile laterale ale portbagajului,
- în interiorul nişei roții de rezervă din portbagaj (numai la automobilele dotate cu kit de reparație pneuri în caz de pană*).

Cârligele pentru îmbrăcăminte se găsesc pe mânerele situate în partea din spate a plafonului.

ATENȚIE!

- **Nu depozitați obiecte pe planşa de bord. Acestea pot fi proiectate în interiorul habitaclului în timpul deplasării automobilului (de exemplu la accelerare, frânare sau virare) şi pot distrage atenția şoferului. Pericol de accident.**
- **Asigurați-vă că în timpul mersului nu poate să cadă niciun obiect de pe planşa de bord sau din alte spații de depozitare în spațiul destinat picioarelor şoferului. În cazul unei manevre de frânare bruscă, nu va putea fi acționată corect pedala de frână, de ambreiaj sau accelerație. Pericol de accident.**
- **Îmbrăcămintea agățată de cârlige nu trebuie să limiteze câmpul vizual al şoferului. Pericol de accident. Cârligele pentru îmbrăcăminte sunt destinate exclusiv articolelor de îmbrăcăminte uşoare. Nu lăsați obiecte dure, ascuțite sau grele în buzunarele articolelor de îmbrăcăminte. În timpul frânărilor bruşte sau al accidentelor, în**

ATENȚIE! Continuare

special al celor ce implică declanşarea airbagurilor, aceste obiecte pot accidenta ocupanții automobilului. ■

Suporturile din față pentru pahare

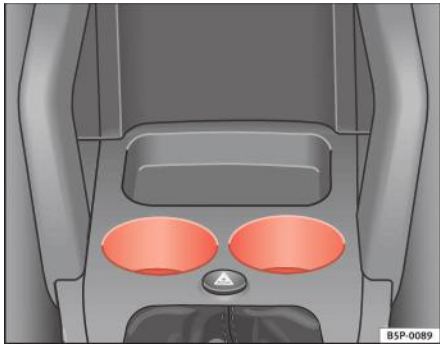

Fig. 107 Suportul de pahare din față

Pe consola centrală, în fața manetei schimbătorului, există două suporturi de pahare ⇒ fig. 107.

ATENȚIE!

- **Nu depozitați băuturi fierbinți în suporturile de pahare. În timpul manevrelor obişnuite sau neaşteptate, al frânărilor bruşte sau al unui accident, băutura fierbinte se poate vărsa. Pericol de arsuri.**
- **Nu utilizați materiale rigide (de exemplu sticlă sau ceramică), care pot cauza leziuni în cazul unui accident.** ■

Suportul de pahare din spate*/ Cotiera*

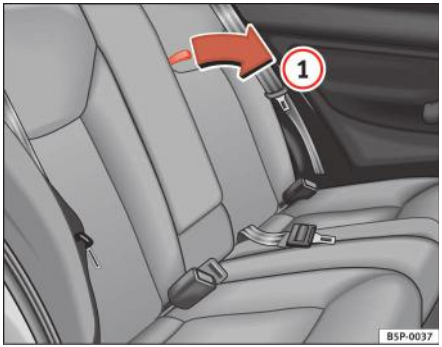

Fig. 108 Deschiderea suporturilor de pahare din spate

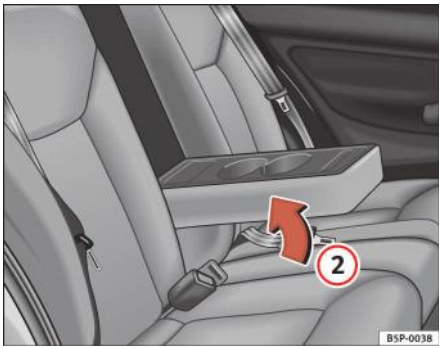

Fig. 109 Cotiera spate/suportul de pahare

Deschiderea şi închiderea cotierei*/ suportului de pahare*

– Pentru deschidere, trageți chinga în sensul indicat de săgeata ⇒ fig. 108 (1).

– Pentru închidere, ridicați suportul de pahare*/ cotiera* în sensul indicat de săgeata ⇒ fig. 109 (2).

ATENȚIE!

În timpul deplasării cu cotiera pliată, verificați dacă încărcătura din portbagaj este corect fixată cu plasa de fixare ⇒ pagina 149. ■

Compartimentul de depozitare multifuncțional* mobil - montarea şi demontarea* - Montarea şi demontarea

Acest compartiment de depozitare poate fi amplasat doar în zona centrală a banchetei

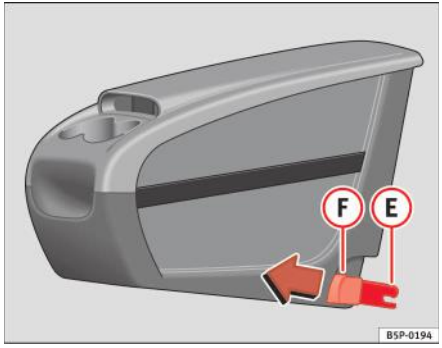

Fig. 110 Montarea compartimentului de depozitare mobil

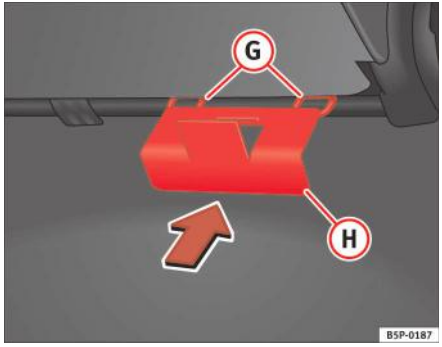

Fig. 111 Placa de montare a compartimentului de depozitare mobil

Montarea compartimentului de depozitare mobil

– Pliați secțiunea mică a spătarului banchetei pentru a avea acces la secțiunea mare a spătarului.

– Fixați placa de montare a compartimentului de depozitare mobil (H) ⇒ fig. 111dinspre interiorul automobilului, prin secțiunea posterioară a scaunului. Aceasta trebuie fixată între spătar şi scaun, pe locul central din spate.

– Împingeți placa până ce cuprinde cadrul pernei scaunului. Inelele plăcii de montare a compartimentului de depozitare mobil sunt vizibile în partea din față a scaunului.

– Dacă fixarea plăcii este dificilă, înclinați uşor înainte spătarul posterior al secțiunii mari, apoi sprijiniți în partea din spate spătarul, pentru a facilita montarea compartimentului de depozitare mobil pe placa de montare.

– Aşezați compartimentul de depozitare mobil pe suprafața din spumă poliuretanică a scaunului central.

– Montați cele două dispozitive de fixare împreună (E) ⇒ fig. 110, cu cele două inele de fixare (G) ⇒ fig. 111 şi apăsați puternic până ce ambele cleme sunt ataşate complet de inele.

Demontarea compartimentului de depozitare mobil

– Trageți de butoanele ⇒ fig. 110 (F) situate pe cleme (butoanele roşii) spre înainte, până ce ies din locaşuri.

– Pliați scaunul complet şi scoateți placa de montare a compartimentului de depozitare mobil. ■

Compartimentul de depozitare multifuncțional* mobil - Informații generale

Acest compartiment de depozitare poate fi amplasat doar în zona centrală a banchetei

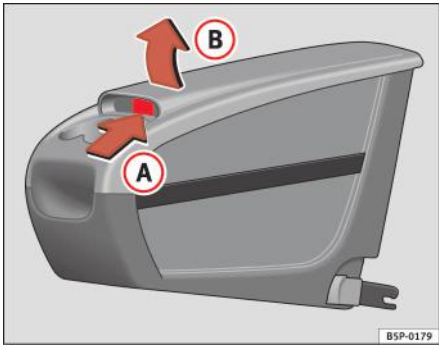

Fig. 112 Deschiderea compartimentului de depozitare mobil

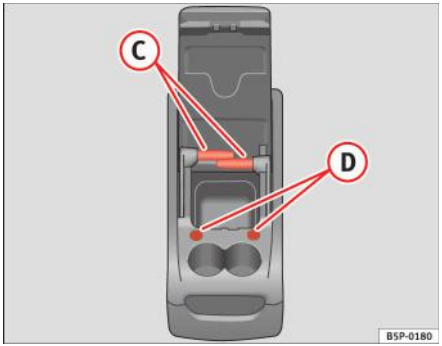

Fig. 113 Utilizările compartimentului de depozitare mobil

Deschiderea

– Ridicați capacul (B) din zona (A) ⇒ fig. 112.

Închiderea

– Apăsați capacul în jos până la fixare.

Utilizări ale compartimentului de depozitare mobil

- Torpedoul frontal deschis este destinat depozitării obiectelor de mici dimensiuni ce nu vor produce rănirea pasagerilor în situația în care acestea sunt proiectate în habitaclu.
- Suporturile de pahare sunt destinate dozelor de băuturi sau paharelor.
- Banda elastică de pe partea laterală poate fi utilizată pentru depozitarea ziarelor şi a revistelor.
- Măsuțele pliante pot fi folosite ca suport pentru scris.

Pentru a utiliza măsuța (C) ⇒ fig. 113, aceasta trebuie scoasă din locaşul de pe laterala compartimentului de depozitare mobil şi montată în spațiul (D) ⇒ fig. 113 din partea frontală a compartimentului de depozitare mobil.

Măsuța din compartimentul din dreapta este montată în fanta stânga față a compartimentului de depozitare mobil, iar cea din compartimentul din stânga este montată în fanta din dreapta.

Cele două măsuțe pliabile au două poziții de utilizare şi nu pot fi schimbate între ele.

ATENȚIE!

- **Compartimentul de depozitare mobil este destinat unor încărcături de maxim 5 kg. Nu depăşiți această valoare.**
- **Nu conduceți cu capacul compartimentului de depozitare mobil deschis.**
- **Nu conduceți dacă măsuțele pliabile sunt extinse pentru utilizare.**

ATENȚIE! Continuare

- **Când automobilul este în mişcare, măsuțele trebuie ținute în interiorul compartimentului de depozitare mobil cu capacul închis; procedați la fel atunci când nu utilizați măsuțele**
- **Nu depozitați băuturi fierbinți în suporturile de pahare. În timpul deplasării automobilului, băuturile se pot vărsa şi pot provoca arsuri.**
- **Nu depozitați doze de băuturi în suportul de pahare când automobilul este în mişcare; doza poate fi proiectată în habitaclu şi poate cauza rănirea ocupanților.**
- **Asigurați-vă că placa de montare este corect fixată pe cadrul pernei.**
- **Când nu folosiți placa, păstrați-o în interiorul compartimentului de depozitare.**
- **Când nu este utilizat, compartimentul de depozitare mobil trebuie întotdeauna fixat cu plasa de reținere din portbagaj.**

Indicație

- Verificați fixarea corectă a compartimentului de depozitare mobil, trăgând de torpedoul frontal spre înainte şi asigurându-vă că ambele cleme de siguranță sunt prinse de inele. ■

Scrumierele*, bricheta* şi prizele electrice

Scrumiera*



Fig. 114 Scrumiera situată în suportul de pahare din față

Deschiderea şi închiderea scrumierei

– Pentru deschiderea scrumierei, ridicați capacul ⇒ fig. 114.

– Pentru a o închide, apăsați capacul.

Golirea scrumierei

– Scoateți şi goliți scrumiera.

ATENȚIE!

Nu depozitați hârtie în scrumieră. Scrumul fierbinte din scrumieră poate aprinde hârtia şi provoca un incendiu. ■

Bricheta*



Fig. 115 Bricheta este situată în priza electrică din faţa consolei centrale

– Apăsaţi bricheta ⇒ fig. 115 pentru a o activa ⇒ ⚠.

– Aşteptaţi ca bricheta să fie proiectată puţin în exterior.

– Scoateţi bricheta şi aprindeţi ţigara de la spirala încinsă.

⚠ ATENŢIE!

- **Utilizarea incorectă a brichetei poate cauza răniri grave sau un incendiu.**
- **Utilizarea cu atenţie a brichetei. Neglijenţa sau neatenţia în utilizarea brichetei poate cauza arsuri; risc de rănire.**
- **Bricheta funcţionează numai când contactul este pus sau când motorul este pornit. Pentru a evita pericolul de incendiu, nu lăsaţi copiii nesupravegheaţi în automobil.** ■

Prizele electrice

Echipamentele electrice pot fi conectate la oricare din prizele de 12 V.

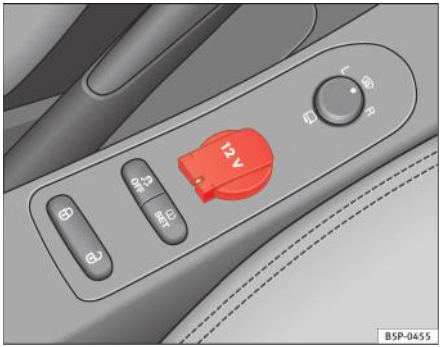

Fig. 116 Priza electrică, consola centrală, faţă

Accesoriile electrice pot fi conectate la priza electrică de 12 V din consola centrală din faţă ⇒ fig. 116 a habitaclului şi cea a portbagajului* Aparatele conectate la fiecare priză nu trebuie să aibă puterea mai mare de 120 W.

⚠ ATENŢIE!

Prizele electrice şi accesoriile conectate funcţionează numai când contactul este pus sau când motorul este pornit. Utilizarea incorectă a prizelor sau a accesoriilor electrice poate cauza leziuni grave sau poate provoca un incendiu. Pentru a evita pericolul de accidentare, nu lăsaţi copiii nesupravegheaţi în automobil. ▶

Indicație

- Utilizarea aparatelor electrice cu motorul oprit va duce la descărcarea bateriei.
- Înainte de utilizarea oricăror accesorii electrice, consultați instrucțiunile de la ⇒ pagina 230. ■

Mufa pentru intrarea audio auxiliară (AUX-IN)*



Fig. 117 Mufa pentru intrarea audio auxiliară

– Ridicați capacul AUX ⇒ fig. 117.

– Introduceți mufa până la limită (consultați Manualul radioului). ■

Mufa AUX RSE*

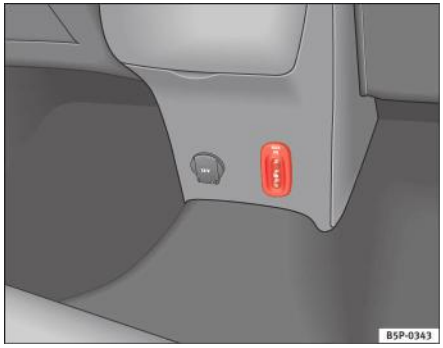

Fig. 118 Mufa AUX RSE

Acest conector poate fi utilizat ca intrare audio (conectorii roşii şi galbeni) sau drept conector audio şi video (conectorii roşii, albi şi galbeni). Pentru mai multe detalii privind această sursă audio şi video, consultați manualul RSE. ■

Mufa MEDIA-IN*

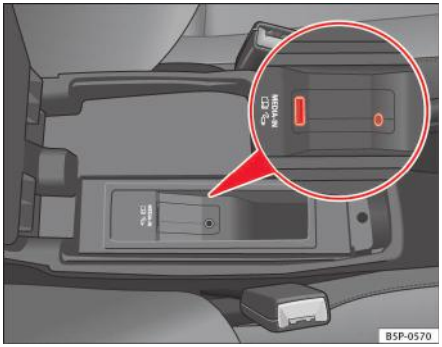

Fig. 119 Mufa din compartimentul central al cotierei

Pentru informaţii privind utilizarea acestui echipament, consultaţi manualul radioului. ■

Trusa de prim ajutor, triunghiul reflectorizant, extinctorul

Triunghiul reflectorizant

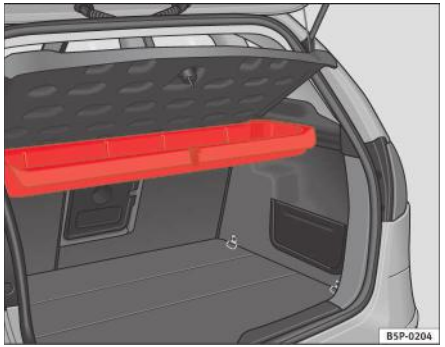

Fig. 120 Spaţiu de depozitare a triunghiului reflectorizant sub capacul posterior

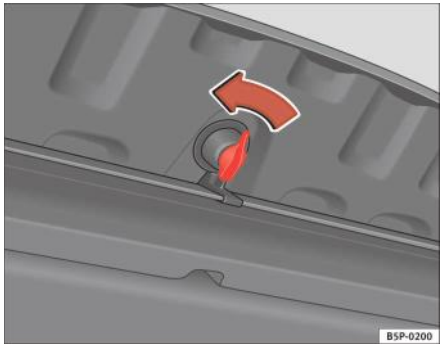

Fig. 121 Deschiderea compartimentului de depozitare

Triunghiul reflectorizant* se află într-un compartiment de depozitare de sub copertina portbagajului ⇒ pagina 157, fig. 120. Pentru a deschide acest compartiment de depozitare, rotiți butonul* la 90° ⇒ pagina 157, fig. 121.

Indicație

- Triunghiul reflectorizant nu face parte din dotarea standard a automobilului. ■

Trusa de prim ajutor şi extinctorul

Trusa de prim ajutor* se află într-un compartiment de depozitare de pe partea stângă a portbagajului.

Extinctorul* este ataşat cu bandă Velcro de mocheta din portbagaj.

Indicație

- Trusa de prim ajutor şi extinctorul **nu** fac parte din dotarea standard a automobilului.
- Trusa de prim ajutor trebuie să corespundă cerințelor legale.
- Respectați data de expirare a conținutului trusei de prim ajutor. După expirarea conținutului trusei de ajutor, trebuie să achiziționați o nouă trusă cât mai curând posibil.
- Extinctorul trebuie să corespundă cerințelor legale.
- Asigurați-vă că extinctorul este perfect funcțional. În acest scop, extinctorul trebuie verificat periodic. Autocolantul de pe extinctor menționează data următoarei verificări.
- Înainte de achiziționarea accesoriilor şi a echipamentului de urgență, consultați instrucțiunile de la “Accesorii şi piese de schimb” ⇒ pagina 230. ■

Portbagajul

Depozitarea bagajelor

Toate bagajele trebuie depozitate în siguranță.

Pentru asigurarea unei bune manevrabilități a automobilului în orice moment, respectați următoarele instrucțiuni:

– Distribuiți încărcătura cât mai uniform posibil.

– Amplasați obiectele grele cât mai în față posibil în portbagaj.

– Fixați obiectele din portbagaj cu chingi adecvate de inelele de ancorare.

ATENȚIE!

- **Bagajele şi alte obiecte din automobil care nu sunt fixate pot cauza accidentări grave.**
- **Obiectele care nu sunt fixate în portbagaj se pot deplasa brusc şi pot modifica manevrabilitatea automobilului.**
- **În timpul manevrelor bruşte sau al unui accident, obiectele din habitaclu care nu sunt fixate pot fi proiectate înainte, rănind ocupanții automobilului.**
- **Depozitați întotdeauna obiectele în portbagaj şi fixați-le cu chingi adecvate. Această instrucțiune este valabilă mai ales pentru obiectele grele.**
- **La transportarea obiectelor grele, țineți cont întotdeauna că deplasarea centrului de greutate modifică manevrabilitatea automobilului.**
- **Respectați instrucțiunile privind siguranța la bord ⇒ pagina 7, „Conducerea în siguranță“.**

Avertizare!

Obiectele dure aşezate pe copertina portbagajului se pot freca de cablurile elementelor de încălzire a lunetei şi le pot deteriora.

Indicație

Fantele de ventilație din fața geamurilor din spate nu trebuie acoperite, deoarece astfel se împiedică evacuarea aerului închis din habitaclu. ■

Copertina portbagajului

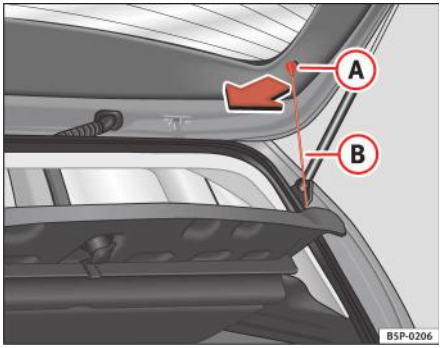

Fig. 122 Copertina portbagajului

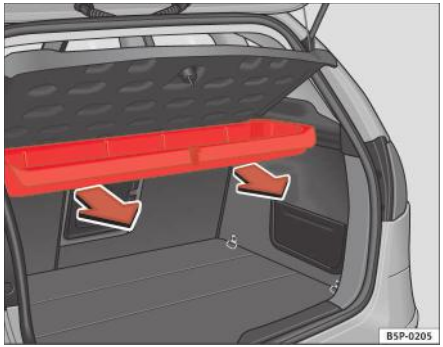

Fig. 123 Demontarea compartimentului de depozitare

Demontarea copertinei

– Scoateți bridele ⇒ fig. 122 (B) din locaşurile (A)

– Scoateți copertina din fantă în poziția de repaus şi trageți-o în afară. Compartimentul de depozitare trebuie să rămână închis.

Pentru a demonta compartimentul de depozitare

– Deschideți compartimentul de depozitare rotind butonul la 90° ⇒ pagina 157, fig. 121.

– Trageți până când compartimentul este eliberat din punctul de fixare ⇒ fig. 123.

ATENȚIE!

Nu aşezați obiecte grele sau dure pe copertina portbagajului, deoarece astfel ocupanții automobilului vor fi în pericol în cazul unei frânări bruşte.

Avertizare!

- Înainte de închiderea hayonului, copertina compartimentului de depozitare trebuie să fie fixată corect.
- Dacă portbagajul este supraîncărcat, copertina nu va putea fi poziționată corect şi se poate îndoi sau deteriora.
- Dacă portbagajul este supraîncărcat, demontați copertina.

Indicație

- Când amplasați obiecte de îmbrăcăminte pe copertina portbagajului, asigurați-vă că acestea nu limitează vizibilitatea în spate.
- Da că automobilul este echipat cu un compartiment de depozitare*, acesta trebuie utilizat numai pentru păstrarea triunghiurilor reflectorizante şi a obiectelor uşoare. ■

Cadrul portbagaj de pavilion*

Respectați instrucțiunile următoare dacă intenționați să transportați încărcături pe acoperiş:

- Din motive de siguranță, trebuie utilizate numai cadre portbagaj şi accesorii omologate de SEAT.
- Este extrem de important să urmați cu strictețe instrucțiunile de montaj ce însoțesc cadrul portbagaj, procedând cu atenție deosebită la montarea barei anterioare în orificiile prevăzute în acest scop şi a barei posterioare între marcajele de pe partea superioară a cadrului uşii din spate, respectând sensul de deplasare indicat în manualul de instalare. Nerespectarea acestor instrucțiuni poate conduce la deteriorarea caroseriei.
- Acordați atenție specială cuplului de strângere a şuruburilor de fixare şi verificați-le după parcurgerea unei distanțe scurte. Dacă este necesar, strângeți din nou şuruburile şi verificați-le periodic.
- Distribuiți uniform încărcătura. Sarcina maximă admisă este de 40 kg pe fiecare bară de susținere a cadrului portbagaj de pavilion, iar încărcătura trebuie să fie distribuită uniform pe întreaga lungime. Totuşi, nu trebuie depăşite încărcătura maximă admisă pe acoperiş (inclusiv sistemul de susținere) de 75 kg şi nici masa totală admisă a automobilului. Consultați capitolul “Date tehnice”.
- La transportarea obiectelor grele sau voluminoase pe acoperiş, se va ține cont de modificarea ținutei de drum a automobilului datorită deplasării centrului de greutate sau creşterii rezistenței la înaintare. Din acest motiv, este necesară adaptarea vitezei şi a stilului de conducere.
- Pentru automobilele prevăzute cu trapă*, aceasta nu trebuie să intre în contact cu încărcătura de pe suportul pentru portbagajul de acoperiş când este deschisă. ■

Climatizarea

Încălzirea

Instrucțiuni de utilizare

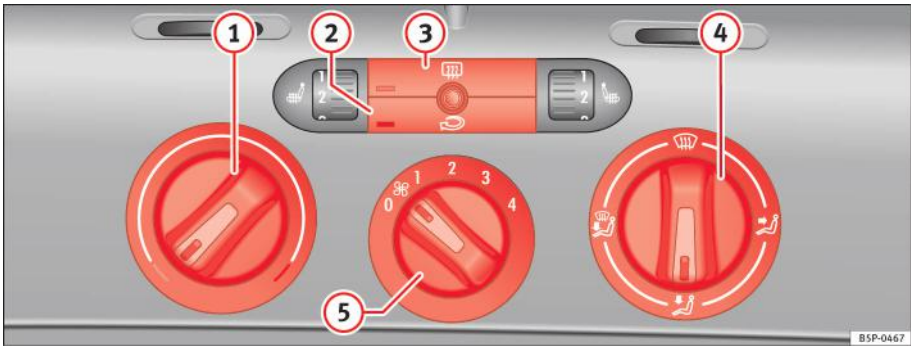

Fig. 124 Comenzile sistemului de încălzire de pe planșa de bord

– Utilizând comenzile ⇒ fig. 124 (1) şi (4) şi comanda (5), puteți seta temperatura, distribuția aerului şi turația aerotermei.

– Pentru activarea sau dezactivarea unei funcții, apăsați butonul corespunzător (2) sau (3). Când funcția este activată, ledul din colțul din stânga jos al butonului se aprinde.

Temperatura

Nivelul de încălzire este reglat utilizând butonul (1). Temperatura din interiorul automobilului nu poate fi mai scăzută decât temperatura ambiantă.

Încălzirea maximă, necesară pentru dezgheța rea rapidă a geamurilor, este disponibilă numai când motorul a atins temperatura de funcționare.

Luneta încălzită

Această funcție (2) va fi dezactivată automat la aproximativ *20 de minute* după activare. Poate fi dezactivată mai repede prin apăsarea butonului

Recircularea aerului

Recircularea aerului (3) previne pătrunderea mirosurilor puternice din aerul exterior în automobil, de exemplu la traversarea unui tunel sau în blocajele în trafic ⇒ ⚠.

Când temperatura exterioară este scăzută, recircularea aerului creşte eficienţa sistemului de încălzire prin încălzirea aerului din habitaclu şi nu a celui provenit din exterior.

Distribuţia aerului

Butonul (4) pentru reglarea distribuţiei fluxului de aer în direcţia dorită.

– Distribuţia aerului spre parbriz. Dacă duza de aer a parbrizului este activată şi este selectat modul de recirculare a aerului, acesta rămâne activ. Când este activat modul recirculare a aerului, dacă este selectat modul de distribuţie a aerului spre parbriz, modul recirculare se dezactivează. Din motive de siguranţă, nu trebuie conectat modul de recirculare a aerului.

– Distribuţia aerului spre partea superioară a corpului

– Distribuţia aerului spre spaţiul pentru picioare

– Distribuţia aerului spre parbriz şi spaţiul pentru picioare

Aeroterma

Fluxul de aer poate fi reglat în patru trepte utilizând butonul (5). În timpul deplasării cu viteză mică, fluxul de aer trebuie reglat la viteza cea mai redusă.

ATENŢIE!

- **Pentru siguranţa rutieră, niciun geam nu trebuie să fie acoperit de gheaţă, zăpadă sau condens. Această condiţie este esenţială pentru o bună vizibilitate. Familiarizaţi-vă cu utilizarea corectă a sistemului de încălzire şi ventilaţie, inclusiv cu funcţiile de dezaburire şi dezgheţare a parbrizului.**
- **Când este activat modul de recirculare a aerului, în habitaclu nu pătrunde aer rece din exterior. Geamurile se pot aburi rapid dacă încălzirea este dezactivată. De aceea, nu lăsaţi niciodată modul de recirculare a aerului activat pentru mai mult timp (risc de accidentare).**

Indicaţie

Respectaţi instrucţiunile generale ⇒ pagina 173.

Sistemul de climatizare Climatic*

Butoanele de comandă

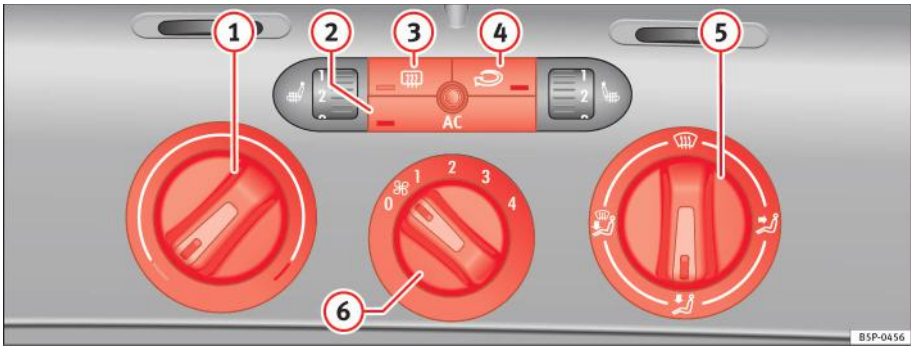

Fig. 125 Pe planşa de bord: Butoanele sistemului de climatizare Climatic

Sistemul de climatizare Climatic sau sistemul de climatizare semiautomat funcționează numai când motorul este activat şi aeroterma este pornită.

– Utilizând comenzile ⇒ fig. 125 (1) şi (5) şi comanda (6), puteți seta temperatura, distribuția aerului şi turația aerotermei.

– Pentru activarea sau dezactivarea unei funcții, apăsați butonul corespunzător (2), (3) sau (4). Când funcția este activată, ledul din colțul de jos al butonului se aprinde.

(1) Selectorul de temperatură ⇒ pagina 164
(2) Butonul AC – Pentru activarea/dezactivarea sistemului de încălzire, ventilație şi climatizare ⇒ pagina 164
(3) Butonul – Luneta încălzită. Încălzirea va fi dezactivată automat la aproximativ *20 de minute* după activare. Poate fi dezactivată mai înainte prin apăsarea butonului.
(4) Butonul – Modul de recirculare a aerului ⇒ pagina 166
(5) Butonul pentru controlul distribuției aerului ⇒ pagina 164
(6) Comutatorul pentru aerotermă. Există patru trepte de viteză pentru fluxul de aer. În timpul deplasării cu viteză mică, fluxul de aer trebuie reglat la viteza cea mai redusă.

ATENȚIE!

Pentru siguranța rutieră, niciun geam nu trebuie să fie acoperit de gheață, zăpadă sau condens. Această condiție este esențială pentru o bună vizibilitate. Familiarizați-vă cu utilizarea corectă a

ATENȚIE! Continuare

sistemului de încălzire şi ventilaţie, inclusiv cu funcţiile de dezaburire şi dezgheţare a parbrizului.

Indicaţie

Respectaţi instrucţiunile generale ⇒ pagina 173. ■

Încălzirea şi răcirea habitaclului

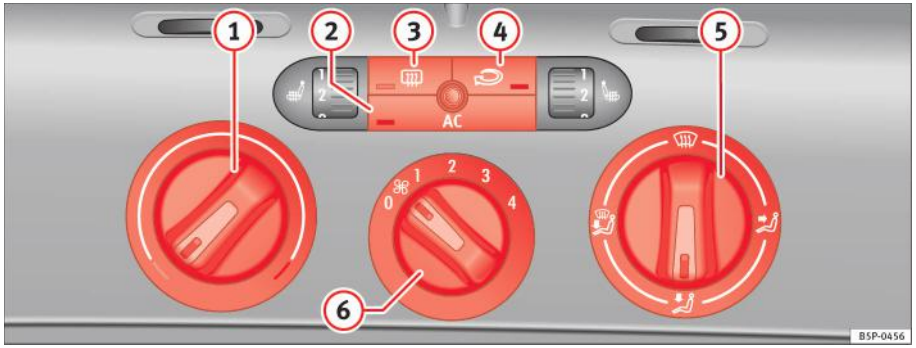

Fig. 126 Pe planşa de bord: Butoanele sistemului de climatizare Climatic

Încălzirea interioară

– Rotiţi selectorul de temperatură ⇒ fig. 126 (1) în sens orar pentru alegerea temperaturii dorite.

– Rotiţi comutatorul aerotermei într-una din poziţiile 1-4.

– Utilizaţi butonul pentru distribuţia aerului pentru a seta configuraţia dorită pentru fluxul de aer: (spre parbriz), (spre piept), (spre spaţiul pentru picioare) şi (spre parbriz şi spaţiile pentru picioare).

Răcirea habitaclului

– Porniţi climatizarea utilizând butonul ⇒ pagina 163, fig. 125 AC.

– Rotiţi selectorul de temperatură în sens antiorar până la atingerea nivelului de răcire dorit.

– Rotiţi comutatorul aerotermei într-una din poziţiile 1-4. ▶

– Utilizați distribuția aerului pentru direcționarea fluxului de aer în direcția dorită: (spre parbriz), (spre partea superioară a corpului), (spre spațiul pentru picioare) şi (spre parbriz şi spațiul pentru picioare).

Încălzirea

Încălzirea maximă, necesară pentru dezgheța rea rapidă a geamurilor, este disponibilă numai când motorul a atins temperatura de funcționare.

Climatizarea

Când sistemul de climatizare este activat, nu se reduce doar temperatura, ci şi umiditatea aerului din habitaclu. Acest proces îmbunătățeşte confortul ocupanților şi previne aburirea geamurilor când umiditatea aerului din exterior este ridicată.

Dacă sistemul de climatizare nu poate fi activat, acest fapt poate avea următoarele cauze:

- Motorul nu este pornit.
- Aeroterma este dezactivată.
- Temperatura exterioară este sub +3°C.
- Compresorul sistemului de climatizare a fost dezactivat temporar deoarece temperatura lichidului de răcire a motorului este prea ridicată.
- Siguranța climatizării este defectă.
- Automobilul prezintă o altă defecțiune. Pentru verificarea climatizării apelați la un atelier autorizat. ■

Recircularea aerului

Modul de recirculare a aerului previne pătrunderea gazelor de eşapament şi a mirosurilor neplăcute din exterior în habitaclu.

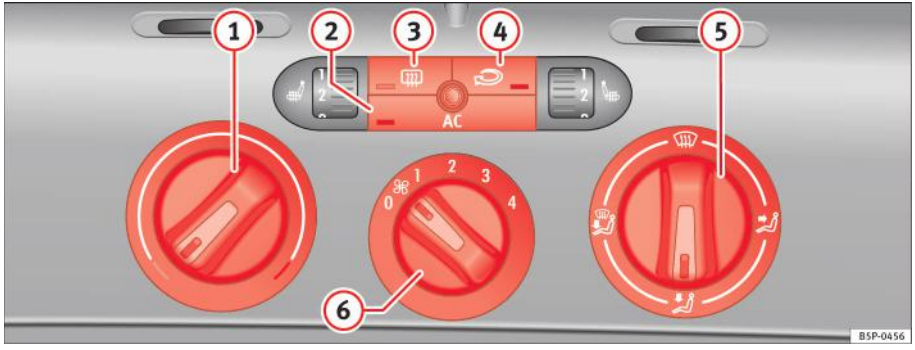

Fig. 127 Pe planşa de bord: Butoanele sistemului de climatizare Climatic

Recircularea aerului ⇒ fig. 127 previne pătrunderea mirosurilor puternice din aerul exterior în automobil, de exemplu la traversarea unui tunel sau în blocajele în trafic.

Când temperatura exterioară este scăzută, recircularea aerului creşte eficienţa sistemului de încălzire prin încălzirea aerului din habitaclu şi nu a celui rece venit din exterior.

Când temperatura exterioară este ridicată, recircularea aerului creşte eficienţa sistemului de climatizare prin răcirea aerului din habitaclu şi nu a celui ambiental.

Dacă duza de aer a parbrizului este activată şi este selectat modul de recirculare a aerului, acesta rămâne activ. Când este activat modul recirculare a aerului, dacă este selectat modul de distribuţie a aerului spre parbriz, modul recirculare se dezactivează. Din motive de siguranţă, nu trebuie conectat modul de recirculare a aerului.

ATENŢIE!

Când este activat modul de recirculare a aerului, în habitaclu nu pătrunde aer rece din exterior. Dacă sistemul de climatizare este dezactivat, geamurile se pot aburi rapid. De aceea, nu lăsaţi niciodată modul de recirculare a aerului activat pentru mai mult timp (risc de accidentare). ■

Sistemul de climatizare 2C-Climatronic*

Butoanele de comandă

Butoanele de comandă permit reglarea separată a climatizării pentru părțile stângă şi dreaptă ale habitaclului.

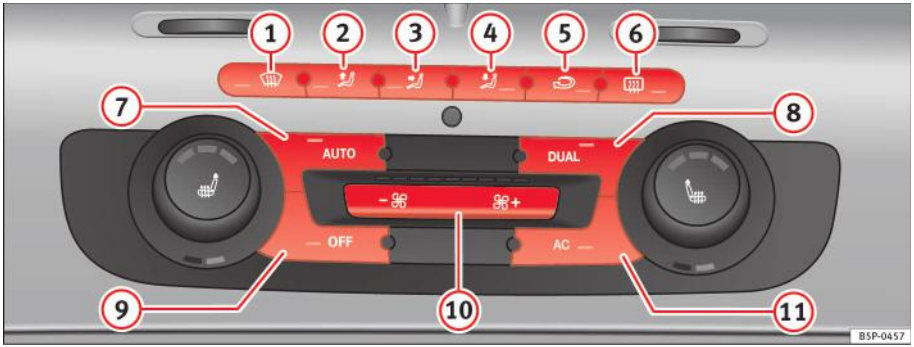

Fig. 128 Pe planşa de bord: Comenzile sistemului de climatizare 2C Climatronic

Sistemul de climatizare controlează temperatura când motorul este în funcțiune şi aeroterma este pornită.

– Rotiți butoanele de reglare a temperaturii ⇒ fig. 128 pentru a regla temperatura pe partea stângă sau pe partea dreaptă.

– Funcțiile vor fi activate la apăsarea butoanelor respective. Când funcțiile sunt activate, acestea sunt indicate pe afişajul radioului. În plus, toate aceste funcții sunt luminate cu leduri. Apăsați din nou butonul pentru dezactivarea funcției.

Temperatura poate fi reglată separat pentru părțile stânga şi dreapta ale habitaclului.

(1) Butonul – funcția de degivrare a parbrizului. Aerul admis din exterior este direcționat spre parbriz. Dacă modul de recirculare a aerului este activat, acesta va fi dezactivat la pornirea funcției de degivrare. La temperaturi de peste 3°C, sistemul de climatizare se va activa automat, iar turația aerotermei va creşte cu o treaptă pentru a usca aerul. Butonul se aprinde în galben, iar simbolul apare pe afişajul radioului sau al sistemului de navigație.
(2) Butonul – Pentru distribuția aerului în sus
(3) Butonul – Pentru distribuția aerului spre centru
(4) Butonul – Pentru distribuția aerului în jos
(5) Butonul – Pentru controlul manual al recirculării aerului.

6 Butonul [⊞] – Luneta încălzită. Încălzirea va fi dezactivată automat la aproximativ *20 de minute* după activare. Funcția poate fi totuşi dezactivată prin apăsarea butonului. Butonul se aprinde în galben şi simbolul este indicat pe afişaj.
7 Butonul [AUTO] – Pentru controlul automat al temperaturii, ventilației şi distribuției aerului ⇒ pagina 169
8 Butonul [DUAL] - Sincronizator pentru climatizarea dual
9 Butonul [OFF] – Pentru activarea şi dezactivarea sistemului de climatizare 2C-Climatronic ⇒ pagina 171
10 Comanda aerotermei ⇒ pagina 171
11 Butonul [AC] – Pentru activarea sistemului de încălzire, ventilație şi climatizare

ATENȚIE!

Pentru siguranța rutieră, niciun geam nu trebuie să fie acoperit de gheață, zăpadă sau condens. Această condiție este esențială pentru o bună vizibilitate. Familiarizați-vă cu utilizarea corectă a sistemului de încălzire şi ventilație, inclusiv cu funcțiile de dezaburire şi dezgheţare a parbrizului.

Indicație

Respectați instrucțiunile generale ⇒ pagina 173. ■

Vizualizarea informațiilor referitoare la sistemul de climatizare Climatronic

Informațiile despre sistemul Climatronic pot fi afișate pe ecranul radio sau ecranul radio şi al sistemului de navigație montat din fabrică.



Fig. 129 Afişajul sistemului de navigație cu informații referitoare la sistemul de climatizare Climatronic

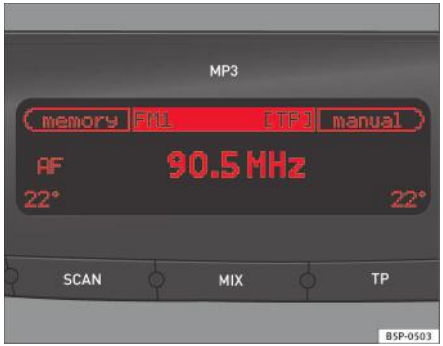

Fig. 130 Afişajul radio cu informații referitoare la sistemul de climatizare Climatronic

Ledurile de pe comenzile sistemului de climatizare Climatronic indică activarea funcției selectate.

În plus, afişajele radioului şi sistemului de navigație montate din fabrică afişează scurt setările curente ale sistemului de climatizare Climatronic, dacă au intervenit modificări ale acestora.

Simbolurile utilizate pentru afişajele radioului şi sistemului radio şi de navigație sunt aceleaşi cu cele utilizate pentru comenzile sistemului de climatizare Climatronic. ■

Modul automat

În modul automat, temperatura aerului, fluxul de aer şi distribuția aerului sunt reglate automat pentru atingerea cât mai rapidă şi menținerea temperaturii setate a aerului.

Temperatura poate fi reglată separat pentru părțile stânga şi dreapta ale habitaclului.

Activarea modulului automat

– Apăsați butonul AUTO ⇒ pagina 167, fig. 128. Pe afişajul radioului apare “AUTO High” (viteză mare a ventilatorului).

– Apăsați din nou butonul AUTO ⇒ pagina 167, fig. 128. Pe afişajul radioului apare “AUTO Low” (viteză redusă a ventilatorului).

În funcție de versiune şi de finisaje, automobilul poate include:

Când este setată temperatura de 22°C (72°F) în modul automat, se obține rapid un climat confortabil în habitaclu. De aceea, vă recomandăm să nu modificați această reglare decât dacă este necesar conform preferințelor dumneavoastră sau pentru adaptarea la anumite situații. Temperatura în habitaclu poate fi reglată între +18°C (64°F) şi +26°C (80°F). Acestea sunt valori aproximative şi temperatura reală poate diferi uşor în funcție de condițiile ambiante.

Climatronic menține o temperatură constantă. Temperatura aerului admis în habitaclu, turația aerotermei şi distribuția aerului sunt reglate automat. Sistemul ține cont şi de căldura solară, deci nu este necesară reglarea manuală. Prin urmare, **modul automat** oferă ocupanților automobilului un confort optim în toate anotimpurile.

Modul automat este dezactivat la fiecare reglaj manual utilizând butoanele pentru distribuția aerului, fluxul de aer sau butonul pentru recircularea aerului. Temperatura va fi reglată în continuare la parametrii selectați manual de utilizator.

Indicație

Există două moduri automate:

- Modul automat LO: Acesta calculează debitul de aer pentru două persoane.
- Modul automat HI: Acesta calculează debitul de aer pentru mai mult de două persoane. ■

Modul manual

În modul manual puteți regla temperatura aerului, fluxul de aer şi distribuția aerului, în funcție de necesități.

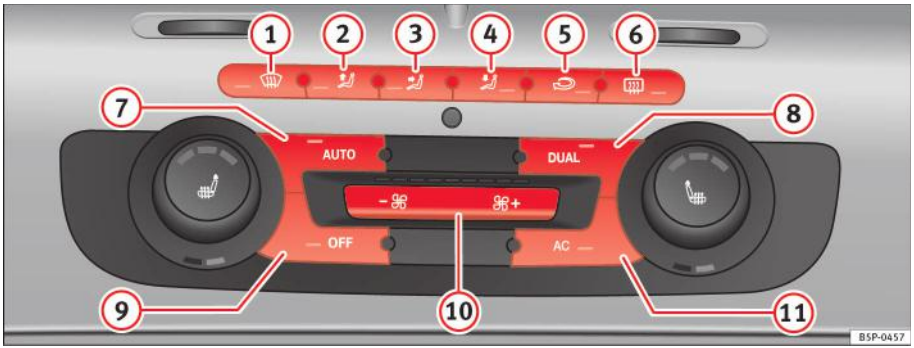

Fig. 131 Pe planşa de bord: Comenzile sistemului 2C Climatronic.

Activarea modului manual

– Pentru activarea modului manual, apăsați unul din butoanele ⇒ fig. 131 (1) - (5) sau apăsați butonul pentru controlul fluxului de aer (10). Funcția selectată este prezentată pe afişajul radioului sau al sistemului de navigație.

Temperatura

Există selectoare de temperatură separate pentru părțile stângă şi dreaptă ale habitaclului. Temperatura selectată este afişată deasupra selectorului. Temperatura în habitaclu poate fi reglată între +18°C (64°F) şi +26°C (80°F). Acestea sunt valori aproximative şi temperatura reală poate diferi uşor în funcție de condițiile ambiante.

Dacă este selectată o temperatură mai mică de 18°C (64°F), pe afişaj apare indicația **LO**. Cu această setare, sistemul funcționează la capacitatea maximă de răcire, iar temperatura nu este reglată.

Dacă este selectată o temperatură mai mare de 26? (80°F), pe afişaj apare indicația **HI**. Cu această setare, sistemul funcționează la capacitatea maximă de încălzire, iar temperatura nu este reglată.

Aeroterma

Fluxul de aer poate fi reglat independent utilizând butonul (10). Pentru a asigura un flux constant de aer proaspăt în habitaclu, mențineți întotdeauna aeroterma în funcțiune la turație redusă. Apăsarea butonului până la valoarea minimă -1 dezactivează sistemul Climatronic.

Distribuția aerului

Distribuția aerului este reglată utilizând butoanele , şi . Este posibilă de asemenea deschiderea separată a unora dintre duzele de ventilație.

Activarea şi dezactivarea sistemului de climatizare

Când este activat butonul AC (ledul aprins), sistemul de încălzire, ventilație şi climatizare este pornit.

Când este dezactivat butonul AC (ledul stins), sistemul de încălzire, ventilație şi climatizare este oprit.

Când este dezactivat butonul AC, sistemul de încălzire, ventilație şi climatizare este oprit pentru a economisi carburant. Temperatura continuă să se autoregleze. În acest caz, temperatura setată poate fi atinsă numai dacă aceasta este superioară temperaturii exterioare.

Controlul temperaturii pentru locul şoferului şi al pasagerului

Butonul DUAL controlează sincronizarea celor 2 zone ale sistemului de climatizare Climatronic.

Când butonul DUAL este activat (ledul aprins), zona de climatizare a sistemului de climatizare Climatronic este personalizată, de exemplu: Temperatura pe partea şoferului 22°C şi temperatura pe partea pasagerului 22?.

Când butonul DUAL este dezactivat (ledul stins), zona de climatizare a sistemului de climatizare Climatronic este sincronizată, de exemplu: Temperatura pe partea şoferului 22°C şi temperatura pe partea pasagerului 22?.

Dacă butonul DUAL este dezactivat, iar temperatura pe partea pasagerului este modificată, funcția este activată automat. ■

Recircularea aerului

Modul de recirculare a aerului previne pătrunderea gazelor de eşapament şi a mirosurilor neplăcute din exterior în habitaclu.

– Apăsați butonul ⇒ pagina 171, fig. 131 (2) pentru activarea sau dezactivarea recirculării aerului. Aceasta este activată dacă sunt afişate următoarele simboluri .

Recircularea aerului previne pătrunderea în automobil a mirosurilor puternice din exterior, de exemplu la traversarea unui tunel sau în blocajele în trafic.

Când temperatura exterioară este scăzută, recircularea aerului creşte eficiența sistemului de încălzire prin încălzirea aerului din habitaclu şi nu a celui provenit din exterior.

Când temperatura exterioară este ridicată, recircularea aerului creşte eficiența sistemului de climatizare prin răcirea aerului din habitaclu şi nu a celui ambiental.

Dacă duza de aer a parbrizului este activată şi este selectat modul de recirculare a aerului, acesta rămâne activ. Când este activat modul recirculare a aerului, dacă este selectat modul de distribuție a aerului spre parbriz, modul recirculare se dezactivează. Din motive de siguranță, nu trebuie conectat modul de recirculare a aerului.

ATENȚIE!

Când este activat modul de recirculare a aerului, în habitaclu nu pătrunde aer rece din exterior. Dacă sistemul de climatizare este dezactivat, geamurile se pot aburi rapid. De aceea, nu lăsați niciodată modul de recirculare a aerului activat pentru mai mult timp (risc de accidentare). ■

Instrucțiuni generale

Filtru de aer

Filtrul de aer (o combinație între un filtru de particule şi un filtru cu cărbune activ) acționează ca o barieră împotriva impurităților din aerul exterior, inclusiv praful şi polenul.

Pentru funcționarea cu eficiență maximă a climatizării, filtrul de aer trebuie înlocuit la intervalele specificate în Programul de service.

Dacă filtrul îşi pierde prematur eficiența din cauza utilizării în zone cu niveluri înalte de poluare a aerului, acesta trebuie înlocuit mai frecvent decât se specifică în programul de service.

Climatizarea

Când sistemul de climatizare este activat, nu se reduce doar temperatura, ci şi umiditatea aerului din habitaclu. Acest proces îmbunătățeşte confortul ocupanților şi previne aburirea geamurilor când umiditatea aerului din exterior este ridicată.

Dacă sistemul de climatizare nu poate fi activat, acest fapt poate avea următoarele cauze:

- Motorul nu este pornit.
- Butonul AC este deconectat.
- Temperatura exterioară este sub +3°C.
- Compresorul sistemului de climatizare a fost dezactivat temporar deoarece temperatura lichidului de răcire a motorului este prea ridicată.
- Siguranța climatizării este defectă.
- Automobilul prezintă o altă defecțiune. Pentru verificarea climatizării apelați la un atelier autorizat.

Avertizare!

- Dacă suspectați o defecțiune la climatizare, dezactivați-o utilizând butonul AC pentru a preveni deteriorarea suplimentară şi apelați la un atelier autorizat pentru verificarea acesteia.
- Reparațiile asupra climatizării necesită cunoştințe şi instrumente de specialitate. De aceea, vă recomandăm să apelați la un atelier autorizat.

Indicație

- Dacă temperatura şi umiditatea din exterioare sunt ridicate, de pe evaporator poate să picure **condens** în sistemul de răcire şi se poate acumula sub automobil. Este complet normal şi nu reprezintă un motiv pentru a suspecta o scurgere.
- Îndepărtați zăpada, gheața şi frunzele de pe fantele de aer din fața parbrizului pentru a asigura funcționarea corespunzătoare a încălzirii şi a răcirii şi pentru a preveni aburirea geamurilor.
- Aerul din duzele de ventilație circulă prin habitaclu şi este evacuat prin fante prevăzute în acest scop. Din acest motiv, nu trebuie să acoperiți aceste fante cu articole de îmbrăcăminte sau cu alte obiecte.
- Climatizarea funcționează cel mai eficient cu geamurile şi trapa glisantă/rabatabilă* închise. Totuşi, dacă soarele a supraîncălzit automobilul, aerul din habitaclu poate fi răcit mai rapid prin deschiderea geamurilor pentru scurt timp.
- Nu fumați când este activată recircularea aerului, deoarece fumul aspirat de sistemul de climatizare lasă pe evaporator reziduuri ce vor produce un miros neplăcut permanent.
- Climatizarea trebuie pornită cel puțin o dată pe lună, pentru lubrifierea garniturilor sistemului şi pentru prevenirea neetanşeităților. Dacă se observă o scădere a capacității de răcire, consultați un centru de service autorizat pentru verificarea sistemului. ■

Conducerea automobilului

Adresă

Reglarea poziției volanului

Înălțimea volanului şi distanța față de şofer pot fi reglate liber pentru a fi adaptate şoferului.

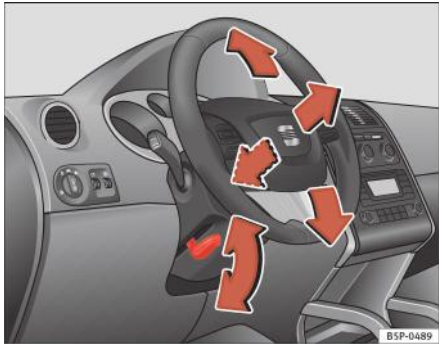

Fig. 132 Reglarea poziției volanului

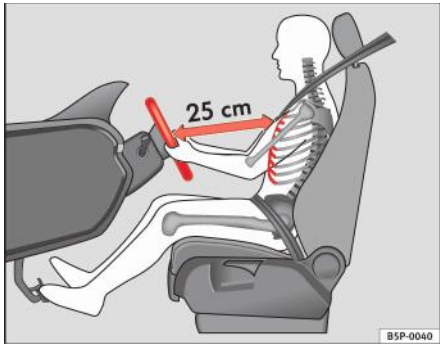

Fig. 133 Poziția de şedere corectă pentru şofer

– Reglați scaunul şoferului în poziția corectă.

– Împingeți maneta de sub coloana de direcție ⇒ fig. 132 în jos ⇒ ⚠.

– Reglați volanul până la obținerea poziției corecte ⇒ fig. 133.

– Apoi împingeți ferm maneta în sus ⇒ ⚠.

⚠ ATENȚIE!

- **Utilizarea incorectă a funcției de reglare a coloanei de direcție şi pozițiile de şedere incorecte pot avea drept consecință accidentări grave.**
- **Pentru evitarea accidentelor, coloana de direcție trebuie reglată numai în timpul staționării automobilului.**

ATENȚIE! Continuare

- **Reglați scaunul şoferului sau volanul astfel încât să existe o distanță de minim 25 cm între volan şi pieptul dumneavoastră ⇒ pagina 174, fig. 133. Dacă distanța minimă nu este respectată, airbagul nu va asigura protecția necesară. Pericol de accidentare fatală.**
- **În cazul în care constituția fizică vă împiedică să mențineți distanța minimă de 25 cm, contactați un centru de service autorizat. Centrul de service autorizat vă va ajuta să decideți dacă sunt necesare anumite modificări speciale în acest sens.**
- **Dacă reglați volanul astfel încât acesta să fie orientat spre fața dumneavoastră, airbagul pentru şofer nu vă va proteja în mod adecvat în cazul unui accident. Volanul trebuie să fie orientat spre pieptul dumneavoastră.**
- **În timpul conducerii, manevrați întotdeauna volanul cu ambele mâini, de partea exterioară a coroanei, în pozițiile stânga şi dreapta median. Nu țineți niciodată volanul de partea centrală superioară a coroanei sau în alt mod (de exemplu de partea centrală sau de partea interioară a coroanei). În astfel de cazuri, dacă airbagul este declanşat, este posibil să suferiți leziuni ale brațelor, mâinilor şi capului.** ■

Siguranța

Programul electronic de stabilitate (ESP)*

ESP ajută la sporirea siguranței în timpul conducerii automobilului în anumite situații.



Fig. 134 Vedere detaliată a consolei centrale: Butonul ESP

Programul electronic de stabilitate (ESP) include blocarea electronică a diferențialului (EDL), sistemul de control al tracțiunii (TCS), sistemul de asistare a frânării (BAS) şi programul de stabilitate a remorcii (TSP). Sistemul ESP funcționează împreună cu sistemul ABS. Ambele lămpi de avertizare se vor aprinde dacă există o defecțiune la sistemele ESP sau ABS.

Sistemul ESP este activat automat la pornirea motorului.

Sistemul ESP este întotdeauna activ şi nu poate fi dezactivat. Cu butonul ESP este posibilă doar dezactivarea TCS.

TCS poate fi dezactivat în cazul în care este de preferat ca roțile să patineze.

De exemplu:

- când conduceți cu lanțuri antiderapante,
- când conduceți prin zăpadă adâncă sau pe suprafețe instabile,
- când balansați automobilul înapoi şi înainte pentru a-l debloca din noroi.

Apoi butonul trebuie apăsat pentru a reactiva TCS.

ATENȚIE!

- **Programul electronic de stabilitate (ESP) nu poate sfida legile fizicii. Acest fapt este valabil în special pe drumuri alunecoase sau ude şi la tractarea unei remorci.**
- **Adaptați-vă întotdeauna stilul de conducere în funcție de starea drumului şi condițiile de trafic. Nu vă lăsați tentat de siguranța suplimentară oferită de programul ESP pentru a vă asuma riscuri la volan; această conduită poate cauza accidente.**
- **Consultați notele de avertizare corespunzătoare privind sistemul ESP din secțiunea ⇒ pagina 201, „Tehnologia inteligentă“.** ■

Comutatorul de contact

Poziția cheii în comutatorul de contact

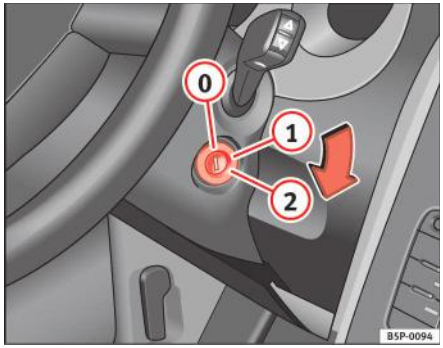

Fig. 135 Pozițiile cheii în comutatorul de contact

Contactul luat, coloana de direcție blocată (0)

În această poziție ⇒ fig. 135, contactul este luat, motorul este oprit, iar coloana de direcție poate fi blocată.

Pentru ca **mecanismul de blocare a coloanei de direcție** să funcționeze fără utilizarea cheii, rotiți volanul până la blocarea acestuia cu un declic. Este recomandat să blocați întotdeauna volanul la părăsirea automobilului. Astfel, veți preveni furtul automobilului ⇒ ⚠.

Punerea contactului sau activarea sistemului de bujii incandescente (1)

Rotiți cheia de contact în această poziție şi eliberați-o. În cazul în care cheia nu poate fi rotită sau aducerea din poziția (0) în poziția (1) este dificilă, mişcați volanul dintr-o parte în cealaltă, până când cheia poate fi rotită. ▶

Pornirea (2)

Când cheia este în această poziție, motorul este pornit. Componentele electrice cu consum mai mare sunt dezactivate temporar.

La fiecare repornire a automobilului, cheia de contact trebuie rotită în poziția (0). Funcția de **blocare preventivă a pornirilor repetate** a comutatorului de contact previne posibila deteriorare a demarorului dacă motorul este deja în funcțiune.

ATENȚIE!

- **Cheia nu trebuie scoasă din contact până când automobilul nu este oprit. În caz contrar, coloana de direcție poate fi blocată imediat- pericol de producere a unui accident!**
- **Scoateți întotdeauna cheia din contact când părăsiți automobilul, chiar şi pentru o perioadă scurtă. Acest lucru este important în special în cazul în care copii sau persoane cu dizabilități sunt lăsate singure în automobil. Aceştia pot porni accidental motorul sau echipamentul electric, cum ar fi geamurile acționate electric, ceea ce ar putea cauza un accident.**
- **Utilizarea nesupravegheată a cheilor poate porni motorul sau orice sistem electric, cum ar fi geamurile acționate electric. Acest lucru poate produce accidentări grave.**

Avertizare!

Demarorul va funcționa numai dacă motorul este oprit (cheia în poziția (2) în contact). ■

Imobilizatorul electronic

Imobilizatorul previne conducerea automobilului de către persoane neautorizate.

În interiorul cheii se află un microcip ce dezactivează automat imobilizatorul electronic la punerea contactului.

Imobilizatorul va fi activat din nou automat la luarea contactului.

Motorul poate fi pornit numai utilizând o cheie originală SEAT cu codul corect.

Indicație

Funcționarea perfectă a automobilului este asigurată dacă sunt folosite chei originale SEAT. ■

Pornirea şi oprirea motorului

Pornirea motorului pe benzină

Motorul poate fi pornit numai utilizând o cheie originală SEAT cu codul corect.

– Deplasați maneta schimbătorului în poziția neutră, apăsați cu atenție pedala de ambreiaj şi mențineți-o în această poziție pentru ca demarorul să pornească motorul.

– Rotiți cheia în poziția de pornire a comutatorului de contact ⇒ pagina 176.

– Eliberați cheia de contact imediat ce motorul pornește; demarorul nu trebuie să funcționeze odată cu motorul.

După pornirea unui motor foarte fierbinte, poate fi necesară apăsarea ușoară a pedalei de accelerație.

Când porniți un motor foarte rece, este posibil ca acesta să ruleze zgomotos în primele secunde, până la creșterea presiunii uleiului în rezervorul hidraulic. Acesta este un fenomen normal și nu indică o defecțiune.

Dacă motorul nu pornește imediat, opriți demarorul după 10 secunde și reluați procedura după 30 de secunde. Dacă motorul încă nu pornește, trebuie verificată siguranța pompei de carburant ⇒ pagina 275, „Siguranțele“.

ATENȚIE!

- **Nu porniți motorul și nu-l lăsați în funcțiune în spații închise sau lipsite de ventilație. Gazele de eșapament conțin monoxid de carbon, un gaz toxic inodor și incolor. Pericol de accidentare fatală. Monoxidul de carbon poate cauza pierderea cunoștinței. Este de asemenea un gaz letal.**
- **Nu lăsați automobilul nesupravegheat cu motorul în funcțiune.**
- **Nu utilizați niciodată “pulverizatoare pentru pornirea la rece”; acestea pot exploda sau pot duce la funcționarea motorului la turații înalte. Risc de rănire.**

Avertizare!

- Când motorul este rece, trebuie evitate turațiile înalte, accelerarea completă și suprasolicitarea motorului. Pericol de deteriorare a motorului.
- Pentru pornirea motorului, automobilul nu trebuie împins sau tractat pe o distanță mai mare de 50 m. Carburantul nears poate pătrunde în convertorul catalitic și îl poate deteriora.
- Înainte de a încerca pornirea automobilului prin împingere sau tractare, trebuie să încercați mai întâi pornirea acestuia utilizând bateria unui alt automobil. Rețineți și respectați instrucțiunile ⇒ pagina 290, „Pornirea asistată“.

Indicație pentru mediu

Nu încălziți motorul lăsându-l în funcțiune când automobilul staționează. Automobilul trebuie să se pună în mișcare la pornirea motorului. Acest fapt ajută motorul să atingă mai rapid temperatura de funcționare și reduce emisiile. ■

Pornirea motoarelor diesel

Motorul poate fi pornit numai utilizând o cheie originală SEAT cu codul corect.

– Deplasați maneta schimbătorului în poziția neutră, apăsați cu atenție pedala de ambreiaj și mențineți-o în această poziție pentru ca demarorul să pornească motorul.

– Rotiți cheia în poziția de pornire a comutatorului de contact.

– Rotiți cheia de contact în poziția ⇒ pagina 176, fig. 135 (1). Lampa indicatoare se va aprinde pentru a semnala preîncălzirea motorului.

– Când lampa de avertizare se stinge, rotiți cheia în poziția (2) pentru a porni motorul. Nu apăsați pedala de accelerație.

– La pornirea motorului eliberați imediat cheia; demarorul nu trebuie să funcționeze simultan cu motorul.

Când porniți un motor foarte rece, este posibil ca acesta să ruleze zgomotos în primele secunde, până la creşterea presiunii uleiului în rezervorul hidraulic. Acesta este un fenomen normal şi nu indică o defecțiune.

Dacă întâmpinați probleme la pornirea motorului, consultați ⇒ pagina 290.

Sistemul de bujii incandescente pentru motorul diesel

Pentru evitarea descărcării inutile a bateriei, nu utilizați alte echipamente electrice importante în timpul preîncălzirii bujiilor incandescente.

Porniți motorul imediat ce lampa de avertizare pentru bujiile incandescente ⇒ pagina 84 se stinge.

Pornirea motorului după golirea completă a rezervorului de carburant

Dacă rezervorul de carburant s-a golit complet, pornirea motorului după realimentarea cu motorină poate dura mai mult decât în mod normal (maxim un minut). Acest fapt se datorează necesității de a elimina aerul din sistem.

ATENȚIE!

- **Nu porniți motorul şi nu-l lăsați în funcțiune în spații închise sau lipsite de ventilație. Gazele de eşapament conțin monoxid de carbon, un gaz toxic inodor şi incolor. Pericol de accidentare fatală. Monoxidul de carbon poate cauza pierderea cunoştinței. Este de asemenea un gaz letal.**
- **Nu lăsați automobilul nesupravegheat cu motorul în funcțiune.**
- **Nu utilizați niciodată "pulverizatoare pentru pornirea la rece"; acestea pot exploda sau pot duce la funcționarea motorului la turații înalte. Risc de rănire.**

Avertizare!

- Când motorul este rece, trebuie evitate turațiile înalte, accelerarea completă şi suprasolicitarea motorului. Pericol de deteriorare a motorului.
- Pentru pornirea motorului, automobilul nu trebuie împins sau tractat pe o distanță mai mare de 50 m. Carburantul nears poate pătrunde în convertorul catalitic şi îl poate deteriora.
- Înainte de a încerca pornirea automobilului prin împingere sau tractare, trebuie să încercați mai întâi pornirea acestuia utilizând bateria unui alt automobil. Rețineți şi respectați instrucțiunile ⇒ pagina 290, „Pornirea asistată".

Indicație pentru mediu

Nu încălziți motorul lăsându-l în funcțiune când automobilul staționează. Automobilul trebuie să se pună în mişcare la pornirea motorului. Acest fapt ajută motorul să atingă mai rapid temperatura de funcționare şi reduce emisiile. ■

Oprirea motorului

– Opriți automobilul.

– Rotiți cheia de contact în poziția ⇒ pagina 176, fig. 135 (0).

După oprirea motorului, este posibil ca ventilatorul radiatorului să mai funcționeze maxim 10 minute. Este posibil de asemenea ca ventilatorul să se oprească singur încă o dată dacă temperatura de răcire creşte datorită căldurii acumulate în compartimentul motor sau datorită expunerii prelungite la radiațiile solare.

ATENȚIE!

- **Nu opriți niciodată motorul înainte de oprirea completă a automobilului.**
- **Servofrâna funcționează numai când motorul este în funcțiune. Cu motorul oprit, este nevoie de o forță mai mare de frânare. Deoarece nu poate fi realizată operarea normală a frânelor, există pericolul de producere a accidentelor şi a rănirii grave.**

ATENȚIE! Continuare

- **Dacă scoateți cheia din contact, coloana de direcție se poate bloca imediat. Automobilul nu poate fi manevrat. Pericol de accident.**

Avertizare!

Dacă motorul a fost solicitat intens o perioadă îndelungată, este posibilă supraîncălzirea acestuia când este oprit. Pericol de deteriorare a motorului. Din acest motiv, este recomandată lăsarea motorului la ralanti aproximativ 2 minute înainte de oprirea acestuia. ■

Conducerea cu sistem GPL*

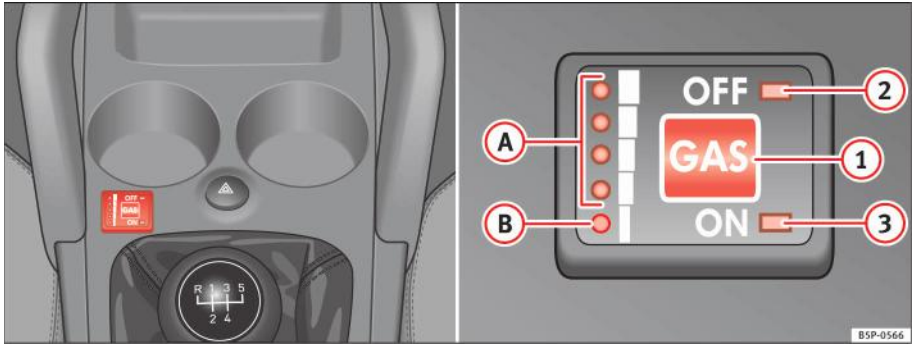

Fig. 136 Consola centrală: lămpile de avertizare şi comutatorul sistemului de gaz.

① Comutatorul GAS (gaz).
② Lampa de avertizare **OFF** (dezactivat) – funcționarea pe benzină
③ Lampa de avertizare **ON** (activat) – funcționarea pe GPL

Automobilul dumneavoastră SEAT dispune de un motor bivalent ce poate funcționa fie pe GPL, fie pe benzină. Rezervorul de GPL ⇒ pagina 234, „Alimentarea cu GPL“ se află în locaşul roții de rezervă ⇒ ⚠.

Este posibilă comutarea de la GPL la benzină cu motorul în funcțiune, chiar şi cu automobilul în mişcare, prin apăsarea butonului GAS (gaz) ⇒ fig. 136 (1). Modul de funcționare selectat este indicat de lămpile **OFF** (dezactivat) (2) (funcționare pe benzină) şi **ON** (activat) (3) (funcționare pe GPL).

Pornirea motorului

Motorul este pornit întotdeauna pe benzină, chiar dacă s-a utilizat GPL atunci când acesta a fost oprit.

Comutarea automată de la benzină la GPL

După verificare, sistemul comută automat de la benzină la GPL dacă sunt îndeplinite următoarele condiții:

- Există suficient GPL în rezervor.
- Temperatura lichidului de răcire este peste 30?.
- Turația motorului în timpul mersului este peste 1200 rot/min.
- Butonul GAS (gaz) (1) este apăsat iar lampa de avertizare **ON** (activat) (3) clipeşte sau motorul funcționa pe GPL înainte să fie oprit.

Când aceste condiții sunt îndeplinite, sistemul comută la modul GPL şi lampa **ON** (activat) (3) este aprinsă.

Comutarea automată de la GPL la benzină

Sistemul comută automat de la GPL la benzină în următoarele cazuri:

- Când este pornit motorul.
- Rezervorul de GPL este gol.
- Dacă există o defecțiune la sistemul GPL.
- La temperaturi foarte scăzute de sub minus 10°C.

Comutarea manuală de la benzină la GPL

Apăsați butonul **GAS** (gaz) (1) pentru a comuta între modurile de funcționare. Când condiții necesare sunt îndeplinite, sistemul comută la modul GPL şi lampa **ON** (activat) (3) este aprinsă. Dacă lampa **ON** (activat) (3) clipeşte, următoarele condiții nu sunt îndeplinite:

- Există suficient GPL în rezervor.
- Temperatura lichidului de răcire este peste 30?.
- Turația motorului în timpul mersului este peste 1200 rot/min.

Când aceste condiții sunt îndeplinite, sistemul comută la modul GPL şi lampa **ON** (activat) (3) este aprinsă.

Comutarea manuală de la GPL la benzină

Apăsați butonul GAS (gaz) (1) pentru a comuta între modurile de funcționare. Când lampa **OFF** (dezactivat) (2) este aprinsă, automobilul funcționează pe benzină.

Funcționarea pe benzină

Lăsați motorul să funcționeze pe benzină pentru călătorii pe distanțe scurte la intervale regulate pentru a evita problemele la sistemul de alimentare cu benzină.

ATENȚIE!

GPL este o substanță extrem de explozivă şi inflamabilă. Aceasta poate cauza arsuri grave şi alte leziuni.

- **Se vor lua măsurile necesare pentru reducerea riscului de incendiu sau explozie.**
- **La parcarea automobilului în spații închise (de exemplu într-un garaj), asigurați-vă că este asigurată o ventilație adecvată, naturală sau mecanică, pentru neutralizarea GPL în cazul unor scurgeri.**

Indicație

- Dacă se efectuează frecvent călătorii pe distanțe scurte, în special atunci când temperaturile exterioare sunt scăzute, automobilul va avea tendința de a funcționa mai mult pe benzină decât pe GPL. De aceea, s-

ar putea ca rezervorul de benzină să se golească mai repede decât rezervorul de GPL. ■

Funcția Start-Stop*

Descriere şi utilizare

Funcția Start-Stop opreşte motorul atunci când automobilul este oprit şi îl reporneşte automat atunci când este nevoie.

– Când automobilul este oprit, aduceți-l în poziția neutră şi eliberați pedala de ambreiaj. Motorul se va opri.

– Când este apăsată pedala de ambreiaj, motorul este pornit din nou.

– Pe ecranul din panoul de instrumente sunt afişate informații despre starea funcției Start-Stop ⇒ pagina 184, fig. 138.

Condițiile pentru funcția Start-Stop

- Centura de siguranță a şoferului trebuie să fie fixată.
- Capota trebuie să fie închisă.
- Motorul trebuie să se afle la temperatura de funcționare.
- Volanul trebuie să fie în poziția drept înainte.
- Automobilul trebuie să se afle pe drum drept.
- Automobilul trebuie să nu fie cuplat în treapta marşarier.
- Nu va fi cuplată o remorcă la automobil.
- Temperatura din habitaclu trebuie să se afle în limite confortabile (butonul AC (11) ⇒ pagina 171, fig. 131 trebuie să fie selectat).
- Funcția de dezaburire a parbrizului trebuie să fie dezactivată.
- Dacă **nu** este dezactivată, aceasta va reclama o creştere a debitului de aer (10) ⇒ pagina 171, fig. 131 pentru mai mult de trei apăsări.
- Niciuna din setările pentru temperatură **HI** (încălzire maximă) sau **LO** (răcire maximă) nu va fi selectată.
- Uşa şoferului trebuie să fie închisă.
- Filtrul de particule diesel nu se va afla în modul regenerare, în cazul unui motor diesel.
- Nivelul de încărcare al bateriei trebuie să fie suficient pentru următoarea pornire.
- Temperatura bateriei trebuie să fie între -1°C şi 55°C.
- Asistentul la parcare, funcția Park Assist*, trebuie să fie dezactivat.

Întreruperea funcției Start-Stop

În următoarele situații, funcția Start-Stop va fi întreruptă şi motorul va porni automat:

- Automobilul se află în mişcare.
- Pedala de frână este apăsată de mai multe ori succesiv.
- Bateria s-a descărcat excesiv.
- Sistemul Start-Stop a fost dezactivat manual.
- Funcția de dezaburire a parbrizului este activată.
- Temperatura din habitaclu este în afara limitelor confortabile (butonul AC (11) ⇒ pagina 171, fig. 131 trebuie să fie selectat).
- Dacă este necesară o creştere a debitului de aer (10) ⇒ pagina 171, fig. 131 pentru mai mult de trei apăsări.
- Oricare din setările pentru temperatură **HI** (încălzire maximă) sau **LO** (răcire maximă) este selectată.
- Temperatura lichidului de răcire a motorului este insuficientă.
- Alternatorul este nefuncțional, de exemplu dacă s-a rupt cureaua trapezoidală.

- Dacă oricare dintre condițiile descrise în secțiunea anterioară nu este îndeplinită.

ATENȚIE!

Nu permiteți din niciun motiv deplasarea automobilului cu motorul oprit. Puteți pierde controlul automobilului. Acest lucru poate produce un accident sau leziuni grave.

- **Servofrâna nu funcționează când motorul nu este în funcțiune. Aveți nevoie de o forță mai mare pentru oprirea automobilului.**
- **Servodirecția nu funcționează când motorul nu este în funcțiune. De aceea volanul se roteşte mult mai greu.**
- **Deconectați sistemul Start/Stop când conduceți prin apă (vaduri etc.).**

Indicație

- La automobile cu funcție Start-Stop şi cutie de viteze manuală, atunci când este pornit motorul, pedala de ambreiaj trebuie să fie apăsată.
- Când condițiile pentru funcția Start-Stop nu sunt îndeplinite, indicatorul funcției Start-Stop este afişat umbrit în panoul de instrumente.
- Automobilul poate fi repornit prin rotirea de trei ori a volanului, adică rotirea cu peste 270°. ■

Dezactivarea şi activarea funcției Start-Stop

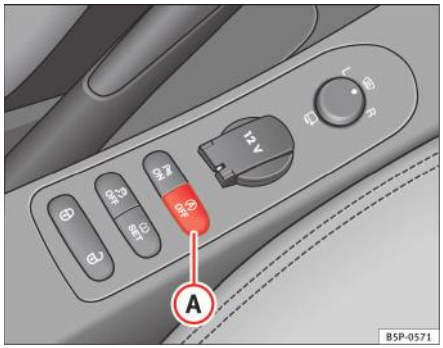

Fig. 137 Butonul funcției Start-Stop.

De fiecare dată când este pus contactul, funcția Start-Stop este activată automat.

Dezactivarea manuală a funcției Start-Stop

– Apăsați butonul (A) ⇒ fig. 137 din consola centrală. Când funcția Start-Stop este dezactivată, lampa de control din buton se aprinde.

– Dacă funcția Start-Stop lucrează, motorul porneşte imediat.

Activarea manuală a funcției Start-Stop

– Apăsați butonul (A) ⇒ fig. 137 din consola centrală. Lampa de control din buton se stinge. ■

Mesajele pentru şofer



Fig. 138 Afişajul de pe panoul de instrumente în cursul activării funcției Start-Stop.

Când motorul este oprit de funcția Start-Stop, acest lucru este afişat pe panoul de instrumente.

Indicație

Există diferite versiuni de planşe de bord; afişarea indicațiilor pe ecran poate să difere. ■

Cutia de viteze manuală

Conducerea unui automobil cu cutie de viteze manuală

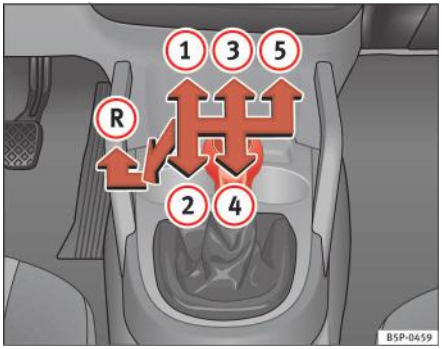

Fig. 139 Vedere detaliată a consolei centrale: schema de schimbare a treptelor de viteze la cutia de viteze manuală cu 5 trepte

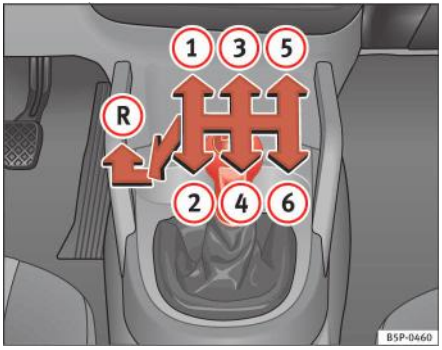

Fig. 140 Vedere detaliată a consolei centrale: schema de schimbare a treptelor de viteze la cutia de viteze manuală cu 6 trepte

Selectarea treptei marşarier

– Automobilul trebuie să staționeze cu motorul la ralanti. Apăsați cu grijă pedala de ambreiaj.

– Aduceți maneta schimbătorului în poziția neutră şi împingeți maneta în jos.

– Glisați maneta schimbătorului spre stânga şi apoi în poziția marşarier, conform diagramei de pe maneta schimbătorului.

Treapta marşarier poate fi cuplată numai în timpul staționării automobilului. Când motorul este pornit, aşteptați aproximativ 6 secunde înainte de a cupla în această treaptă, apăsând complet pedala de ambreiaj, pentru a proteja cutia de viteze.

Lămpile de marşarier se aprind când cuplați treapta marşarier şi contactul este pus.

ATENȚIE!

- **Când motorul este în funcțiune, automobilul se va pune în mişcare imediat ce se cuplează o treaptă de viteze şi se eliberează pedala de ambreiaj.**
- **Nu selectați niciodată treapta marşarier în timpul deplasării automobilului. Pericol de accident.**

Indicație

- Nu sprijiniți mâna pe maneta schimbătorului în timpul conducerii automobilului. Presiunea exercitată poate cauza uzura prematură a furcilor selectoare din cutia de viteze.
- La schimbarea treptei de viteze, trebuie să apăsați întotdeauna complet ambreiajul, pentru evitarea uzurii şi deteriorării inutile.
- Nu mențineți automobilul în rampă “cu pedala de ambreiaj apăsată”. Această acțiune cauzează uzura şi deteriorarea prematură a ambreiajului. ■

Cutia de viteze automată*/Cutia de viteze DSG automată

Pozițiile manetei selectorului

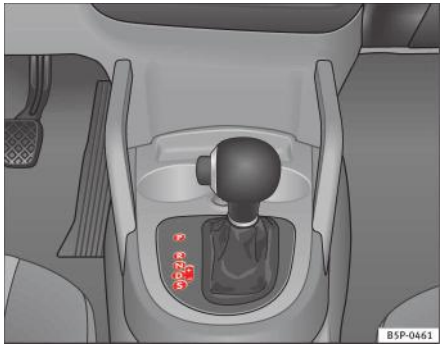

Fig. 141 Consola centrală: maneta schimbătorului pentru cutia de viteze automată / cutie de viteze automată DSG

Pozițiile manetei selectorului indicate pe capac

P Poziția de parcare (maneta este blocată).

R Poziția de marşarier.

N Poziția neutră (maneta este blocată). Această poziție este similară poziției neutre pentru cutiile de viteze manuale.

D Poziția de conducere (programul economic de conducere).

S Poziția de conducere sportivă.

+/- Poziția de conducere Tiptronic (acest program este similar utilizării unei cutii de viteze manuale).

Programele de conducere

Cutia de viteze automată / cutia de viteze automată DSG are trei programe.

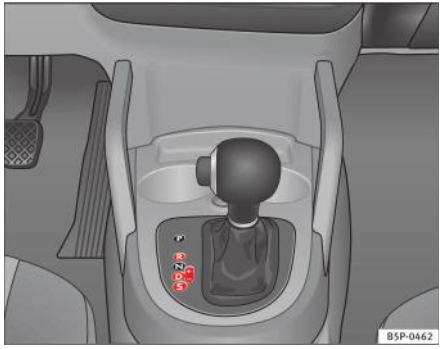

Fig. 142 Selectarea programelor

Selectarea programului economic

– Acest program selectează o treaptă de viteze superioară mai devreme în loc să rămână într-o treaptă inferioară.

– Deplasați maneta selectorului în poziția **D** pentru conducerea automobilului înainte

– Deplasați maneta selectorului în poziția **R** pentru conducerea automobilului în marşarier. Toate programele pentru deplasarea în marşarier dispun de această poziție.

Selectarea programului de conducere sportivă

– Deplasați maneta în poziția **S**.

Programul sport **S** este conceput pentru un mod dinamic de conducere, adică este un program care comută la trepte superioare la turații ridicate, pentru utilizarea completă a puterii motorului. Acest program nu este recomandat pentru utilizarea pe autostradă sau în trafic urban.

Selectarea programului manual (tiptronic)

Acest program asigură un stil de conducere similar celui specific unei cutii de viteze manuale.

Programul poate fi accesat cu ajutorul manetei selectorului sau de la comenzile de pe volan, când există această opțiune ⇒ pagina 189. ■

Blocarea manetei selectorului

Blocarea manetei selectorului previne cuplarea accidentală a treptelor de viteze, ce ar putea cauza punerea automobilului în mişcare.

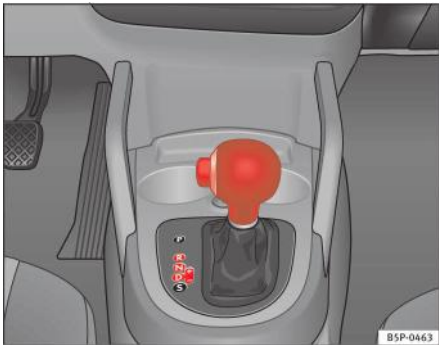

Fig. 143 Dezactivarea funcției de blocare

Eliberarea manetei selectorului

– Porniți automobilul.

– Apăsați şi eliberați pedala de frână, apăsând simultan butonul de pe maneta selectorului.

Funcția de blocare este activată numai atunci când automobilul este staționar sau rulează cu o viteză sub 5 km/h. La viteze mai mari, maneta selectorului trece automat în poziția **N**.

Pentru modificarea rapidă a poziției (de exemplu de la **R** la **D**), maneta nu va fi blocată. Dacă maneta rămâne în poziția **N** mai mult de o secundă, aceasta va fi blocată. În cazul blocării automate, se previne deplasarea manetei din poziția **P** şi **N** în orice altă poziție, fără apăsarea în prealabil a pedalei de frână.

Maneta selectorului trebuie adusă în poziția **P** pentru scoaterea cheii din comutatorul de contact. ■

Conducerea cu o cutie de viteze automată*/cutia de viteze automată DSG

Treptele pentru deplasarea înainte şi în marşarier sunt cuplate automat.

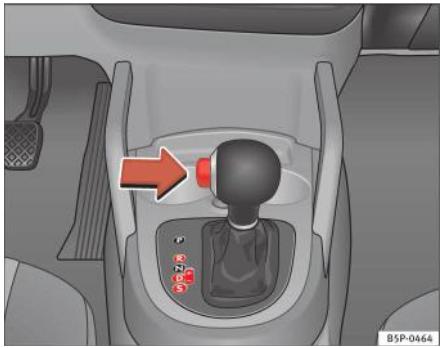

Fig. 144 Conducerea automobilului

Conducerea automobilului

– Acționați continuu frâna de serviciu.

– Apăsați butonul de pe maneta selectorului (pe partea stângă ⇒ fig. 144.

– Selectați o poziție pentru conducerea automobilului (**R**, **D** sau **S**).

– Eliberați butonul şi aşteptați câteva secunde pentru cuplarea treptei; se va simți o smucitură uşoară.

– Eliberați frâna şi accelerați.

Opririle scurte

– Mențineți automobilul staționar prin apăsarea pedalei de frână (de exemplu la semafoare). Nu este necesară deplasarea manetei selectorului în pozițiile **P** sau **N** în acest scop.

– Nu apăsați pedala de accelerație.

Parcarea automobilului

– Mențineți apăsată pedala de frână pentru oprirea completă a automobilului.

– Aplicați ferm frâna de mână.

– Apăsați butonul de pe maneta selectorului, deplasați maneta în poziția **P** şi eliberați butonul.

Conducerea cu viteză redusă

– Deplasați maneta selectorului în poziția **D** şi apăsați spre dreapta pentru comutarea manetei în modul Tiptronic.

– Împingeți maneta schimbătorului spre simbolul (-) pentru selectarea unei trepte inferioare.

Oprirea în rampă

– Mențineți întotdeauna automobilul staționar cu pedala de frână, pentru a preveni deplasarea acestuia înapoi.

– Nu încercați să încetiniți automobilul utilizând o treaptă inferioară de viteze (frâna de motor).

Coborârea pantelor

– Cu transmisia cuplată, eliberați frâna şi accelerați.

Cu cât mai abruptă este panta, cu atât treapta selectată trebuie să fie mai joasă, pentru o frână de motor eficientă. De exemplu, dacă se utilizează treapta a 3-a pe o pantă foarte abruptă, frâna de motor este insuficientă şi automobilul accelerează. Pentru ca turația motorului să nu devină excesivă, cutia de viteze comută în treapta imediat superioară. Apăsați pedala de frână şi treceți maneta selectorului în modul Tiptronic, pentru a reveni în treapta a 3-a.

ATENȚIE!

- **Şoferul nu trebuie să părăsească niciodată automobilul cu motorul în funcțiune sau cu o treaptă de viteze selectată. Dacă, dintr-un motiv oarecare, este necesară părăsirea automobilului cu motorul în funcțiune, acționați frâna de mână şi deplasați maneta selectorului în poziția P.**
- **Când motorul este în funcțiune şi sunt selectate pozițiile D, S sau R, este necesară imobilizarea automobilului utilizând frâna de serviciu; în caz contrar, automobilul va continua să se deplaseze lent.**
- **Nu accelerați niciodată în timp ce modificați poziția manetei schimbătorului (pericol de accident).**

ATENȚIE! Continuare

- **Maneta schimbătorului nu trebuie deplasată niciodată în pozițiile R sau P în timpul deplasării automobilului (pericol de accident).**
- **Înainte de coborârea unei pante abrupte, reduceți viteza şi utilizați programul Tiptronic pentru selectarea unei trepte de viteze inferioare.**
- **Dacă este necesară oprirea în pantă, imobilizați întotdeauna automobilul utilizând frâna de serviciu pentru a preveni deplasarea liberă a acestuia.**
- **Frâna de serviciu nu trebuie acționată un timp îndelungat, nici măcar uşor; frânarea continuă va cauza supraîncălzirea frânelor şi reducerea sau chiar pierderea capacității de frânare, precum şi creşterea semnificativă a distanțelor de frânare.**
- **Nu lăsați automobilul să coboare liber o pantă cu maneta selectorului în poziția N sau D, chiar dacă motorul nu este în funcțiune. Pentru coborârea pantelor, este recomandată utilizarea programului Tiptronic pentru menținerea vitezei reduse.**

Avertizare!

- Nu utilizați niciodată cutia de viteze automată pentru imobilizarea automobilului în pantă, nici măcar pentru perioade scurte, deoarece această acțiune poate cauza supraîncălzirea şi deteriorarea cutiei de viteze. Acționați frâna de mână sau frâna de serviciu pentru imobilizarea automobilului.
- Dacă automobilul este lăsat să se deplaseze liber cu motorul oprit şi maneta selectorului în poziția N, cutia de viteze se va deteriora datorită absenței lubrifierii. ■

Schimbarea treptelor de viteze în modul Tiptronic**

Sistemul Tiptronic permite şoferului selectarea manuală a treptelor de viteze

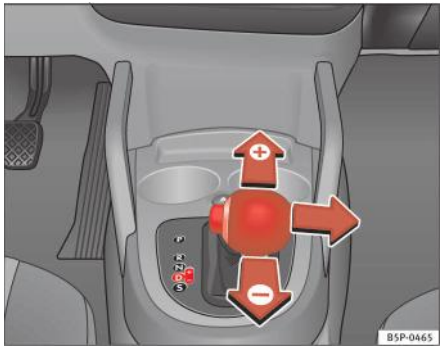

Fig. 145 Schimbarea treptelor de viteze cu ajutorul sistemului Tiptronic



Fig. 146 Volanul cu padele pentru cutia de viteze automată

Informații generale despre conducerea utilizând modul Tiptronic

Schimbarea treptelor de viteze cu maneta schimbătorului

– Deplasați maneta în poziția **D** şi împingeți-o spre dreapta pentru activarea modului Tiptronic ⇒ pagina 189, fig. 145.

– Împingeți maneta schimbătorului spre simbolul (+) ⇒ pagina 189, fig. 145 pentru cuplarea unei trepte superioare.

– Împingeți maneta schimbătorului spre simbolul (–) ⇒ pagina 189, fig. 145 pentru cuplarea unei trepte inferioare.

Schimbarea treptelor de viteze utilizând padelele de pe volan

– Apăsați padela din dreapta (+) (**+OFF**) spre volan pentru a comuta o treaptă superioară ⇒ pagina 189, fig. 146.

– Apăsați padela din stânga (-) spre volan pentru a comuta o treaptă inferioară ⇒ pagina 189, fig. 146.

Padelele de pe volan facilitează accesul la programul manual de conducere, indiferent de programul selectat anterior.

Informații generale despre conducerea utilizând modul Tiptronic

La accelerare, cutia de viteze automată/ cutia de viteze automată DSG comută într-o treaptă superioară cu puțin timp înainte de atingerea turației maxime admise a motorului.

Dacă este selectată o treaptă inferioară, cutia de viteze automată/ cutia de viteze automată DSG comută în treapta inferioară doar dacă aceasta se poate face fără ca motorul să depăşească turația maximă admisă.

Dacă programul “Tiptronic” este selectat în timpul deplasării automobilului şi cutia de viteze automată/cutia de viteze automată DSG se află în treapta a 3-a în poziția **D** a manetei schimbătorului, sistemul “Tiptronic” va fi de asemenea în treapta a 3-a.

Schimbarea treptelor de viteze în programul de conducere normală sau sport cu ajutorul padelelor de pe volan

Dacă padelele ⇒ pagina 189, fig. 146 sunt utilizate în modul de conducere normală sau sport, sistemul comută temporar la modul “Tiptronic”. Pentru a ieşi din nou din modul “Tiptronic”, apăsați padela din dreapta (+ OFF) spre volan timp de aproximativ o secundă. Veți ieşi de asemenea din modul “Tiptronic” dacă padelele nu sunt mişcate o anumită perioadă de timp.

Indicație

- Când automobilul se află în mişcare, comenzile de pe volan pentru cutia de viteze pot fi utilizate indiferent de poziția manetei schimbătorului. ■

Funcția Kickdown

Funcția Kickdown este concepută pentru a asigura o accelerare la maxim.

Dacă apăsați pedala de accelerație până la capăt, cutia de viteze comută automat la o treaptă inferioară, în funcție de viteză şi turația motorului, pentru a exploata la maximum capacitatea de accelerare a automobilului.

Cutia de viteze nu schimbă treapta până când motorul nu atinge turația maximă stabilită pentru treapta respectivă.

ATENȚIE!

Puteți pierde controlul automobilului, dacă accelerați pe carosabil alunecos. Pericol de rănire gravă.

ATENȚIE! Continuare

- **Utilizați cu multă atenție funcția kickdown pe carosabil alunecos. La o accelerare rapidă, automobilul poate pierde tracțiunea și derapa.**
- **Funcția kickdown trebuie folosită doar atunci când condițiile meteorologice și de trafic permit utilizarea acesteia în condiții de siguranță.** ■

Frâna de mână

Utilizarea frânei de mână

Frâna de mână trebuie acționată ferm pentru a preveni deplasarea liberă accidentală a automobilului.

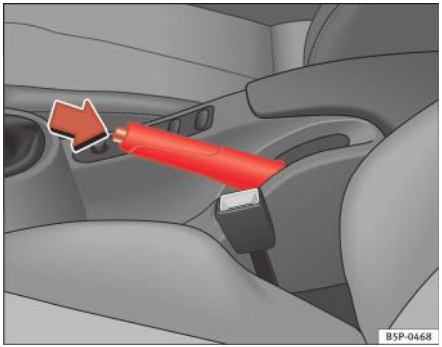

Fig. 147 Frâna de mână amplasată între scaunele din față

Acționați întotdeauna frâna de mână la părăsirea automobilului și după parcarea acestuia.

Acționarea frânei de mână

– Trageți ferm în sus maneta frânei de mână ⇒ fig. 147.

Eliberarea frânei de mână

– Ridicați ușor maneta, apăsați butonul de deblocare în sensul săgeții ⇒ fig. 147 și coborâți complet maneta frânei de mână ⇒ ⚠.

Acționați întotdeauna frâna de mână *până la capătul cursei* pentru a împiedica rularea cu frâna de mână acționată din greșeală ⇒ ⚠.

Lampa de avertizare pentru frâna de mână (!) se aprinde când aceasta este acționată și contactul este pus. Lampa de avertizare se stinge când frâna de mână este eliberată.

Dacă viteza automobilului depășește 6 km/h și frâna de mână este acționată, pe afișajul de pe panoul de instrumente apare următorul mesaj*: **HANDBRAKE ON.** (Frâna de mână acționată). De asemenea, este generat un semnal de avertizare.

ATENȚIE!

- **Nu folosiți niciodată frâna de mână pentru oprirea unui automobil aflat în mișcare. Distanța de frânare este considerabil mai mare, deoarece sunt frânate doar roțile din spate. Pericol de accident!**
- **Dacă frâna de mână este eliberată doar parțial, frânele roților din spate se vor supraîncălzi, ceea ce poate afecta funcționarea sistemului de frânare și poate cauza un accident. Acest lucru are ca rezultat și o uzură prematură a plăcuțelor de frână ale roților din spate.**

Avertizare!

Acționați întotdeauna frâna de mână înainte de părăsirea automobilului. De asemenea, selectați treapta întâia. ■

Parcarea

Frâna de mână trebuie acționată întotdeauna ferm la parcare.

La parcarea automobilului, respectați întotdeauna următoarele instrucțiuni:

– Utilizați pedala de frână pentru oprirea automobilului.

– Acționați frâna de mână.

– De asemenea, selectați treapta întâia.

– Opriți motorul şi scoateți cheia din contact. Rotiți uşor volanul pentru cuplarea mecanismului de blocare a coloanei de direcție.

– La părăsirea automobilului, luați întotdeauna cheile cu dumneavoastră ⇒ ⚠.

Instrucțiuni suplimentare privind parcarea automobilului pe plan înclinat:

Rotiți volanul astfel încât roțile să atingă bordura carosabilului, în cazul în care automobilul începe să se deplaseze liber.

- Dacă automobilul este parcat cu fața **spre baza pantei**, întoarceți roțile din față şi îndreptați-le *spre bordura carosabilului*.
- Dacă automobilul este parcat cu fața **spre vârful pantei**, întoarceți roțile din față în sens *opus față de bordura carosabilului*.
- Asigurați automobilul în mod normal, prin acționarea fermă a frânei de mână şi cuplarea treptei întâia.

⚠ ATENȚIE!

- **Dacă lăsați automobilul nesupravegheat, luați măsuri pentru reducerea riscului de rănire.**
- **Nu parcați în locuri unde sistemul de eşapament încins poate aprinde materiale inflamabile, cum ar fi iarbă uscată, tufişuri, carburant vărsat etc.**
- **Nu permiteți pasagerilor să rămână în automobil când acesta este încuiat. Aceştia nu vor putea deschide automobilul din interior şi pot rămâne blocați în habitaclu într-o situație de urgență. În cazul apariției unei situații de urgență, uşile încuiate vor întârzia acordarea de asistență ocupanților.**
- **Nu lăsați niciodată copii singuri în automobil. Aceştia pot pune automobilul în mişcare, de exemplu prin eliberarea frânei de mână sau a manetei schimbătorului.**
- **În funcție de condițiile meteorologice, atmosfera din interiorul automobilului poate deveni extrem de caldă sau rece. Acest factor poate fi fatal.** ■

Funcția de asistare la pornirea în rampă*

Această funcție este inclusă numai la automobilele cu ESP.

Dispozitivul este necesar la pornirea în rampă. ▶

Aceste sunt condițiile de operare de bază: uşile închise, pedala de frână apăsată şi cutia de viteze în poziția neutră. Acest sistem se activează la cuplarea unei trepte.

După îndepărtarea piciorului de pe pedala de frână, forța de frânare este menținută câteva secunde pentru a preveni mişcarea spre înapoi a automobilului când este cuplată o treaptă de viteze. Această scurtă perioadă de timp este suficientă pentru a porni uşor automobilul.

Acest sistem funcționează de asemenea când se coboară rampa.

ATENȚIE!

- **Dacă nu porniți automobilul imediat după luarea piciorului de pe pedala de frână, automobilul poate porni spre spate, în anumite condiții. Apăsați pedala de frână sau aplicați frâna de mână imediat.**
- **Dacă motorul se blochează, apăsați pedala de frână sau aplicați frâna de mână imediat.**
- **Când vă aflați pe un drum în rampă şi doriți să împiedicați rularea accidentală spre înapoi a automobilului în momentul pornirii, țineți pedala de frână apăsată câteva secunde înainte de a porni motorul.**

Indicație

Personalul unui service autorizat/ atelier specializat, vă poate spune dacă automobilul este echipat cu acest sistem. ■

Sistemul de asistare sonoră a parcării*

Instrucțiuni generale

Sunt disponibile diverse sisteme de asistare la parcare sau manevrare în spații înguste, în funcție de echipamentul montat pe automobil.

Sistemul de parcare SEAT* emite un semnal de avertizare dacă există obstacole în spatele automobilului.

La parcare, sistemul de parcare SEAT plus* vă avertizează sonor şi optic[21)] asupra obstacolelor “din fața” şi “din spatele” automobilului.

Indicație

Pentru a asigura funcționarea corectă a sistemului de asistare sonoră a parcării, senzorii trebuie menținuți curați şi neacoperiți de gheață sau zăpadă. ■

Sistemul de parcare Seat: Descriere

Sistemul de parcare este un sistem de asistare sonoră a parcării.

Senzorii sunt localizați în bara de protecție din spate. Când senzorii detectează un obstacol, sunteți avertizați prin semnale sonore (bipuri). Raza de acțiune a senzorilor începe la aproximativ:

Spate	Lateral	0,60
	Centru	1,60

21) Automobile cu sistem de navigație.

Semnalele sonore se aud cu frecvență din ce în ce mai mare pe măsură ce vă apropiați de obstacol. Când automobilul este la o distanță mai mică de aproximativ 0,30 m de obstacol, se va emite un semnal sonor de avertizare continuu. Opriți automobilul!

Volumul semnalelor de avertizare se va reduce treptat după aproximativ 4 secunde dacă automobilul rămâne la distanță constantă de un obstacol detectat (aceasta nu afectează semnalul sonor permanent).

Sistemul de asistare a parcării este activat automat la cuplarea treptei marşarier. Veți auzi un ton scurt de confirmare.

ATENȚIE!

- **Sistemul de asistare a parcării nu este un substitut al atenției şoferului. Şoferul este responsabil personal de parcarea în siguranță şi de alte manevre.**
- **Senzorii au unghiuri moarte în care este posibil ca obstacolele să nu fie detectate. Verificați vizual dacă nu există copii şi animale mici, deoarece sistemul nu le va detecta întotdeauna. Procedați întotdeauna cu atenție la deplasarea în marşarier pentru evitarea accidentelor.**
- **Fiți foarte atenți la zona din jurul automobilului şi folosiți-vă la maxim de oglinzile retrovizoare.**

Avertizare!

Rețineți că, pe măsura apropierii automobilului, obstacolele joase detectate de sistem pot să nu mai fie înregistrate de senzori, astfel încât nu veți mai fi avertizat asupra lor. Este posibil ca anumite tipuri de obstacole (cum ar fi gardurile de sârmă, lanțurile, stâlpii subțiri sau barele de tractare, etc.) să nu fie detectate întotdeauna de sistem, existând riscul deteriorării automobilului în aceste cazuri.

Indicație

Consultați observațiile privind tractarea ⇒ pagina 196. ■

Sistemul de parcare Seat plus*: Descriere

Sistemul de parcare plus este un sistem de asistare sonoră şi vizuală a parcării.

Senzorii sunt localizați în barele de protecție din față şi spate. Când senzorii detectează un obstacol, sunteți avertizați prin semnalele sonore şi optice. Raza de acțiune a senzorilor începe la aproximativ:

Față	Lateral	0,90
	Centru	1,20
Spate	Lateral	0,60
	Centru	1,60

Semnalele sonore se aud cu frecvență din ce în ce mai mare pe măsură ce vă apropiați de obstacol. Când automobilul este la o distanță mai mică de aproximativ 0,30 m de obstacol, se va emite un semnal sonor de avertizare continuu. Opriți imediat!

Volumul semnalelor de avertizare se va reduce treptat după aproximativ 4 secunde dacă automobilul rămâne la distanță constantă de un obstacol detectat (aceasta nu afectează semnalul sonor permanent). ■

Activarea/ dezactivarea



Fig. 148 Consola centrală: Comutatorul pentru sistemul de asistare a parcării

Activarea

– Conectează sistemul de radio-navigație

– Apăsați butonul P de pe consola centrală ⇒ fig. 148 sau de pe poarta selectorului de viteze. Veți auzi un sunet scurt de confirmare, iar ledul din buton se va aprinde.

Dezactivarea

– Conduceți cu viteză mai mare de 10 km/h sau

– Apăsați butonul P sau

– Luați contactul.

Segmentele din afişajul optic

Câteva segmente colorate în față şi în spate şi un semnal sonor permit şoferului să evalueze distanța până la un obstacol. Segmentele de culoare portocalie combinate cu un semnal sonor discontinuu indică prezența unui obstacol. Pe măsură ce automobilul se apropie de obstacol, culoarea segmentului se schimbă în roşu, iar semnalul sonor devine continuu. Când este afişat penultimul segment, înseamnă că automobilul a ajuns în zona de coliziune. Opriți imediat! ⇒ ⚠.

ATENȚIE!

- **Sistemul de asistare a parcării nu este un substitut al atenției şoferului. Şoferul este responsabil personal de parcarea în siguranță şi de alte manevre.**
- **Senzorii au unghiuri moarte în care este posibil ca obstacolele să nu fie detectate. Verificați vizual dacă nu există copii şi animale mici, deoarece sistemul nu le va detecta întotdeauna. Procedați întotdeauna cu atenție la deplasarea în marşarier pentru evitarea accidentelor.**
- **Fiți foarte atenți la zona din jurul automobilului şi folosiți-vă la maxim de oglinzile retrovizoare.**

Avertizare!

Rețineți că, pe măsura apropierii automobilului, obstacolele joase detectate de sistem pot să nu mai fie înregistrate de senzori, astfel încât nu veți mai fi avertizat asupra lor. Este posibil ca anumite tipuri de obstacole (cum ar fi gardurile de sârmă, lanțurile, stâlpii subțiri sau barele de tractare, etc.) să nu fie detectate întotdeauna de sistem, existând riscul deteriorării automobilului în aceste cazuri.

Indicație

- Consultați observațiile privind tractarea ⇒ pagina 196.
- Imaginea se afişează cu o uşoară întârziere. ■

Cârligul de remorcare

În modul remorcare, senzorii sistemului de asistare a parcării cu spatele nu sunt activați când selectați treapta marşarier sau apăsați butonul P. Această funcție nu poate fi garantată pentru cârligele de remorcare care nu sunt montate din fabrică. În acest caz, se aplică următoarele restricții:

Sistemul de parcare Seat:*

Nu este generat niciun avertisment

Sistemul de parcare Seat Plus:*

Nu există avertizare pentru distanța din spate. Sistemul va genera în continuare o avertizare când sunt detectate obstacole în timpul deplasării spre înainte. Afişajul optic se modifică în modul tractare. ■

Mesajele de eroare

Dacă auziți un semnal sonor lung timp de câteva secunde iar ledul din butonul P* începe să clipească la activarea sistemului de asistare a parcării, a apărut o eroare a sistemului. Vă rugăm să vă adresați unui dealer autorizat SEAT sau unui atelier specializat.

Indicație

Dacă defecțiunea nu este corectată înainte de a lua contactul, acest lucru va fi indicat doar de clipirea ledului din butonul P la următoarea activare a sistemului de asistare a parcării. ■

Tempomatul* (Tempomatul - GRA)

Descriere

Tempomatul este capabil să mențină viteza selectată în intervalul dintre aproximativ 30 km/h şi 180 km/h.

Odată memorată viteza selectată, puteți elibera pedala de accelerație.

ATENȚIE!

Dacă nu este posibilă conducerea automobilului cu viteză constantă, utilizarea tempomatului poate fi periculoasă.

- **Nu utilizați tempomatul când traficul este aglomerat, pe şosele cu multe benzi de circulație sau când starea carosabilului este dificilă (cu gheață, suprafețe alunecoase, pietriş), deoarece există riscul producerii unui accident.**
- **Opriți întotdeauna tempomatul după folosire, în vederea evitării unei utilizări involuntare.**
- **Este periculoasă utilizarea unei viteze selectate prea ridicate pentru condițiile curente de drum, de trafic sau meteo. Pericol de accident.**

Indicație

Tempomatul nu poate menține o viteză constantă la coborârea pantelor. Automobilul va accelera din cauza propriei greutăți. Utilizați frâna de serviciu pentru încetinirea automobilului. ■

Activarea şi dezactivarea tempomatului

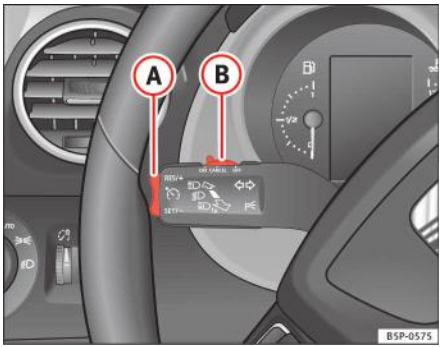

Fig. 149 Maneta pentru semnalizarea direcției şi faza lungă: comutatorul şi comutatorul basculant pentru tempomat

Activarea tempomatului

– Împingeți comutatorul ⇒ fig. 149 (B) spre stânga în poziția **ON** (activat).

Dezactivarea tempomatului

– Împingeți comutatorul (B) spre dreapta în poziția **OFF** (dezactivat) sau luați contactul când automobilul staționează.

Când tempomatul este activat şi este programată o viteză, pe panoul de instrumente este aprinsă lampa de control [22].

Când tempomatul este *dezactivat*, simbolul este stins. La selectarea treptei **1**, sistemul va fi de asemenea complet dezactivat.* ■

Setarea vitezei*

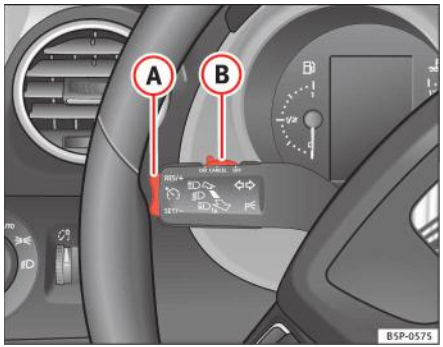

Fig. 150 Maneta pentru semnalizarea direcției şi faza lungă: comutatorul şi comutatorul basculant pentru tempomat

– Când a fost atinsă viteza pe care doriți să o setați, apăsați scurt, o singură dată, partea inferioară **SET/-** a butonului basculant ⇒ fig. 150 (A).

La eliberarea comutatorului basculant, viteza curentă este memorată şi este menținută constantă. ■

[22] În funcție de versiunea modelului

Reglarea vitezei memorate*

Viteza poate fi modificată fără atingerea pedalei de accelerație sau a celei de frână.

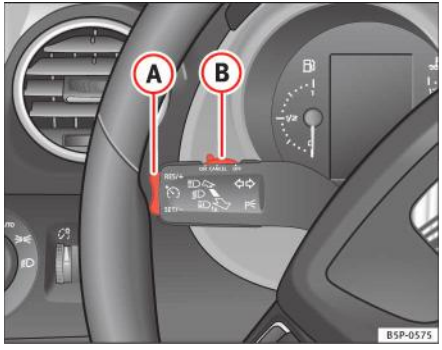

Fig. 151 Maneta pentru semnalizarea direcției și faza lungă: comutatorul și comutatorul basculant pentru tempomat

Memorarea unei viteze superioare

– Pentru a creşte viteza, apăsați partea superioară **RES/+** a butonului basculant ⇒ fig. 151 (A). Automobilul va continua să accelereze cât timp continuați să apăsați comutatorul basculant. La eliberarea butonului, noua viteză este memorată.

Memorarea unei viteze inferioare

– Pentru a reduce viteza, apăsați partea inferioară **SET/–** a comutatorului basculant (A). Automobilul va încetini automat cât timp este apăsat butonul. La eliberarea butonului, noua viteză este memorată.

Când viteza este mărită utilizând pedala de accelerație, după eliberarea pedalei, tempomatul va restabili automat viteza memorată. Această acțiune nu va mai avea loc dacă viteza automobilului depăşeşte cu peste 10 km/h viteza memorată timp de mai mult de 5 minute. Viteza va trebui memorată din nou.

Tempomatul este oprit dacă reduceți viteza prin apăsarea pedalei de frână. Tempomatul poate fi dezactivat apăsând o dată partea superioară a butonului basculant **RES/+** ⇒ fig. 151 (A).

ATENȚIE!

Este periculoasă utilizarea unei viteze selectate prea ridicate pentru condițiile curente de drum, de trafic sau meteo. Pericol de accident. ■

Dezactivarea temporară a tempomatului*

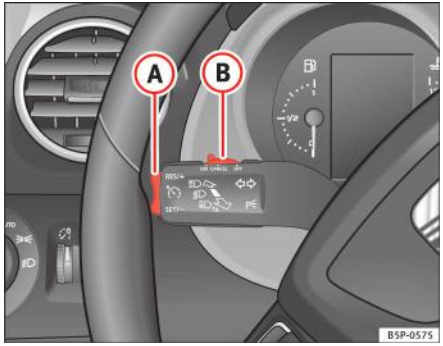

Fig. 152 Maneta pentru semnalizarea direcției și faza lungă: comutatorul și comutatorul basculant pentru tempomat

Tempomatul va fi dezactivat temporar în următoarele situații:

- dacă este apăsată pedala de frână,
- dacă este apăsată pedala de ambreiaj,
- dacă automobilul este accelerat la peste 180 km/h,
- când se utilizează ESP sau TCS.
- când maneta (B) este deplasată în poziția “CANCEL” (anulare) fără a fi atinsă poziția “OFF” (dezactivat). După încheierea operației “CANCEL” (anulare), maneta este eliberată şi revine în poziția inițială.

Pentru reactivarea tempomatului, eliberați pedala de frână sau de ambreiaj sau reduceți viteza automobilului sub 180 km/h şi apăsați o dată partea superioară a butonului basculant **RES/+** ⇒ pagina 198, fig. 152 (A).

ATENȚIE!

Este periculoasă utilizarea unei viteze selectate prea ridicate pentru condițiile curente de drum, de trafic sau meteo. Pericol de accident. ■

Dezactivarea tempomatului*

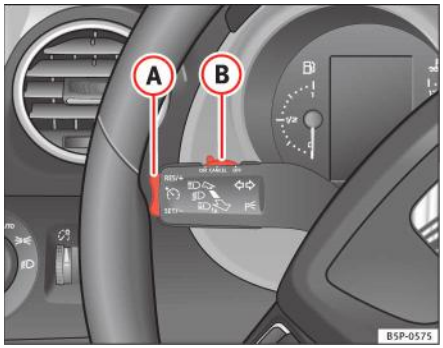

Fig. 153 Maneta pentru semnalizarea direcției şi faza lungă: comutatorul şi comutatorul basculant pentru tempomat

Automobile cu cutie de viteze manuală

Tempomatul **este dezactivat complet** prin deplasarea comutatorului (B) complet spre dreapta (cuplarea poziției OFF) sau când automobilul staționează cu contactul luat.

Automobilele cu cutie de viteze automată/cutie de viteze automată DSG

Pentru dezactivarea completă a tempomatului, maneta selectorului trebuie deplasată într-una dintre pozițiile următoare: **P**, **N**, **R** sau **1** sau oprind automobilul şi luând contactul. ■

Recomandări practice

Tehnologia inteligentă

Frânele

Servofrâna

Servofrâna amplifică presiunea exercitată asupra pedalei de frână. Servofrâna funcționează **numai când motorul este pornit**.

Dacă servofrâna nu funcționează din cauza unei defecțiuni sau dacă automobilul trebuie tractat, va fi necesară aplicarea unei forțe considerabil mai mari asupra pedalei de frână pentru a compensa absența asistenței servo.

⚠ ATENȚIE!

Distanța de frânare poate fi afectată şi de factori externi.

- **Nu lăsați niciodată automobilul să coboare o pantă cu motorul oprit. În caz contrar, puteți provoca un accident. Distanța de frânare este mărită considerabil deoarece servofrâna nu funcționează.**
- **Dacă servofrâna nu funcționează, de exemplu la tractarea automobilului, va fi necesară apăsarea pedalei de frână cu o forță cu mult mai mare decât în condiții normale.** ■

Sistemul de asistare a frânării (BAS)*

Sistemul de asistare a frânării (BAS) este disponibil numai la automobilele cu sistem ESP.

În situații de urgență, majoritatea şoferilor frânează la timp, dar nu cu forță maximă. Din această cauză, distanța de frânare este mai mare decât cea necesară.

Sistemul de asistare a frânării intervine atunci când apăsați pedala de frână foarte rapid, deoarece sistemul înregistrează o situație de urgență. Acesta acumulează rapid întreaga forță de frânare, astfel încât sistemul ABS poate fi activat mai rapid şi mai eficient, reducând aşadar distanța de frânare.

Nu reduceți presiunea asupra pedalei de frână. Sistemul de asistare a frânării se dezactivează automat imediat ce eliberați pedala de frână.

Avertizarea la frânarea de urgență

Dacă automobilul este frânat brusc şi continuu de la o viteză de peste 80 km/h, lampa de frână clipeşte de câteva ori pe secundă pentru avertizarea autovehiculelor care vin din spate. În cazul în care frânarea se continuă, luminile de avarie se aprind automat când automobilul se opreşte. Se sting apoi automat când automobilul reporneşte.

⚠ ATENȚIE!

- **Riscul de producere a unui accident este mai ridicat în cazul conducerii cu viteză excesivă, dacă nu mențineți distanța față de automobilul din față şi când suprafața carosabilului este alune-**

⚠ ATENȚIE! Continuare

coasă sau udă. Riscul sporit de accident nu poate fi redus de sistemul de asistare a frânării.

- **Sistemul de asistare a frânării nu poate sfida legile fizicii. Drumurile alunecoase sau ude sunt periculoase chiar şi cu sistemul de asistare a frânării activat! Din acest motiv, este esențială adaptarea vitezei în funcție de condițiile de drum şi de trafic. Nu vă lăsați tentat de prezența funcțiilor de siguranță pentru a vă asuma riscuri la volan.** ■

Sistemul anti-blocare la frânare şi de control al tracțiunii M-ABS (ABS şi TCS)

Sistemul anti-blocare la frânare (ABS)

Sistemul anti-blocare la frânare previne blocarea roților în timpul frânării.

Sistemul anti-blocare la frânare (ABS) constituie o componentă importantă a sistemului de siguranță activă al automobilului.

Cum funcționează sistemul ABS

Dacă una dintre roți se roteşte prea lent în raport cu viteza de deplasare şi este pe cale să se blocheze, sistemul va reduce presiunea de frânare pentru această roată. Şoferul este informat asupra acestui proces de control printr-o **vibrație a pedalei de frână** şi printr-un sunet specific. Acestea avertizează deliberat şoferul asupra faptului că una sau mai multe roți tind să se blocheze şi că funcția de control ABS a intervenit. În această situație, este importantă apăsarea continuă a pedalei de frână, astfel încât sistemul ABS să poată regla acționarea frânelor. Nu “acționați repetat” pedala de frână.

Dacă frânați puternic pe carosabil alunecos, se menține cel mai bun control posibil asupra automobilului, deoarece roțile nu se blochează.

Totuşi, sistemul ABS nu va garanta neapărat distanțe de frânare mai scurte în *toate* situațiile. Distanța de frânare poate fi chiar mai mare dacă frânați pe pietriş sau pe zăpadă proaspătă ce acoperă o suprafață alunecoasă.

⚠ ATENȚIE!

- **Sistemul anti-blocare la frânare nu poate sfida legile fizicii. Drumurile alunecoase sau ude sunt periculoase chiar şi cu sistemul ABS! Dacă observați că sistemul ABS funcționează (pentru a contracara blocarea roților la frânare), este necesară reducerea imediată a vitezei pentru adaptarea la condițiile de drum şi de trafic. Nu vă lăsați tentat de prezența funcțiilor de siguranță pentru a vă asuma riscuri la volan.**
- **Eficiența sistemului ABS este influențată de asemenea de pneurile montate ⇒ pagina 256.**
- **Dacă trenul de rulare sau frânele sunt modificate, eficiența sistemului ABS poate fi limitată în mod considerabil.** ■

Sistemul de control al tracțiunii (TCS)

Sistemul de control al tracțiunii previne patinarea roților motrice în timpul accelerării automobilului.

Descrierea şi funcționarea sistemului de control al tracțiunii în timpul accelerării (TCS)

Sistemul TCS reduce puterea motorului pentru a preveni pierderea tracțiunii la roțile motrice ale automobilelor cu tracțiune pe față în timpul accelerării. Sistemul funcționează în toată gama de viteze, în combinație cu sistemul ABS. Dacă apare o defecțiune la sistemul ABS, sistemul TCS va fi de asemenea nefuncțional.

TCS asistă automobilul la punerea în mişcare, la accelerare şi la urcarea rampelor în condiții de aderență scăzută, care ar face altfel dificile sau imposibile aceste acțiuni.

Sistemul TCS este activat automat la pornirea motorului. Dacă este necesar, acesta poate fi activat sau dezactivat prin apăsarea butonului de pe consola centrală.

Când TCS este dezactivat, lampa de avertizare OFF este aprinsă. În mod normal, TCS trebuie lăsat activat permanent. Acesta trebuie dezactivat numai în cazuri excepționale, când este necesară patinarea roților, de exemplu

- Când este montată roata de rezervă de uz temporar.
- Când sunt utilizate lanțuri antiderapante.
- Când conduceți prin zăpadă înaltă sau pe suprafețe instabile
- Când automobilul este împotmolit, pentru a-l elibera prin “balansare”.

Sistemul TCS trebuie activat din nou cât mai curând posibil.

ATENȚIE!

- **Rețineți că sistemul TCS nu poate sfida legile fizicii. Acest fapt este valabil în special pe drumuri alunecoase sau ude şi la tractarea unei remorci.**
- **Adaptați-vă întotdeauna stilul de conducere în funcție de starea drumului şi condițiile de trafic. Nu vă lăsați tentat de siguranța suplimentară oferită de TCS pentru a vă asuma riscuri la volan; această conduită poate cauza accidente.**

Avertizare!

- Pentru a asigura funcționarea corectă a sistemului TCS, pe toate cele patru roți trebuie să fie montate pneuri de acelaşi tip. Orice diferență în raza pneurilor poate cauza reducerea nedorită a puterii motorului de către sistem.
- Modificările aduse automobilului (de exemplu la motor, sistemul de frânare, trenul de rulare şi orice componente ce afectează jantele şi pneurile) pot afecta eficiența sistemelor ABS şi TCS. ■

XDS*

Diferențialul punții motoare

La abordarea unui viraj, diferențialul punții motoare permite rotirea roții exterioare cu o viteză mai mare decât a roții interioare. Astfel, roata care se roteşte mai rapid (roata exterioară) recepționează un cuplu motor mai mic față de roata interioară. Aceasta însemnă că, în anumite situații, cuplul furnizat roții interioare poate fi prea mare, producând rotirea în gol a roților. Pe de altă parte, roata exterioară recepționează un cuplu motor mai mic decât cel pe care l-ar putea transmite. Aceasta determină pierderea generală a aderenței laterale pe puntea față, având ca rezultat subvirarea sau “prelungirea” traiectoriei.

Sistemul XDS are capacitatea, cu ajutorul senzorilor şi semnalelor ESP, să detecteze şi să corecteze acest efect.

Sistemul XDS, prin intermediul ESP, frânează roata interioară, compensând astfel cuplul motor excesiv pentru această roată. Aceasta înseamnă mai multă precizie a traiectoriei solicitate de şofer.

Sistemul XDS acționează împreună cu ESP şi este întotdeauna activ, chiar şi atunci când este deconectat controlul tracțiunii, TCS. ■

Programul electronic de stabilitate (ESP)*

Instrucțiuni generale

Programul electronic de stabilitate sporeşte stabilitatea automobilului pe carosabil.

Programul electronic de stabilitate ajută la reducerea riscului de derapaj.

Programul electronic de stabilitate (ESP) cuprinde **ABS, EDL, TCS şi recomandările privind manevrele de conducere.**

Programul electronic de stabilitate (ESP)*

ESP reduce riscul derapajelor prin frânarea separată a roților.

Sistemul utilizează unghiul volanului şi viteza de deplasare pentru a calcula schimbarea de direcție dorită de şofer, pe care o compară constant cu traiectoria reală a automobilului. Dacă nu este menținută traiectoria dorită (de exemplu dacă automobilul începe să derapeze), programul ESP compensează automat modificarea prin frânarea roții corespunzătoare.

Forțele ce acționează asupra roții frânate readuc automobilul într-o stare stabilă. Dacă automobilul prezintă tendința de supravirare, sistemul va acționa asupra roții din față de pe exteriorul virajului.

Recomandări privind manevrele de conducere

Aceasta este o funcție de siguranță suplimentară, inclusă în sistemul ESP. Această funcție ajută şoferul să stabilizeze mai bine automobilul într-o situație critică. De exemplu în cazul unei frânări bruşte pe un carosabil cu aderență variabilă, automobilul va avea tendința de a devia de la traiectorie, spre dreapta sau spre stânga. În acest caz, ESP recunoaşte situația şi, prin intermediul servodirecției, ajută şoferul cu o manevră opusă traiectoriei spre care tinde automobilul.

Această funcție simplă oferă şoferului manevre de conducere recomandabile în situații critice.

Şoferul este cel care are control total şi putere de manevrare în orice moment asupra automobilului şi nu această funcție.

⚠ ATENȚIE!

- **Rețineți că programul ESP nu poate sfida legile fizicii. Acest fapt este valabil în special pe drumuri alunecoase sau ude şi la tractarea unei remorci.**
- **Adaptați-vă întotdeauna stilul de conducere în funcție de starea drumului şi condițiile de trafic. Nu vă lăsați tentat de siguranța suplimentară oferită de programul ESP pentru a vă asuma riscuri la volan; această conduită poate cauza accidente.**

Avertizare!

- Pentru a asigura funcționarea corectă a ESP, pe toate cele patru roți trebuie să fie montate pneuri de acelaşi tip. Orice diferență în raza pneurilor poate cauza reducerea nedorită a puterii motorului de către sistem. ▶

- Modificările asupra automobilului (de exemplu la motor, sistemul de frânare, trenul de rulare şi orice componente ce afectează jantele şi pneurile) pot afecta eficienţa sistemelor ABS, EDL, ESP şi TCS. ■

Sistemul anti-blocare la frânare (ABS)

Sistemul anti-blocare la frânare previne blocarea roţilor în timpul frânării ⇒ pagina 202. ■

Sistemul de blocarea electronică a diferenţialului (EDL)*

Blocarea electronică a diferenţialului ajută la prevenirea pierderii de tracţiune cauzate de patinarea uneia dintre roţile motrice.

Sistemul EDL asistă automobilul la pornirea de pe loc, accelerare şi la urcarea rampelor în condiţii de aderenţă scăzută, care ar face altfel dificile sau imposibile aceste acţiuni.

Sistemul controlează rotaţiile efectuate de roţile motrice utilizând senzorii ABS (în cazul unei defecţiuni a sistemului EDL, lampa de avertizare pentru sistemul ABS se aprinde) ⇒ pagina 85.

La viteze de până la aproximativ 80 km/h, acesta este capabil să compenseze diferenţele de turaţie ale roţilor motrice de aproximativ 100 rot/min, cauzate de carosabilul alunecos pe *o parte* a automobilului. Principiul constă în frânarea roţii care a pierdut tracţiune şi distribuirea unei forţe de antrenare sporite către cealaltă roată motrice prin intermediul diferenţialului.

Pentru a preveni supraîncălzirea discului de frână al roţii frânate, sistemul EDL se dezactivează automat dacă este supus unor solicitări excesive. Automobilul va continua să funcţioneze normal fără sistemul EDL. Din acest motiv, şoferul nu este informat asupra dezactivării sistemului EDL.

Sistemul EDL va fi activat automat după răcirea frânelor.

ATENŢIE!

- **La accelerarea pe o suprafaţă alunecoasă, de exemplu pe gheaţă şi zăpadă, apăsaţi pedala de acceleraţie cu atenţie. Roţile motrice pot începe să patineze în ciuda intervenţiei sistemului EDL. Acest fapt poate afecta negativ stabilitatea automobilului.**
- **Adaptaţi-vă întotdeauna stilul de conducere în funcţie de condiţiile de drum şi de trafic. Nu vă lăsaţi tentat de siguranţa suplimentară oferită de EDL pentru a vă asuma riscuri la volan; această conduită poate cauza accidente.**

Avertizare!

Modificările aduse automobilului (de exemplu la motor, sistemul de frânare, trenul de rulare şi orice componente ce afectează jantele şi pneurile) pot afecta eficienţa sistemului EDL ⇒ pagina 230. ■

Sistemul de control al tracţiunii (TCS)

Sistemul de control al tracţiunii previne patinarea roţilor motrice în timpul accelerării automobilului ⇒ pagina 203. ■

Tracțiunea integrală*

La modelele cu tracțiune integrală, puterea motorului este distribuită către toate cele patru roți

Instrucțiuni generale

Sistemul de tracțiune integrală acționează complet automat. Forța de propulsie este distribuită între cele patru roți şi este adaptată la stilul de conducere şi la condițiile de drum.

Tracțiunea integrală este proiectată special pentru a completa puterea superioară a motorului. Această combinație oferă automobilului o manevrabilitate şi performanțe de excepție, atât pe carosabil normal, cât şi în condiții mai dificile, cum ar fi pe zăpadă sau polei.

Pneurile de iarnă

Chiar şi echipat cu pneuri obişnuite, automobilul va dispune de o tracțiune optimă pe timp de iarnă datorită tracțiunii integrale. Cu toate acestea, vă recomandăm montarea pneurilor de iarnă sau a celor pentru toate anotimpurile pe toate cele patru roți, atunci când anticipați condiții de iarnă, în principal pentru că astfel veți asigura o reacție mai bună la frânare.

Lanțurile antiderapante

Pe drumurile pe care sunt obligatorii lanțurile antiderapante, această cerință se aplică şi automobilelor cu tracțiune integrală.

Schimbarea pneurilor

La automobilele cu tracțiune integrală, toate cele patru pneuri trebuie să aibă aceeaşi circumferință de rulare ⇒ pagina 261.

⚠ ATENȚIE!

- **Chiar şi în cazul tracțiunii integrale, trebuie să adaptați întotdeauna viteza la condițiile de drum. Nu vă lăsați tentat de prezența**

⚠ ATENȚIE! Continuare

funcțiilor de siguranță pentru a vă asuma riscuri la volan. În caz contrar, puteți provoca un accident.

- **Capacitatea de frânare a automobilului dumneavoastră este limitată de aderența pneurilor. Comportamentul automobilului nu este diferit de al unui automobil fără tracțiune integrală. Nu vă lăsați tentați de conducerea cu viteză prea mare pe drumuri acoperite cu gheață sau alunecoase doar pentru că automobilul continuă să aibă accelerație bună chiar şi în aceste condiții. În caz contrar, puteți provoca un accident.**
- **Nu uitați, roțile față pot începe să "acvaplaneze" şi să-şi piardă aderența dacă atingeți viteze prea mari pe carosabil ud. În acest caz, turația motorului nu va creşte brusc pentru a avertiza şoferul când începe "acvaplanarea", aşa cum se întâmplă în cazul automobilelor cu tracțiune pe roțile din față. Din acest motiv şi pentru cel menționat mai sus, alegeți întotdeauna o viteză de deplasare adecvată stării drumului. În caz contrar, puteți provoca un accident.** ■

Frânele

Care sunt factorii ce pot avea o influență negativă asupra frânelor?

Plăcuțele de frână noi

Plăcuțele de frână noi nu asigură o performanță optimă pe durata primilor 400 km; acestea trebuie "rodate". Totuşi, capacitatea redusă de frânare poate fi compensată prin acționarea mai puternică a pedalei de frână. Evitați suprasolicitarea frânelor în perioada de rodare.

Uzura

Rata de uzură a **plăcuțelor de frână** depinde în mare măsură de condițiile de utilizare a automobilului şi de stilul de conducere. Factorii negativi sunt, de exemplu, traficul urban, călătoriile scurte frecvente sau conducerea intensă a automobilului, cu porniri şi opriri bruşte.

Carosabilele ude, sarea rutieră

Atunci când viteza este de *peste* 80 km/h şi ştergătoarele de parbriz sunt *activate*, sistemul de frânare deplasează plăcuțele înspre discurile de frână timp de câteva secunde. Acest lucru se întâmplă - fără ca şoferul să fie avertizat - la intervale regulate şi necesită o reacție mai rapidă a frânelor atunci când carosabilul este ud.

În anumite condiții, de exemplu ploaie torențială, după spălarea automobilului sau după conducerea prin apă, efectul de frânare completă poate fi întârziat datorită umezelii (sau gheții, în timpul iernii) de pe discurile şi plăcuțele de frână. Frânele trebuie “uscate” apăsând pedala de frână, pentru a obține din nou efectul maxim de frânare.

Eficiența frânelor poate fi redusă temporar şi dacă automobilul este condus pe o anumită distanță fără utilizarea frânelor, pe timpul iernii, când pe carosabil există multă sare. În acest caz, este necesar ca stratul de sare de pe discurile şi plăcuțele de frână să se elimine înainte de frânare.

Coroziunea

Dacă automobilul nu este utilizat frecvent sau conduceți numai pe distanțe scurte fără a folosi frânele prea mult, este posibil ca pe plăcuțele de frână să se acumuleze murdărie şi discurile să se corodeze.

Dacă frânele nu sunt utilizate frecvent iar pe discuri s-a format rugină, vă recomandăm să curățați plăcuțele şi discurile prin frânare puternică repetată, la o viteză moderat-ridicată ⇒ ⚠.

Defecțiuni la sistemul de frânare

În cazul în care cursa pedalei de frână devine *brusc* mai lungă, este posibil ca unul din cele două circuite de frânare să se fi defectat. Apelați imediat la cel mai apropiat atelier autorizat, pentru remedierea defecțiunii.

În timp ce conduceți spre atelier, rețineți că pedala de frână trebuie apăsată mai puternic şi că distanța de frânare va fi mai mare.

Nivelul scăzut al lichidului de frână

Dacă nivelul lichidului de frână este scăzut, sistemul de frânare poate suferi defecțiuni. Nivelul lichidului de frână este monitorizat electronic.

Servofrâna

Servofrâna amplifică presiunea exercitată asupra pedalei de frână. Servofrâna funcționează numai când motorul este în funcțiune.

⚠ ATENȚIE!

- **Când frânați pentru a curăța depunerile de pe plăcuțe şi discuri, alegeți un carosabil curat şi uscat. Asigurați-vă că nu deranjați şi nu puneți în pericol viețile celorlalți participanți la trafic. Pericol de accident.**
- **Asigurați-vă că automobilul nu se deplasează când maneta schimbătorului este în poziție neutră, cu motorul oprit. În caz contrar, puteți provoca un accident.**

Avertizare!

- Nu vă sprijiniți niciodată piciorul pe pedala de frână, “acționând uşor frânele”, dacă nu intenționați să frânați. Astfel frânele se supraîncălzesc, conducând la distanțe de oprire mai lungi şi uzură mai mare.
- Înainte de coborârea pantelor abrupte şi lungi, se recomandă reducerea vitezei şi comutarea într-o treaptă de viteze inferioară (sau deplasarea manetei schimbătorului într-o treaptă inferioară dacă automobilul este dotat cu transmisie automată). Acest lucru activează frâna de motor şi prelungeşte durata de viață a frânelor. Dacă trebuie totuşi să folosiți frânele, este preferabil să frânați puternic, la intervale, decât să frânați continuu.

Indicație

- Dacă servofrâna nu funcționează din cauza unei defecțiuni sau dacă automobilul trebuie tractat, va fi necesară aplicarea unei forțe considerabil mai mari asupra pedalei de frână pentru a compensa absența asistenței servo.
- Dacă doriți să echipați maşina cu accesorii, de exemplu cu un spoiler frontal sau capace pentru roți, este important ca fluxul de aer către roțile din față să nu fie restricționat, în caz contrar frânele se pot supraîncălzi. ■

Servodirecția (servotronic*)

Servodirecția asistă şoferul la manevrarea volanului (cu motorul în funcțiune).

Servodirecția ajută şoferul prin reducerea forței necesare pentru manevrarea volanului. La automobilele echipate cu servodirecție servotronic* gradul de asistare este reglat *electronic*, în funcție de viteza automobilului.

Servodirecția va funcționa în continuare, în ciuda defectării dispozitivului *servotronic**. Cu toate acestea, gradul de asistare a direcției nu se va mai adapta în funcție de viteză. Dacă sistemul electronic de reglare nu funcționează corect, acest lucru se poate observa cel mai bine atunci când volanul este rotit la viteze mici (de exemplu la parcare) - va fi nevoie de mai mult efort decât de obicei. Defecțiunea trebuie remediată cât mai curând posibil de către un atelier autorizat.

Servodirecția nu funcționează dacă motorul nu este pornit. În acest caz, volanul este manevrat cu dificultate.

Dacă volanul este ținut în *poziția limită de rotire* atunci când automobilul staționează, sistemul de servodirecție va fi suprasolicitat. Rotirea volanului în pozițiile limită suprasolicită sistemul, de aceea se va produce un zgomot neobişnuit. De asemenea, turația la ralanti a motorului se va reduce.

Avertizare!

Când motorul funcționează, nu rotiți volanul în pozițiile limită mai mult de 15 secunde. În caz contrar, există pericolul de a deteriora servodirecția.

Indicație

- Dacă servodirecția se defectează sau motorul este oprit (de exemplu în timpul tractării), automobilul poate fi totuşi manevrat. Cu toate acestea, trebuie depus mai mult efort la manevrarea volanului.
- Dacă sistemul prezintă neetanşeități sau defecțiuni, vă recomandăm să duceți automobilul la un atelier autorizat cât mai repede posibil.
- Pentru servodirecție este nevoie de un lichid hidraulic special. Rezervorul se află în compartimentul motor (stânga față). Pentru o bună funcționare a servodirecției, este important ca nivelul lichidului din rezervor să fie corect. Nivelul lichidului hidraulic este verificat în cadrul lucrărilor de revizie. ■

Conducerea automobilului şi mediul înconjurător

Rodajul

Rodajul unui motor nou

Motorul trebuie rodat pe parcursul primilor 1.500 km.

Primii 1000 de kilometri

– Nu conduceți la viteze mai mari de 2/3 din viteza maximă.

– Nu accelerați intens.

– Evitați turațiile mari ale motorului.

– Nu tractați remorci.

Între 1.000 şi 1.500 km

– Vitezele de deplasare pot fi crescute *treptat* până la viteza maximă a automobilului sau până la turația maximă a motorului (rot/min).

În timpul primelor ore de funcționare, frecarea între componentele motorului este mai mare decât în perioada următoare, când toate piesele în mişcare sunt rodate.

Indicație pentru mediu

Dacă motorul este rodat cu grijă, durata sa de viață va fi prelungită şi consumul de ulei va fi redus. ■

Efectul şi distanța de frânare

Efectul şi distanța de frânare sunt influențate de condițiile de trafic şi de drum.

Eficiența frânelor este influențată direct de gradul de uzură al **plăcuțelor de frână**. Rata uzurii plăcuțelor de frână depinde în mare măsură de condițiile de utilizare a automobilului şi de stilul de conducere. În cazul în care conduceți frecvent în trafic urban, efectuați călătorii scurte sau aveți un stil de conducere sportiv, este recomandat ca un centru de service autorizat să verifice grosimea plăcuțelor de frână mai frecvent decât este indicat în programul de service.

În cazul în care conduceți cu **frânele ude**, de exemplu după traversarea unei suprafețe inundate, în timpul unei ploi torențiale sau după spălarea automobilului, efectul de frânare va fi redus, deoarece discurile de frână sunt ude sau poate chiar înghețate (iarna): Frânele trebuie “uscate” apăsând pedala de frână, pentru a obține din nou efectul maxim de frânare.

ATENȚIE!

Distanțele de frânare mărite şi defecțiunile sistemului de frânare sporesc pericolul de accidentare.

- **Plăcuțele de frână noi trebuie rodate şi nu au proprietățile de frecare corecte pe parcursul primilor 400 km. Totuşi, capacitatea de frânare redusă poate fi compensată printr-o acționare mai puternică a pedalei de frână. Aceste indicații sunt valabile şi la montarea plăcuțelor de frână noi.**
- **Dacă frânele sunt ude sau înghețate sau dacă automobilul este condus pe drumuri acoperite cu sare, capacitatea de frânare se poate atinge mai târziu decât în mod normal.**

ATENȚIE! Continuare

- **Pe pante abrupte, dacă frânele sunt folosite în mod excesiv, acestea se vor supraîncălzi. Înainte de coborârea pantelor abrupte şi lungi, se recomandă reducerea vitezei şi comutarea într-o treaptă de viteze inferioară (sau deplasarea manetei selectorului într-o treaptă inferioară, dacă automobilul este dotat cu transmisie automată). Astfel, se utilizează frâna de motor şi sunt degrevate frânele.**
- **Nu lăsați niciodată frânele să "patineze", apăsând uşor. Frânarea continuă va cauza supraîncălzirea frânelor şi va mări distanța de frânare. Acționați şi eliberați alternativ frânele.**
- **Nu lăsați niciodată automobilul să se deplaseze cu motorul oprit. Distanța de frânare este mărită considerabil deoarece servofrâna nu funcționează.**
- **Utilizarea excesivă a frânelor poate cauza formarea unui tampon de vapori dacă lichidul de frână rămâne în sistemul de frânare prea mult timp. Acest lucru reduce efectul de frânare.**
- **Spoilerele frontale deteriorate sau care nu sunt conforme standardelor pot limita fluxul de aer la frâne, cauzând supraîncălzirea acestora. Înainte de achiziționarea unor accesorii, respectați ⇒ pagina 230, „Modificările tehnice" instrucțiunile relevante.**
- **În cazul defectării unui circuit de frânare, distanța de frânare va creşte considerabil. Contactați imediat un atelier autorizat şi evitați călătoriile inutile.** ■

Sistemul de purificare a gazelor de eşapament

Convertorul catalitic*

Pentru prelungirea duratei de viață a convertorului catalitic

– Utilizați întotdeauna benzină fără plumb.

– Nu circulați cu un nivel prea scăzut de carburant în rezervor.

– Atunci când schimbați uleiul, nu adăugați prea mult ulei de motor ⇒ pagina 245, „Completarea uleiului de motor".

– Nu porniți niciodată automobilul prin tractare, ci utilizați cabluri de pornire asistată dacă este necesar ⇒ pagina 290.

Dacă observați rateuri, o funcționare neuniformă sau pierderi de putere în timpul deplasării automobilului, reduceți imediat viteza şi apelați la cel mai apropiat atelier autorizat pentru verificarea automobilului. În general, lampa de avertizare pentru gaze de eşapament se va aprinde la apariția unui astfel de simptom ⇒ pagina 80. Dacă are loc acest fenomen, carburantul nears poate pătrunde în sistemul de eşapament şi poate fi eliberat în mediul înconjurător. Convertorul catalitic poate fi de asemenea deteriorat prin supraîncălzire.

ATENȚIE!

Convertorul catalitic atinge temperaturi foarte ridicate! Pericol de incendiu!

- **Nu parcați în locuri în care convertorul catalitic poate intra în contact cu iarbă uscată sau materiale inflamabile aflate sub automobil.**

⚠ ATENȚIE! Continuare

- **Nu aplicați grunduri sau straturi anticoroziune pe țevile de eşapament, convertorul catalitic sau pe scuturile termice ale sistemului de eşapament. Aceste materiale se pot aprinde în timpul conducerii automobilului.**

Avertizare!

Nu goliți niciodată complet rezervorul de carburant, deoarece alimentarea intermitentă cu carburant poate cauza probleme de aprindere. Astfel, carburantul neare poate pătrunde în sistemul de eşapament, ceea ce poate cauza supraîncălzirea şi deteriorarea convertorului catalitic.

Indicație pentru mediu

Chiar dacă sistemul de control al emisiilor funcționează impecabil, în anumite condiții poate apărea un miros de sulf de la gazele de eşapament. Acest fenomen depinde de conținutul de sulf al carburantului utilizat. Deseori, această problemă poate fi rezolvată prin schimbarea mărcii de carburant. ■

Filtrul de particule diesel*

Filtrul de particule al motorului diesel elimină funinginea produsă de arderea motorinei.

Filtrul de praf al motorului diesel elimină cea mai mare parte a funinginii din sistemul de evacuare a gazelor de eşapament. În condiții normale de conducere, filtrul se curăță singur. Când condițiile de conducere nu permit autocurățarea filtrului (de exemplu în cazul mai multor călătorii scurte), filtrul se va colmata cu praf şi polen, iar indicatorul pentru filtrul de particule diesel se va aprinde. Consultați secțiunea Lămpile de avertizare.

⚠ ATENȚIE!

- **Filtrul de particule al motorului diesel poate atinge temperaturi extrem de ridicate; automobilul trebuie parcat astfel încât țeava de eşapament să nu intre în contact cu materialele inflamabile care s-ar putea afla sub acesta. În caz contrar, puteți provoca un incendiu.**

Avertizare!

- Automobilul dumneavoastră **nu** este proiectat pentru consumul de carburant biodiesel. **Nu alimentați niciodată, în nicio circumstanță,** cu biodiesel. Utilizarea biodieselului poate cauza deteriorarea motorului şi a sistemului de alimentare. Adăugarea de biodiesel la motorină de către producătorul de motorină în conformitate cu standardul EN 590 este autorizată şi nu va cauza deteriorarea motorului şi a sistemului de alimentare.
- Utilizarea motorinei cu conținut ridicat de sulf poate reduce semnificativ durata de viață a filtrului de particule diesel. Centrele de service autorizate vă pot furniza informații cu privire la țările în care există motorine cu conținut ridicat de sulf. ■

Conducerea economică şi ecologică

Conducerea economică şi ecologică

Consumul de carburant, poluarea mediului şi uzura motorului, frânelor şi pneurilor depind în mare măsură de stilul individual de conducere. Prin adoptarea unui stil de conducere economică şi anticiparea situațiilor din trafic, puteți reduce cu uşurință consumul de carburant cu 10-15%. Mai jos sunt enunțate câteva sfaturi despre cum puteți reduce poluarea şi economisi bani.

Conduceţi anticipând situaţiile din trafic

Un automobil consumă cea mai mare proporţie de carburant când accelerează. Conducând cu anticiparea condiţiilor de trafic, veţi acţiona frânele mai rar şi, astfel, veţi accelera mai puţin. Dacă este posibil, lăsaţi automobilul să ruleze într-o **treaptă de viteze cuplată**, de exemplu când observaţi culoarea roşie a semaforului. Efectul de frânare obţinut în acest mod reduce uzura frânelor şi a pneurilor; emisiile şi consumul de carburant sunt reduse la zero (deconectare datorită inerţiei).

Schimbaţi viteza din timp pentru a reduce consumul de carburant

O modalitate eficientă de a economisi carburant este aceea de a schimba *rapid* treptele de viteze. Funcţionarea motorului la turaţie mare în trepte de viteze inferioare duce la un consum inutil de carburant.

Cutia de viteze manuală: comutaţi din treapta întâia în a doua cât mai repede posibil. Vă recomandăm ca, oricând este posibil, să comutaţi într-o treaptă de viteze superioară când este atinsă turaţia de 2.000 rot/min.

Cutia de viteze automată: Accelerați moderat şi evitaţi poziţia de “kick-down” (accelerație maximă).

Evitaţi să conduceţi cu viteză ridicată

Vă recomandăm să nu conduceţi automobilul la viteza maximă admisă. La viteze mari consumul de carburant, emisiile de noxe şi nivelul de zgomot cresc foarte repede. Conducerea automobilului la viteze moderate ajută la economisirea carburantului.

Evitaţi funcţionarea motorului la ralanti

Este bine să opriţi motorul când aşteptaţi într-un blocaj de trafic, la treceri de nivel cu calea ferată sau la semafoare cu faza roşie prelungită. Cantitatea de carburant economisit după numai 30-40 de secunde este mai mare decât cea necesară pornirii motorului.

Atunci când funcţionează la ralanti, motorul are nevoie de foarte mult timp să se încălzească. De asemenea, în timpul etapei de încălzire iniţiale, uzura mecanică şi emisiile de noxe sunt foarte ridicate. De aceea, este recomandabil să puneţi automobilul în mişcare imediat după pornirea motorului. Evitaţi să lăsaţi motorul să funcţioneze la turaţii mari.

Întreţinerea periodică

Întreţinerea periodică a automobilului garantează, înainte de începerea călătoriei, faptul că nu veţi irosi carburant. Un motor bine întreţinut oferă avantajul unei **eficienţe mai ridicate a utilizării carburantului**, precum şi o fiabilitate maximă şi o valoare de revânzare superioară.

Un motor care nu este întreţinut corect poate consuma cu până la 10% mai mult carburant faţă de cantitatea necesară.

Evitaţi călătoriile scurte

Pentru a reduce consumul şi emisiile de gaze toxice, motorul şi sistemele de eşapament şi filtrare trebuie să ajungă la o **temperatură de funcţionare** optimă.

Când motorul este rece, consumul de carburant creşte proporţional. Motorul nu se încălzeşte şi consumul de carburant nu se reglează decât după parcurgerea a *patru* kilometri. Acesta este motivul pentru care vă sfătuim să evitaţi călătoriile scurte ori de câte ori este posibil.

Menţineţi presiunea corectă în pneuri

Reţineţi că menţinerea unei presiuni adecvate în pneuri contribuie la economisirea carburantului. Dacă presiunea în pneuri este cu numai 1 bar mai mică, acest lucru poate duce la creşterea consumului de carburant cu până la 5 %. Datorită rezistenţei mari la rulare, umflarea insuficientă sporeşte de asemenea **uzura pneurilor** şi reduce manevrabilitatea.

Presiunea în pneuri trebuie verificată întotdeauna atunci când acestea sunt *reci*.

Nu folosiţi **pneuri de iarnă** tot timpul anului: acest lucru va creşte consumul de carburant cu până la 10 %.

Evitaţi sarcinile inutile

Fiecare kilogram de **sarcină suplimentară** va creşte consumul de carburant; în acest sens, vă recomandăm să verificaţi ocazional portbagajul, pentru a vă asigura că nu transportaţi sarcini inutile.

Adeseori cadrul pentru portbagajul de pavilion este lăsat montat pe automobil din comoditate, chiar dacă nu mai este utilizat. La o viteză de 100 - 120 km/h, automobilul va consuma cu circa 12% mai mult carburant, datorită rezistenţei suplimentare la înaintare produsă de acest cadru, chiar şi atunci când portbagajul de pavilion nu este montat.

Reduceţi consumul electric

Motorul acţionează alternatorul, care produce energie electrică. Consumul de carburant creşte odată cu necesarul de energie electrică. Din această cauză, opriţi întotdeauna echipamentele electrice atunci când nu aveţi nevoie de ele. Exemple de echipamente care consumă o cantitate mare de energie electrică: ventilatorul la turaţii mari, sistemul de încălzire a lunetei sau a scaunelor*. ■

Protecţia mediului

Protecţia mediului a reprezentat o prioritate în proiectarea, alegerea materialelor şi fabricarea noului Seat.

Măsuri de proiectare pentru o reciclare economică

- Îmbinări şi racorduri proiectate pentru a fi uşor de demontat
- Construcţie modulară pentru facilitarea demontării
- Utilizarea intensă a materialelor monograd
- Piesele din material plastic şi elastomerii sunt marcaţi în conformitate cu ISO 1043, ISO 11469 şi ISO 1629

Alegerea materialelor

- Aproape toate materialele utilizate sunt reciclabile
- Materialele din plastic de tipuri asemănătoare sunt grupate împreună, pentru o reciclare mai uşoară
- Materiale reciclate utilizate la fabricare
- Reducerea componentelor volatile din materialele plastice
- Sistemul de climatizare cu agent frigorific fără CFC

Conformitatea cu legile privind substanţele interzise: cadmiu, azbest, plumb, mercur, crom VI.

Metode de fabricaţie

- Utilizarea de materiale reciclate la fabricarea pieselor din plastic
- Agent de etanşare fără solvenţi
- Ceară fără solvenţi pentru protejarea automobilelor în mişcare
- Adezivi fără solvenţi
- Fabricarea fără compuşi CFC
- Surplusul de materiale utilizat extensiv pentru conversia energiei şi pentru materiale de construcţii
- Consum de apă redus
- Sisteme de recuperare a căldurii
- Utilizarea de vopsele solubile în apă ■

Conducerea automobilului în străinătate

Observaţii

La conducerea în străinătate, trebuie să luaţi în considerare următoarele aspecte:

- Pentru automobilele cu convertor catalitic, asiguraţi-vă că este disponibilă benzină fără plumb pentru călătorie. Consultaţi capitolul “Realimen- ▶

tarea”. Organizațiile automobilistice vă pot oferi informații despre rețelele de stații de service ce comercializează carburant fără plumb.

- În anumite țări, este posibil ca unele modele de automobile să fie comercializate fără a fi disponibile anumite piese de schimb sau fără ca anumite reparații să poată fi efectuate de centrele de service autorizate.

Importatorii şi distribuitorii SEAT vă vor oferi informații despre pregătirea tehnică a automobilului şi despre posibilitățile de întreținere şi reparații. ■

Benzile adezive pentru faruri

Dacă va trebui să conduceți un automobil cu volanul pe partea dreaptă într-o țară cu trafic pe partea stângă sau invers, fasciculele orientate asimetric ale farurilor îi vor orbi pe participanții la trafic ce se deplasează din sens opus.

Pentru a evita această situație, trebuie să aplicați autocolante pe anumite părți ale lentilelor farurilor. Informații suplimentare sunt disponibile la un centru de service autorizat.

În cazul automobilelor cu faruri adaptive, sistemul de rotire trebuie deconectat în prealabil. În acest scop, adresați-vă unui atelier specializat. ■

Tractarea unei remorci

Instrucțiuni

Automobilul poate fi utilizat la tractarea unei remorci când este dotat cu echipamentul adecvat.

Dacă automobilul este dotat cu un cârlig de remorcare **montat din fabrică**, acesta va avea deja toate modificările tehnice necesare şi va îndeplini cerințele legale pentru tractarea unei remorci. În cazul în care cârligul de remorcare este **montat după achiziționarea automobilului**, consultați ⇒ pagina 218.

Conectoarele

Automobilul este dotat cu un conector cu 12 pini pentru conectarea electrică a remorcii la automobil.

Dacă remorca are o **priză cu 7 pini**, va fi necesară utilizarea unui cablu adaptor. Acesta este disponibil la orice dealer SEAT.

Greutatea remorcii / sarcina pe bara de tractare

Nu depăşiți niciodată greutatea admisă a remorcii. Dacă remorca nu este încărcată până la sarcina maximă admisă, puteți urca rampe mai abrupte.

Greutățile maxime indicate pentru remorci sunt valabile numai pentru **altitudini** de maxim 1.000 m peste nivelul mării. Odată cu creşterea altitudinii, puterea motorului şi capacitatea automobilului de a aborda rampa se reduc din cauza rarefierii aerului. Greutatea maximă a remorcii trebuie redusă corespunzător. Greutatea ansamblului automobil-remorcă trebuie redusă cu 10% pentru fiecare creştere de 1.000 m în altitudine (sau o parte proporțională din această valoare pentru altitudini intermediare). Greutatea totală a ansamblului este suma dintre greutatea reală a automobilului încărcat şi cea reală a remorcii încărcate. Dacă este posibil, utilizați remorca cu **sarcina pe bara de tractare** maximă admisă pentru articulația sferică a cârligului de remorcare, dar nu depăşiți această limită.

Valorile pentru **greutățile remorcii** şi **sarcinile pe bara de tractare** indicate pe plăcuța de identificare a cârligului de remorcare sunt furnizate doar în scopul certificării. Cifrele corecte pentru modelul dumneavoastră, ce pot fi *mai mici* decât valorile oferite pentru cârligul de remorcare, sunt indicate în certificatul de înmatriculare ⇒ capitolul “Date tehnice”.

Distribuirea încărcăturii

Distribuiți încărcătura în remorcă astfel încât obiectele grele să fie situate cât mai aproape de punte. Încărcăturile transportate în remorcă trebuie fixate, pentru a preveni deplasarea acestora.

Presiunea în pneuri

Reglați presiunea în pneuri la valoarea maximă admisă indicată pe autocolantul de pe interiorul clapetei rezervorului de carburant. Reglați presiunea în pneurile remorcii conform recomandărilor producătorului acesteia.

Oglinzile exterioare

Verificați în oglinzile standard dacă aveți vizibilitate asupra unei porțiuni suficiente de drum în spatele remorcii. În caz contrar, este necesară montarea de oglinzi suplimentare. Ambele oglinzi exterioare trebuie montate pe suporturi prelungitoare cu balamale. Reglați oglinzile pentru a avea suficientă vizibilitate în spate.

⚠ ATENȚIE!

Nu transportați niciodată persoane în remorcă. Această acțiune poate avea drept consecință accidente fatale.

Indicație

- Tractarea unei remorci solicită suplimentar automobilul. Dacă automobilul este utilizat frecvent pentru tractarea unei remorci, se recomandă vizite suplimentare la service, între datele de revizie normale.
- Informați-vă asupra eventualelor norme speciale aplicabile pentru tractarea unei remorci în țara dumneavoastră. ■

Cuplajul sferic al cârligului de remorcare*

În funcție de versiunea modelului, capul sferic al cârligului de remorcare poate fi depozitat în trusa de scule.

Cuplajul sferic este furnizat cu instrucțiuni asupra montării şi demontării de pe cârligul de remorcare.

ATENȚIE!

Cuplajul sferic al cârligului de remorcare trebuie depozitat în siguranță în portbagaj pentru a preveni proiectarea acestuia în automobil şi eventuale accidentări.

Indicație

- Conform legii, cuplajul sferic trebuie demontat dacă nu este tractată o remorcă şi dacă acesta acoperă plăcuța de înmatriculare. ■

Sugestii referitoare la conducerea automobilului

Conducerea automobilului cu remorcă necesită o atenție suplimentară.

Distribuția sarcinii

Distribuția sarcinii în cazul unui automobil neîncărcat cu o remorcă încărcată este foarte nefavorabilă. Totuşi, dacă acest fapt nu poate fi evitat, conduceți cu viteză mai redusă, pentru a compensa distribuția neechilibrată a sarcinii.

Viteza

Stabilitatea automobilului şi a remorcii este redusă odată cu creşterea vitezei. Din acest motiv, este recomandat să nu conduceți cu viteza maximă admisă în condiții rutiere şi climaterice nefavorabile. Această indicație este valabilă mai ales la coborârea pantelor.

Trebuie să reduceți întotdeauna viteza imediat ce remorca prezintă cel mai mic indiciu de **şerpuire**. Nu încercați niciodată să eliminați “şerpuirea” prin creşterea vitezei.

Frânați întotdeauna din timp. Dacă remorca este dotată cu o **frână inerțială**, frânați *uşor la început* şi apoi ferm. Această manevră va preveni smucitura ce poate fi cauzată de blocarea roților remorcii. Selectați din timp o treaptă inferioară de viteze înainte de a coborî o pantă abruptă. Aceasta vă va permite să utilizați frâna de motor pentru încetinirea automobilului.

Reîncălzirea

La temperaturi foarte ridicate şi la urcarea pantelor lungi, când automobilul este condus într-o treaptă inferioară de viteză şi la turații mari, monitorizați întotdeauna instrumentul de temperatură pentru lichidul de răcire ⇒ pagina 57.

Programul electronic de stabilitate*

Sistemul ESP* asistă stabilizarea remorcii în cazul derapării sau balansului acesteia. ■

Montarea unui cârlig de remorcare*

Este posibilă montarea unui cârlig de remorcare în partea din spate a automobilului.

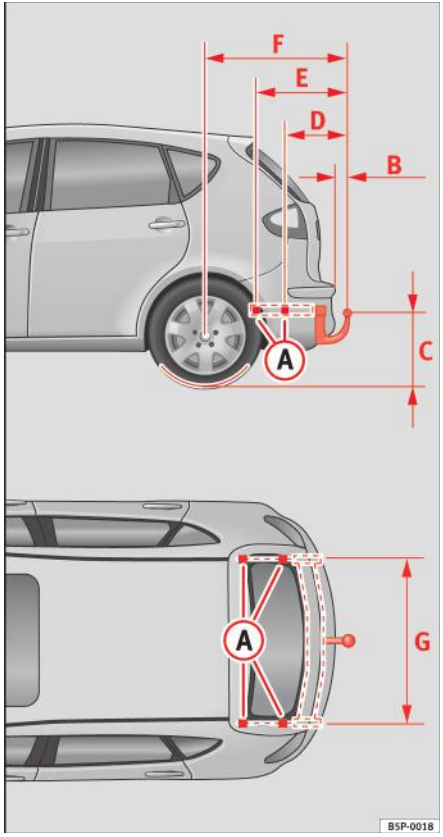

Fig. 154 Puncte de ataşare a cârligului de remorcare

Dacă urmează să fie montat un cârlig de remorcare după achiziționarea automobilului, instalarea trebuie efectuată conform instrucțiunilor producătorului cârligului de remorcare.

Punctele de ataşare a cârligului de remorcare (A) sunt situate în partea inferioară a automobilului.

Distanța dintre centrul cuplajului sferic şi sol nu trebuie să fie niciodată mai mică decât valoarea indicată, chiar dacă automobilul este încărcat complet, inclusiv sarcina maximă pe bara de tractare.

Valori de înălțime pentru fixarea cârligului de remorcare:

(B) 65 mm (minim)
(C) 350 mm - 420 mm (automobil încărcat complet)
(D) 357 mm
(E) 569 mm
(F) 875 mm
(G) 1.040 mm

Montarea unui cârlig de remorcare

- Conducerea cu remorcă implică un efort suplimentar pentru automobil. Din acest motiv, înainte de montarea unui cârlig de remorcare, contactați un centru de service autorizat pentru a verifica dacă este necesară modificarea sistemului de răcire.
- Respectați cerințele legale din țara dumneavoastră (cum ar fi montarea unei lămpi de avertizare separate).
- Anumite componente ale automobilului, de exemplu bara de protecție spate, trebuie demontate şi instalate din nou. Şuruburile de fixare a cârligului de remorcare trebuie strânse utilizând o cheie dinamometrică şi trebuie utilizată o priză electrică pentru conectarea la sistemul electric al automobilului. Cele menționate mai sus necesită cunoştințe şi instrumente specializate.
- Cifrele din figură indică valorile de înălțime şi punctele de ataşare ce trebuie respectate la montarea unui cârlig de remorcare.

ATENȚIE!

Cârligele de remorcare trebuie montate de specialişti.

- **În cazul montării incorecte a cârligului de remorcare, riscul de producere a unui accident creşte.**
- **Pentru siguranța proprie, respectați instrucțiunile furnizate de producătorul cârligului de remorcare.**

Avertizare!

- Instalarea necorespunzătoare a prizei electrice poate cauza deteriorarea sistemului electric al automobilului.

Indicație

Pentru modelul sport (FR), montarea unui cârlig de remorcare nu este recomandată din cauza designului barelor de protecție. ■

Întreținerea şi curățarea automobilului

Instrucțiuni generale

Spălarea şi întreținerea periodică a automobilului vor contribui la conservarea valorii acestuia.

Întreținerea automobilului

Întreținerea şi spălarea periodice contribuie la **conservarea valorii** automobilului. Aceasta poate fi una dintre cerințele pentru recunoaşterea drepturilor conferite de garanție, în caz de coroziune sau defecte de vopsire.

Cea mai bună metodă de protejare a automobilului împotriva efectelor nocive ale factorilor de mediu constă în întreținerea corectă a acestuia şi spălarea *frecventă*. Cu cât rămân mai mult timp pe automobil substanțe cum ar fi resturi de insecte, excremente de păsări, răşini vegetale, noroi, reziduuri industriale, gudron, funingine, sare rutieră şi alte materiale agresive, cu atât sunt mai afectate suprafețele vopsite ale acestuia. Temperaturile ridicate (de exemplu în cazul expunerii la lumină solară puternică) intensifică efectul lor coroziv.

La sfârşitul iernii, un anotimp când se aplică sare pe drumuri, este important să spălați amănunțit **planşeul** automobilului.

Produse pentru întreținerea automobilului

Produsele pentru întreținerea automobilelor pot fi procurate de la un centru de service autorizat. Păstrați instrucțiunile de folosire a produsului până la terminarea acestuia.

⚠ ATENȚIE!

- **Produsele pentru întreținerea automobilelor pot fi toxice. De aceea, trebuie păstrate în recipientele originale, care vor fi închise.**

⚠ ATENȚIE! Continuare

Nu le lăsați la îndemâna copiilor. În caz contrar, există pericolul de intoxicare.

- **Înainte de a utiliza produse pentru întreținerea automobilelor, citiți şi respectați instrucțiunile şi avertismentele de pe ambalajele acestora. Utilizarea incorectă a acestora vă poate afecta starea de sănătate sau deteriora automobilul. Utilizarea anumitor produse poate duce la eliberarea de vapori toxici; de aceea, acestea trebuie utilizate în spații bine aerisite.**
- **Nu utilizați niciodată carburant, terebentină, ulei de motor, dizolvant pentru lacul de unghii sau alte lichide volatile. Acestea sunt toxice şi extrem de inflamabile. Risc de incendiu şi explozie.**
- **Înainte de a vă spăla automobilul sau de a efectua orice lucrări de întreținere, opriți motorul, aplicați puternic frâna de mână şi luați contactul.**

Avertizare!

Nu înlăturați niciodată murdăria, noroiul sau praful dacă suprafața automobilului este uscată. Nu utilizați o lavetă sau un burete uscat pentru curățare. Aceasta ar putea distruge stratul de vopsea sau geamurile automobilului. Înmuiați murdăria, noroiul sau praful cu apă din abundență.

Indicație pentru mediu

- La cumpărarea produselor pentru întreținerea automobilului, alegeți produse care nu poluează mediul înconjurător.
- Nu aruncați resturile produselor de întreținere împreună cu gunoiul menajer. Respectați informațiile privind eliminarea ecologică indicate pe ambalaj. ■

Întreținerea exteriorului automobilului

Spălătoriile auto automate

În mod normal, automobilul poate fi spălat fără probleme într-o spălătorie automată.

Vopseaua este atât de rezistentă, încât automobilul poate fi spălat fără probleme într-o spălătorie automată tunel. Cu toate acestea, uzura vopselei depinde în mare măsură de tipul spălătoriei automate tunel, de periile utilizate, de modul de filtrare a apei şi tipul de produse de curățare şi conservare.

Înainte de a trece printr-o spălătorie auto, asigurați-vă că ați luat măsurile obişnuite de precauție, precum închiderea geamurilor şi a trapei. Aceasta este singura observație care trebuie reținută.

În cazul în care automobilul dispune de accesorii speciale precum spoilere, un cadru portbagaj de pavilion sau o antenă de emisie-recepție etc., este recomandat să consultați operatorul din spălătorie.

După spălare, este posibil ca **frânele** să răspundă mai greu la comenzi, deoarece discurile şi plăcuțele de frână pot fi ude încă sau, pe timp de iarnă, chiar înghețate. “Uscați” frânele, acționându-le în mod repetat.

ATENȚIE!

Umezeala, gheața şi sarea depuse pe frâne pot diminua eficiența acestora. Pericol de accident.

Avertizare!

Înainte de a intra într-o spălătorie automată, aşezați antena paralel cu acoperişul fără a o strânge, pentru a evita deteriorarea acesteia. ■

Spălarea manuală

Spălarea automobilului

– Mai întâi, înmuiați murdăria cu multă apă şi apoi clătiți.

– Curățați automobilul dinspre partea superioară spre cea inferioară cu un burete, o mănuşă sau o perie moale. Apăsați foarte uşor.

– Clătiți des buretele sau mănuşa cu apă curată.

– Şampoanele auto speciale trebuie utilizate exclusiv pentru murdăria foarte persistentă.

– Curățați roțile, pragurile etc., utilizând la final un alt burete sau o altă mănuşă.

– Clătiți automobilul cu apă din abundență.

– Uscați suprafața automobilului, ştergând-o uşor cu o lavetă din piele de căprioară.

– La **temperaturi scăzute**, uscați garniturile din cauciuc şi suprafețele automobilului, pentru a preveni înghețarea. Pulverizați silicon pe garnituri.

După spălare

– Imediat după spălare, evitați frânările bruşte şi puternice. “Uscați” ⇒ pagina 209, „Efectul şi distanța de frânare“frânele, acționându-le în mod repetat.

ATENȚIE!

- **Spălați automobilul cu contactul luat.**

ATENȚIE! Continuare

- **Protejați-vă mâinile şi brațele de eventuale tăieturi sau zgârieturi provocate de marginile metalice ascuțite, în timpul curățării planşeului automobilului, interiorului aripii etc. Risc de rănire.**
- **Umezeala, gheața şi sarea depuse pe frâne pot diminua eficiența acestora. Pericol de accident.**

Avertizare!

- Nu îndepărtați niciodată murdăria, noroiul sau praful dacă suprafața automobilului este uscată. Nu utilizați o lavetă sau un burete uscat pentru curățare. Astfel, puteți zgâria suprafețele vopsite sau din sticlă ale automobilului.
- Spălarea automobilului în condiții de temperatură redusă: la spălarea automobilului cu furtunul, nu direcționați jetul de apă înspre încuietorile uşilor sau spațiile din jurul uşilor, hayon sau trapă. Pericol de îngheț.

Indicație pentru mediu

Pentru protejarea mediului înconjurător, automobilul trebuie spălat doar în spații de spălare special amenajate. Aceasta va preveni pătrunderea apei reziduale toxice şi contaminate cu ulei în sistemul de canalizare. În unele zone, este interzisă spălarea automobilului în afara acestor spații speciale.

Indicație

Nu spălați automobilul în locuri unde acesta este expus direct luminii solare. ■

Spălarea automobilului cu ajutorul unui dispozitiv de înaltă presiune

Utilizați cu multă atenție dispozitivul de spălare de înaltă presiune!

– Respectați întotdeauna instrucțiunile de utilizare a acestor dispozitive, în special pe cele privind **presiunea** şi **distanța de pulverizare**.

– Măriți această distanță în cazul materialelor moi şi al barelor de protecție vopsite.

– Nu utilizați un dispozitiv de spălare de înaltă presiune pentru a îndepărta gheața sau zăpada de pe geamuri ⇒ pagina 224.

– Nu utilizați niciodată duzele pentru jeturi concentrate (“jeturi rotative”) ⇒ ⚠.

– Imediat după spălare, evitați frânările bruşte şi puternice. “Uscați” frânele, acționându-le în mod repetat ⇒ pagina 209.

ATENȚIE!

- **Nu spălați niciodată pneurile cu jet concentrat (“duză rotativă”). Chiar dacă pulverizarea se face de la distanțe mari şi pentru intervale scurte, pneurile pot suferi deteriorări mai mult sau mai puțin vizibile. Această situație poate cauza un accident.**
- **Umezeala, gheața şi sarea depuse pe frâne pot diminua eficiența acestora. Pericol de accident.**

Avertizare!

- Nu utilizați apă la temperaturi de peste 60°C. În caz contrar, puteți deteriora automobilul.
- Pentru a evita deteriorarea automobilului, păstrați o distanță suficient de mare față de materiale sensibile, de ex. furtunuri flexibile, plastice, materiale insonorizante etc. Acest lucru este de asemenea important pentru barele de protecție vopsite ca şi pentru suprafețele vopsite. Cu cât duza este mai aproape de suprafață, cu atât creşte gradul de uzură a materialului. ■

Întreținerea suprafețelor vopsite

Ceruirea periodică protejează vopseaua.

Dacă apa nu formează picături mici şi nu alunecă pe suprafața vopsită când aceasta este *curată*, va trebui să aplicați ceară.

Puteți procura *ceară solidă* de înaltă calitate de la un centru de service autorizat.

Aplicațiile frecvente de ceară ajută la protejarea suprafețelor vopsite împotriva factorilor de mediu. ⇒ pagina 220. Acestea protejează şi împotriva zgârieturilor minore.

Chiar dacă la spălătoria auto se foloseşte regulat o **soluție pe bază de ceară**, se recomandă protejarea vopselei printr-un strat de ceară solidă aplicat cel puțin de două ori pe an. ■

Lustruirea suprafețelor vopsite

Lustruirea conferă strălucire vopselei.

Lustruirea este necesară doar dacă vopseaua şi-a pierdut strălucirea şi aceasta nu poate fi obținută prin ceruire. Produsele de lustruire pot fi achiziționate de la centrele de service autorizate.

Automobilul trebuie ceruit după lustruire dacă soluția de lustruire nu conține compuşi de ceară pentru fixarea vopselei ⇒ pagina 223, „Întreținerea suprafețelor vopsite“.

Avertizare!

Pentru a preveni deteriorarea vopselei:

- nu utilizați soluții de lustruire şi ceară solidă pentru componentele cu finisaje mate sau din material plastic.
- nu lustruiți automobilul într-un spațiu unde există nisip sau praf. ■

Întreținerea componentelor din plastic

Solvenții deteriorează componentele din plastic.

Dacă acestea nu se curăță prin spălare normală, utilizați produse omologate pentru curățarea şi întreținerea suprafețelor din plastic **care nu conțin solvenți**.

Avertizare!

- Utilizarea de odorizante lichide direct pe duzele de ventilație poate provoca deteriorarea componentelor din plastic, dacă lichidul se varsă accidental.
- Produsele de curățare care conțin solvenți deteriorează acest tip de material. ■

Curățarea geamurilor şi a oglinzilor exterioare

Curățarea geamurilor

– Spălați geamurile cu un produs de curățare pe bază de alcool, disponibil în comerț.

– Uscați geamurile cu o bucată de piele de căprioară curată sau cu o lavetă fără scame.

Îndepărtarea zăpezii

– Utilizați o perie mică pentru a îndepărta zăpada de pe geamuri şi oglinzi.

Îndepărtarea gheții

– Utilizați un spray de dezghețare.

Utilizați o lavetă curată sau o bucată de piele de căprioară pentru a usca geamurile. Bucățile de piele de căprioară utilizate pe suprafețele vopsite nu sunt adecvate pentru curățarea geamurilor, deoarece sunt îmbibate cu ceară şi pot murdări geamurile.

Dacă este posibil, utilizați un spray de dezghețare pentru îndepărtarea gheții. Dacă folosiți o racletă, manevrați-o într-o singură direcție, în linie dreaptă.

Utilizați un produs de curățare a geamurilor sau o soluție de îndepărtare a siliconului pentru a curăța urmele de cauciuc, ulei, vaselină şi silicon.

Depunerile de ceară pot fi îndepărtate cu un produs de curățare special, disponibil la centrele de service autorizate. Depunerile de ceară de pe parbriz pot provoca deplasarea sacadată a lamelor ştergătoarelor. Adăugarea în lichidul de spălare a parbrizului a unui produs de curățare geamuri special pentru îndepărtarea urmelor de ceară previne vibrația puternică a lamelor ştergătoarelor pe parbriz. Depunerile de ceară nu sunt îndepărtate.

Avertizare!

- Nu îndepărtați zăpada şi gheața de pe geamuri şi oglinzi cu apă caldă sau fierbinte. Aceasta poate provoca fisurarea sticlei!
- Sistemul de încălzire a lunetei este situat pe partea interioară a geamului. Pentru a preveni deteriorarea, nu aplicați autocolante pe elementele de încălzire de pe partea interioară a geamului. ■

Curățarea lamelor ştergătoarelor de parbriz

Este foarte important ca lamelele ştergătoarelor să fie curate pentru a asigura o vizibilitate adecvată.

1. Utilizați o lavetă moale pentru a îndepărta praful şi murdăria de pe lamele ştergătoarelor de parbriz.
2. Utilizați un produs de curățare a geamurilor pentru curățarea lamelor ştergătoarelor. Utilizați un burete sau o lavetă pentru îndepărtarea petelor persistente. ■

Întreținerea garniturilor din cauciuc

Dacă garniturile din cauciuc sunt bine întreținute, acestea nu vor îngheța la fel de repede.

1. Utilizați o lavetă moale pentru a îndepărta praful şi murdăria de pe garniturile din cauciuc.
2. Aplicați un produs de întreținere profesionist pe garniturile din cauciuc. ▶

Chederele uşilor, geamurilor, capotei motorului şi hayonului rămân flexibile şi sunt mai rezistente dacă sunt tratate cu un produs de întreținere adecvat (de exemplu spray cu silicon).

Întreținerea garniturilor din cauciuc previne de asemenea uzura prematură şi apariția scurgerilor. Uşile se vor deschide mai uşor. Dacă garniturile din cauciuc sunt bine întreținute, acestea nu vor îngheța prea repede în timpul iernii. ■

Încuietorile uşilor

Încuietorile uşilor pot îngheța în timpul iernii.

Pentru a dezgheța încuietorile trebuie să utilizați doar spray cu proprietăți de lubrifiere şi anticorozive. ■

Curățarea pieselor cromate

1. Curățați piesele cromate cu o lavetă umedă.
2. Lustruiți piesele cromate cu o lavetă moale şi uscată.

Dacă nu obțineți efectele dorite, utilizați un **produs special pentru curățarea pieselor cromate**. Produsele pentru curățarea pieselor cromate îndepărtează petele şi depunerile de pe suprafețe.

Avertizare!

Pentru a preveni zgârierea suprafețelor cromate:

- nu utilizați un produs abraziv de întreținere a pieselor cromate.
- nu curățați sau lustruiți piesele cromate într-un spațiu unde există nisip sau praf. ■

Jantele din oțel

– Curățați periodic jantele din oțel folosind un burete separat.

Utilizați un agent de curățare industrial pentru îndepărtarea prafului depus la frânare. Orice deteriorare a vopselei jantelor din oțel trebuie remediată înainte ca acestea să ruginească.

ATENȚIE!

- **Nu spălați niciodată pneurile cu ajutorul jeturilor cilindrice. Chiar dacă pulverizarea se face de la distanțe mari şi pentru intervale scurte, pneurile pot suferi deteriorări mai mult sau mai puțin vizibile. Această situație poate cauza un accident.**
- **Umezeala, gheața şi sarea depuse pe frâne pot diminua eficiența acestora. Pericol de accident. Imediat după spălare, evitați frânările bruşte şi puternice. “Uscați” ⇒ pagina 209 frânele, acționându-le în mod repetat.** ■

Jantele din aliaj

O dată la două săptămâni

– Spălați sarea şi praful de frână de pe jantele din aliaj.

– Utilizați un detergent non-acid pentru curățarea jantelor.

O dată la trei luni

– Aplicați un compus cu ceară solidă pe jante.

Pentru a-şi păstra aspectul, jantele din aliaj necesită o întreținere periodică. Dacă sarea rutieră şi praful depus la frânare nu sunt îndepărtate regulat, finisajele din aluminiu vor fi afectate.

Utilizați întotdeauna un detergent non-acid pentru jantele din aliaj.

Nu utilizați produse pentru lustruire sau alți agenți abrazivi. Dacă stratul protector a fost deteriorat, de exemplu în urma impactului cu o piatră, zona afectată trebuie reparată imediat.

ATENȚIE!

- **Nu spălați niciodată pneurile cu ajutorul jeturilor cilindrice. Chiar dacă pulverizarea se face de la distanțe mari şi pentru intervale scurte, pneurile pot suferi deteriorări mai mult sau mai puțin vizibile. Această situație poate cauza un accident.**
- **Umezeala, gheața şi sarea depuse pe frâne pot diminua eficiența acestora. Pericol de accident. Imediat după spălare, evitați frânările bruşte şi puternice. "Uscați" ⇒ pagina 209 frânele, acționându-le în mod repetat.** ■

Protecția planşeului

Planşeul automobilului este acoperit cu un strat de protecție împotriva deteriorărilor de natură chimică şi mecanică.

Stratul protector se poate deteriora în timpul conducerii. Vă recomandăm să verificați şi să recondiționați, dacă este nevoie, stratul protector care acoperă planşeul şi trenul de rulare, înaintea şi la finalul sezonului rece.

Pentru reparații şi lucrări suplimentare de protecție împotriva coroziunii, vă recomandăm să apelați la un centru de service autorizat.

ATENȚIE!

Nu aplicați produse de etanşare sau agenți anticorozivi pe țevile de eşapament, convertorul catalitic sau scuturile termice ale sistemului de eşapament. Căldura produsă de sistemul de eşapament sau de motor poate provoca aprinderea acestora! Pericol de incendiu. ■

Curățarea compartimentului motor

Acționați cu atenție deosebită atunci când curățați compartimentul motor.

Tratamentul anticoroziune

Compartimentul motor şi suprafața sistemului de alimentare au fost tratate în fabricație cu soluții anticoroziune.

O bună protecție împotriva coroziunii este necesară în special în timpul iernii, când vă deplasați frecvent pe drumuri acoperite cu sare. Pentru prevenirea acțiunii corozive a sării asupra automobilului, trebuie să curățați în profunzime întregul compartiment motor înainte de şi după sezonul rece.

Centrul de service autorizat local dispune de echipamentele necesare curățării adecvate, ca şi de produse de întreținere. Din acest motiv, este recomandabil să apelați la un service pentru realizarea acestor lucrări.

Stratul de protecție anticoroziune este îndepărtat de obicei când compartimentul motor este curățat cu soluții degresante sau la curățarea motorului. Când comandați această lucrare, asigurați-vă că toate

suprafețele, îmbinările, articulațiile şi componentele din compartimentul motor au primit tratament anticoroziv.

ATENȚIE!

- **La efectuarea de lucrări în compartimentul motor, respectați întotdeauna avertismentele de siguranță ⇒ pagina 239.**
- **Înainte de a deschide capota, opriți motorul, aplicați ferm frâna de mână şi scoateți cheia din contact.**
- **Permiteți motorului să se răcească înainte de a curăța compartimentul motor.**
- **Protejați-vă mâinile şi brațele când curățați planşeul, pasajele şi capacele roților. Vă puteți tăia în marginile ascuțite ale componentelor metalice. Nerespectarea acestor avertismente poate conduce la răniri.**
- **Umezeala, gheața şi sarea depuse pe frâne pot diminua eficiența acestora. Pericol de accident. Imediat după spălare, evitați frânările bruşte şi puternice.**
- **Nu atingeți niciodată ventilatorul radiatorului. Acesta este prevăzut cu un dispozitiv termosensibil şi poate porni automat, chiar când cheia nu se află în contact!**

Indicație pentru mediu

La spălarea motorului, apa de spălare va îndepărta depunerile de carburant, vaselină şi ulei. Apa poluată trebuie purificată cu ajutorul unui separator de ulei. Din acest motiv, spălarea motorului trebuie efectuată doar într-un atelier autorizat sau într-o stație de alimentare. ■

Întreținerea interiorului automobilului

Curățarea componentelor din plastic şi a planşei de bord

– Utilizați o lavetă curată şi umedă pentru a curăța componentele din plastic şi planşa de bord.

– Dacă rezultatele nu sunt satisfăcătoare, utilizați un produs special pentru curățarea suprafețelor din plastic, **care nu conține solvenți**.

ATENȚIE!

Nu curățați niciodată planşa de bord şi suprafața modulului airbag cu agenți de curățare ce conțin solvenți. Solvenții pot face suprafața poroasă. În cazul declanşării airbagului, componentele din plastic dezintegrate pot cauza leziuni grave.

Avertizare!

Produsele de curățare care conțin solvenți deteriorează acest tip de material. ■

Curățarea ornamentelor din lemn*

– Curățați ornamentele din lemn cu o lavetă curată, umezită cu apă.

– Dacă rezultatele nu sunt satisfăcătoare, utilizați o soluție *slabă* de apă cu săpun.

Avertizare!

Produsele de curățare care conțin solvenți deteriorează acest tip de material. ■

Curățarea huselor textile şi a capitonajului textil

Husele scaunelor şi capitonajul textil de pe uşi şi plafon pot fi curățate cu o soluție specială de curățare pentru interior sau cu spumă uscată şi o perie moale. ■

Curățarea butoanelor radioului şi ale sistemului de climatizare

Pentru curățarea butoanelor radioului şi/sau ale sistemului de climatizare, utilizați o lavetă moale, umedă. Pentru murdărie mai rezistentă se poate utiliza o soluție neutră de săpun. ■

Curățarea suprafețelor din piele*

Curățarea normală

– Umeziți o lavetă din bumbac sau din lână în apă pentru a şterge suprafețele din piele.

Curățarea petelor rezistente

– Murdăria mai persistentă poate fi îndepărtată cu o soluție slabă de săpun (săpun lichid simplu sau soluție din două linguri de săpun diluat într-un litru de apă) şi cu ajutorul unei lavete.

– Nu permiteți pătrunderea apei în piele sau îmbibarea cusăturilor.

– Apoi ştergeți cu o lavetă moale şi uscată.

Întreținerea suprafețelor din piele

– Suprafețele din piele trebuie tratate de două ori pe an cu un produs special de întreținere a pielii, disponibil la un centru de service autorizat.

– Aplicați acest tip de produse în cantități foarte mici.

– Apoi ştergeți cu o lavetă moale şi uscată.

SEAT face tot posibilul pentru a păstra calitățile autentice ale acestui produs natural. Datorită proprietăților naturale ale pielii brute special alese pentru utilizare, produsul finit prezintă un anumit grad de sensibilitate la grăsime, murdărie etc., fiind necesară atenția în utilizarea cotidiană, precum şi în timpul operațiilor de întreținere.

Praful şi particulele acumulate la nivelul porilor şi în cusături pot zgâria şi deteriora aceste suprafețe. Dacă automobilul este expus radiației solare perioade îndelungate, suprafețele din piele trebuie protejate pentru a le preveni decolorarea. Cu toate acestea, este normală schimbarea uşoară a culorii suprafețelor din piele naturală de înaltă calitate.

Avertizare!

- Nu utilizați solvenți, soluții de lustruire cu ceară, cremă de pantofi, agenți de îndepărtare a petelor sau alte produse similare pentru suprafețele din piele.
- Pentru a preveni deteriorarea, trebuie să apelați la un atelier autorizat pentru îndepărtarea petelor persistente. ■

Curățarea centurilor de siguranță

Este posibil ca o centură murdară să nu funcționeze corespunzător.

Verificați regulat toate centurile de siguranță şi mențineți-le curate.

Curățarea centurilor de siguranță

– Extrageți centura de siguranță murdară şi derulați-o.

– Curățați centurile de siguranță murdare cu o soluție *slabă* de săpun.

– Lăsați-le să se usuce.

– Nu permiteți retragerea centurii de siguranță înainte de a se usca.

Dacă pe centurile de siguranță s-au format pete extinse, centurile nu se vor retrage corect în retractoarele automate.

ATENȚIE!

- **Nu utilizați agenți chimici de curățare pentru centurile de siguranță, deoarece aceştia pot diminua forța de tensionare a chingilor. Centurile de siguranță nu trebuie să intre în contact cu lichide corozive.**
- **Verificați starea tuturor centurilor de siguranță la intervale regulate. Dacă observați că dispozitivul de prindere, chinga, mecanismul retractorului sau catarama uneia dintre centuri prezintă deteriorări, apelați la un atelier autorizat pentru înlocuirea centurii.**
- **Nu încercați să reparați personal o centură de siguranță deteriorată. Este interzisă demontarea sau modificarea în orice mod a centurilor de siguranță.**

Avertizare!

După curățare, lăsați centurile de siguranță să se usuce complet înainte de a fi rulate. În caz contrar, retractoarele centurilor se pot deteriora. ■

Accesoriile, înlocuirea pieselor şi modificări

Accesorii şi piese de schimb

Consultați întotdeauna un centru de service autorizat înainte de achiziționarea accesoriilor şi a pieselor.

Automobilul dumneavoastră este conceput pentru a oferi un standard înalt de siguranță activă şi pasivă.

Înainte de a achiziționa accesorii şi piese, precum şi înainte de a efectua modificări tehnice la automobil, vă recomandăm să consultați un centru de service autorizat.

Reprezentanțele SEAT vă stau la dispoziție pentru a vă furniza cele mai recente informații despre utilizarea, cerințele legale şi recomandările producătorului în ceea ce priveşte accesoriile şi piesele.

Vă recomandăm să utilizați numai **accesorii omologate SEAT®** şi **piese de schimb omologate SEAT®**. Astfel, SEAT poate garanta că produsul în cauză este adecvat, fiabil şi sigur. Centrele de service autorizate SEAT dețin experiența şi echipamentele necesare pentru a asigura montarea corectă şi profesionistă a pieselor.

În ciuda monitorizării permanente a pieței, SEAT nu poate evalua fiabilitatea, siguranța şi adecvarea pieselor **neomologate de SEAT**. Din acest motiv, SEAT nu îşi poate asuma responsabilitatea pentru piesele neoriginale utilizate, chiar dacă acestea au fost omologate de o agenție oficială de testare şi sunt acoperite de un certificat de omologare oficial.

Orice **echipament montat ulterior** care influențează direct automobilul şi/sau modul de conducere a acestuia (de exemplu tempomatul sau suspensiile controlate electronic) trebuie omologat de SEAT şi trebuie să poarte marca **e** (simbolul de autorizare din partea Uniunii Europene).

Dacă sunt montate **componente electrice suplimentare** care nu servesc la controlul automobilului în sine (de exemplu o cutie frigorifică, un laptop sau un ventilator etc.), atunci acestea trebuie să poarte marca **CE** (declarația de conformitate UE a producătorului).

ATENȚIE!

Accesoriile, de exemplu suporturile pentru telefoane şi pahare, nu trebuie montate niciodată pe capacele sau în zona de expansiune a airbagurilor. În caz contrar, există pericolul producerii de leziuni la declanşarea airbagului în cazul unui accident. ■

Modificările tehnice

Modificările trebuie efectuate întotdeauna conform specificațiilor noastre.

Modificările neautorizate aduse componentelor electronice sau softwareului automobilului pot cauza defecțiuni. Din cauza modului în care sunt interconectate componentele electronice în rețele, defecțiunile pot afecta şi alte sisteme. Acest fapt poate afecta serios siguranța, poate duce la uzura excesivă a componentelor şi poate invalida documentele de înmatriculare a automobilului.

Centrele de service autorizate SEAT nu îşi asumă responsabilitatea pentru deteriorările cauzate de modificări şi/sau lucrări efectuate incorect.

Din acest motiv, este recomandată efectuarea tuturor lucrărilor de către un centru de service autorizat, utilizându-se **accesorii şi piese de schimb originale, omologate de SEAT ®**.

ATENȚIE!

Modificările sau orice alte tipuri de lucrări efectuate incorect asupra automobilului pot cauza defecțiuni şi accidente. ■

Antena exterioară*

Automobilul poate fi dotat cu o antenă exterioară pliabilă* cu sistem anti-furt* care poate fi poziționată paralel cu acoperişul.

Pentru pliere

Deşurubați tija, poziționați-o paralel cu acoperişul şi înşurubați-o la loc.

Pentru readucerea în poziția de funcționare

Efectuați în ordine inversă etapele descrise mai sus.

Avertizare!

Înainte de a intra într-o spălătorie automată, aşezați antena paralel cu acoperişul fără a o strânge, pentru a evita deteriorarea acesteia. ■

Telefoanele mobile şi radiotelefoanele

Înainte de a utiliza un telefon mobil sau un radiotelefon cu putere de transmisie mai mare de 10 W, consultați un centru de service autorizat. Acesta vă va furniza informații privind posibilitățile tehnice de montare ulterioară a acestui echipament.

Telefoanele mobile şi radiotelefoanele trebuie montate numai de un atelier autorizat, de exemplu de un centru de service autorizat.

ATENȚIE!

- **Concentrați-vă permanent atenția asupra conducerii automobilului. Dacă atenția vă este distrasă în timpul conducerii, puteți provoca un accident.**
- **Nu atașați niciodată suporturile de telefon pe suprafața capacelor airbagurilor sau în zona de acțiune a acestora. Dacă airbagul se declanşează, riscul de rănire este forte mare.**

Indicație

Respectați instrucțiunile de utilizare a telefonului mobil / radiotelefonului. ■

Verificarea şi completarea nivelului lichidelor

Realimentarea

Deschiderea clapetei rezervorului de carburant se face manual. Rezervorul are o capacitate de aproximativ 55 de litri.

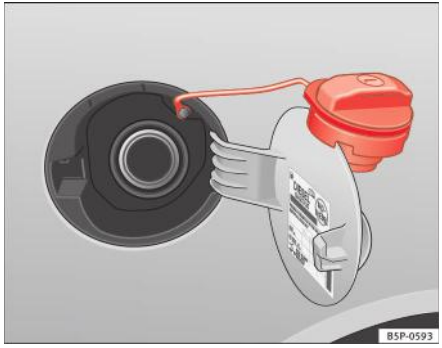

Fig. 155 Clapeta rezervorului de carburant deschisă

Desfacerea buşonului rezervorului de carburant

– Ridicați clapeta.

– Prindeți bine buşonul cu o mână, apoi introduceți cheia în încuietoare şi rotiți-o cu 180° în sens antiorar.

– Desfaceți buşonul rezervorului rotindu-l în sens antiorar.

Închiderea buşonului rezervorului de carburant

– Înşurubați buşonul rezervorului rotindu-l în sens orar, până în punctul în care auziți un “declic”.

– Rotiți cheia cu 180° în sens orar în încuietoare, fără a deşuruba buşonul.

– Scoateți cheia şi închideți clapeta până la fixarea cu un declic. Buşonul rezervorului de carburant este asigurat cu un cablu de prindere

Clapeta rezervorului de carburant se află în partea din spate dreapta a automobilului.

Dacă duza automată a pompei este utilizată corect, aceasta se va opri automat când rezervorul este “plin”. Nu încercați niciodată să umpleți rezervorul în exces, pentru a nu umple camera de expansiune. În condiții de temperaturi ambiante ridicate, pot surveni scurgeri de carburant.

Tipul corect de carburant pentru automobilul dumneavoastră este specificat pe o etichetă de pe fața interioară a clapetei rezervorului, unde se află şi alte informații referitoare la carburant.

ATENȚIE!

- **Carburantul este uşor inflamabil, putând produce arsuri grave şi alte răni.**

  – **Nu fumați şi nu utilizați flăcări deschise când umpleți cu carburant rezervorul automobilului sau o canistră. Există pericolul de explozie.**

⚠ ATENȚIE! Continuare

– **Respectați normele legale referitoare la utilizarea canistrelor cu carburant de rezervă.**

– **Din rațiuni de siguranță, nu recomandăm transportarea unei canistre cu carburant de rezervă în automobil. În caz de accident, canistra se poate deteriora, iar carburantul se poate scurge.**

- **Dacă, în situații excepționale, trebuie să transportați o canistră cu carburant de rezervă, va trebui să respectați următoarele:**

– **Nu umpleți niciodată canistra cu carburant în interiorul automobilului sau pe acesta. În timpul umplerii se poate forma un câmp electrostatic, producând aprinderea vaporilor de carburant. Aceasta poate cauza o explozie fatală. Aşezați întotdeauna canistra pe sol pentru a o umple.**

– **Introduceți duza pompei cât mai adânc posibil în gura canistrei.**

– **În cazul în care canistra cu carburant de rezervă este metalică, duza pompei trebuie să se afle în contact cu canistra în timpul umplerii. Astfel se previne formarea unui câmp electrostatic.**

– **Nu vărsați niciodată carburant în interiorul automobilului sau în portbagaj. Vaporii de carburant pot exploda. Pericol de moarte.**

Avertizare!

- Scurgerile de carburant trebuie îndepărtate imediat de pe vopsea.
- Nu permiteți niciodată golirea completă a rezervorului. O alimentare neuniformă cu carburant poate produce rateuri ale motorului. Ca rezultat, carburantul nears poate pătrunde în convertorul catalitic, producând defecțiuni.

Indicație pentru mediu

Nu încercați să mai adăugați carburant după ce duza de alimentare a pompei s-a oprit; carburantul se poate revărsa, dacă se încălzeşte. ■

Sistemul GPL*

Alimentarea cu GPL

Ştuțul de alimentare cu GPL se află în spatele clapetei rezervorului, lângă ştuțul de alimentare cu benzină.

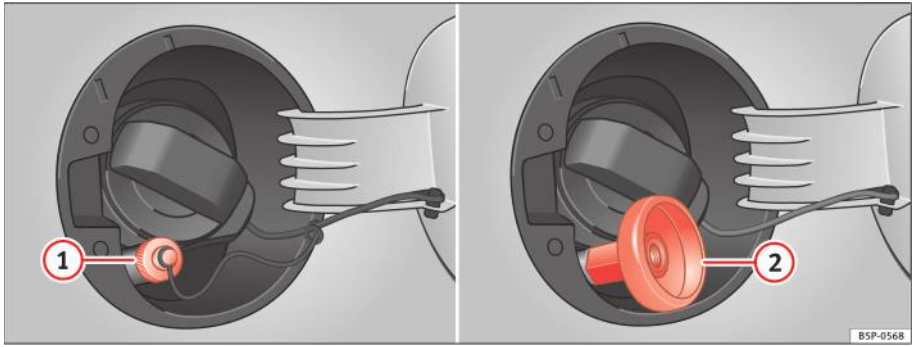

Fig. 156 Rezervorul de carburant deschis cu ştuțul de alimentare cu GPL şi adaptor.

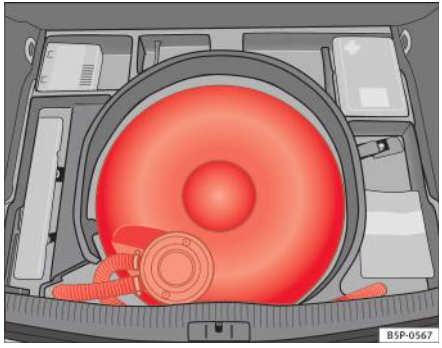

Fig. 157 Rezervorul de GPL din locaşul roții de rezervă

Alimentarea cu GPL

– **Înainte** de alimentare, opriți motorul şi luați contactul.

– Deschideți clapeta rezervorului.

– **Înainte** de alimentare, vă recomandăm să citiți instrucțiunile de pe pompă.

– Deşurubați capacul ştuțului de alimentare cu gaz (1).

– Înşurubați adaptorul necesar (2) pe ştuțul de alimentare cu gaz (1).

– Alimentați conform indicațiilor din instrucțiunile de pe pompă. ▶

– Deşurubați adaptorul (2).

– Înşurubați capacul ştuțului de alimentare cu gaz (1).

– Închideți clapeta rezervorului.

Când este îndepărtat furtunul de pe rezervor, o cantitate redusă de GPL poate scăpa ⇒ ⚠.

Rezervorul GPL ⇒ pagina 234, fig. 157 din locaşul roții de rezervă are o capacitate de 39 litri. Dacă temperaturile exterioare sunt foarte scăzute, s-ar putea să nu fie posibilă umplerea rezervorului de GPL.

Accesoriile pompei

Există diferite tipuri de pompe GPL, metodele de utilizare putând fi diferite. De aceea, lăsați operatorul pompei să umple rezervorul atunci când alimentați pentru prima dată de la o altă pompă.

Zgomote produse la alimentarea cu GPL

La alimentarea cu GPL, se pot produce unele zgomote. Aceste zgomote sunt normale.

⚠ ATENȚIE!

Nerespectarea regulilor de alimentare sau manipulare a GPL pot conduce la incendii, explozii sau leziuni.

- **GPL este o substanță extrem de explozivă şi inflamabilă. Aceasta poate cauza arsuri grave şi alte leziuni.**
- **Opriți motorul înainte să alimentați.**
- **Opriți întotdeauna telefoanele mobile şi orice aparate de radio-comunicație, deoarece undele electromagnetice pot produce scântei şi determina producerea unui incendiu.**
- **Nu rămâneți în automobil în timpul alimentării. Dacă este absolut necesar să intrați în automobil, închideți uşa şi atingeți o suprafață metalică înainte să atingeți din nou accesoriul pompei.**

⚠ ATENȚIE! Continuare

Se previne astfel încărcarea electrostatică şi riscurile de incendiu în timpul alimentării.

- **Cantități reduse de GPL pot scăpa după alimentare. Dacă GPL vine în contact cu pielea, există riscul de producere de degerături.**
- **Nu fumați şi nu vă apropiați cu flacără deschisă de rezervor în timpul alimentării. În caz contrar, se poate produce o explozie.** ■

Adaptorul pentru ştuțul de alimentare cu gaz petrolier lichefiat (GPL)

Este necesar un adaptor datorită existenței unei game variate de pompe cu diferite ajutaje.

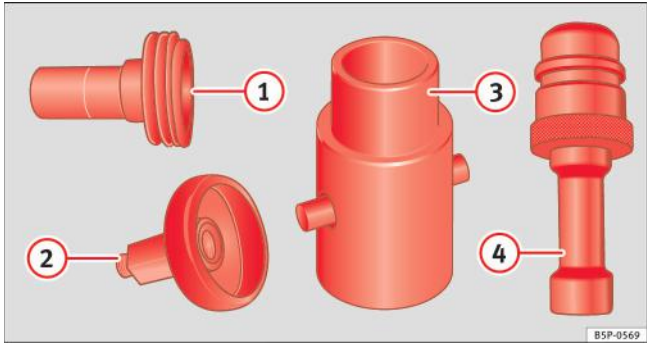

Fig. 158 Tabel general de adaptoare pentru ştuțul de alimentare cu GPL

(1) Adaptorul ACME (adaptor pentru Europa)
(2) Adaptorul de cuplare tip farfurie (adaptor pentru Italia)
(3) Adaptorul tip baionetă
(4) Adaptorul EURO (adaptor pentru Spania)

Coletul de livrare include adaptorul pentru țara respectivă, ACME (1), cuplajul tip farfurie (2), cuplajul tip baionetă (3) sau adaptorul EURO (4).

Sistemul de alimentare şi adaptoarele corespunzătoare variază în funcție de țară. Întrucât stațiile de alimentare din străinătate nu dispun întotdeauna de adaptoarele necesare pentru sistemul dumneavoastră GPL, vă recomandăm să achiziționați adaptorul adecvat înainte să călătoriți în țara respectivă. Verificați dacă adaptoarele sunt adecvate pentru sistemul dumneavoastră de alimentare.

Indicație

Cele mai frecvent întâlnite tipuri de adaptoare pentru Europa sunt adaptorul ACME (1), cuplajul tip farfurie (2), adaptorul tip baionetă (3) sau adaptorul EURO (4). Ca regulă generală, vă recomandăm să aveți la bord toate cele patru adaptoare, întrucât în unele țări se utilizează mai mult de un sistem de alimentare. Se află în studiu introducerea unui sistem unic (Euronozzle) la nivel european. ■

Carburantul GPL

GPL este un carburant auto alternativ şi este un amestec de propan şi butan.

Succesul GPL se datorează reglementărilor stricte referitoare la emisiile de noxe. Comparativ cu alți carburanți fosili, GPL este caracterizat de emisiile de noxe reduse.

Calitatea GPL şi consumul

Cerințele calitative referitoare la GPL sunt reglementate la nivel European prin norma DIN EN 589, utilizarea GPL fiind permisă la nivel european.

Se diferențiază gazul de iarnă de gazul de vară. Gazul de iarnă are un conținut mai ridicat de propan. Ca urmare, autonomia asigurată de gazul de iarnă poate fi mai redusă (datorită consumului crescut) decât în cazul gazului de vară.

Rețeaua de alimentare cu GPL

Numărul de pompe GPL este în continuă creştere.

Liste cu privire la pompele GPL disponibile pot fi găsite pe internet. ■

Siguranța GPL

O serie de teste la coliziune efectuate asupra acestui automobil la funcționarea pe GPL au confirmat nivelul ridicat de siguranță al acestuia.

Siguranța sistemului GPL garantează o utilizare fără riscuri. S-au adoptat următoarele măsuri de siguranță:

- Rezervorul GPL este prevăzut cu o supapă electromagnetică ce se închide automat atunci când este oprit motorul (contactul luat) sau la funcționarea pe benzină.
- O supapă electromagnetică principală întrerupe alimentarea cu gaz a motorului atunci când motorul este oprit sau comutat la funcționarea pe benzină.
- O supapă de siguranță de pe rezervorul GPL cu conducte spre exterior previne pătrunderea gazului în habitaclu.
- Toate punctele de ancorare şi materialele au fost proiectate să asigure un nivel maxim posibil de siguranță.

Starea sistemului GPL va fi verificată regulat pentru a se garanta siguranța în timpul conducerii ⇒ ⚠. Aceste verificări sunt incluse în Programul de întreținere.

⚠ ATENȚIE!

- **Dacă simțiți un miros de gaz sau suspectați o scurgere, opriți imediat automobilul şi luați contactul. Deschideți uşile pentru a se aerisi automobilul. Nu continuați deplasarea! Duceți automobilul la un atelier autorizat pentru repararea defecțiunii.**
- **Stingeți imediat țigara şi îndepărtați din automobil orice obiecte care ar putea produce scântei sau un incendiu, respectiv opriți-le imediat dacă se simte miros de gaz sau se depistează o scurgere.**
- **Rezervoarele GPL se află sub presiune şi trebuie verificate regulat. Proprietarul automobilului trebuie să se asigure că aceste revizii sunt efectuate corect.**

⚠ ATENȚIE! Continuare

- **La parcarea automobilului în spații închise (de exemplu într-un garaj), asigurați-vă că este asigurată o ventilație adecvată, naturală sau mecanică, pentru neutralizarea GPL în cazul unor scurgeri.**

Indicație

Pentru orice defecțiune a sistemului pentru GPL, consultați pagina web SEAT, unde veți găsi lista cu atelierele service autorizate pentru repararea defecțiunilor. ■

Motoare pe benzină

Tipurile de benzină

Tipurile recomandate de carburant sunt înscrise pe o etichetă de pe fața interioară a clapetei rezervorului.

Pentru automobilele cu convertor catalitic, poate fi utilizată numai **benzină fără plumb, conform normei DIN EN 228**, (EN = “Normă Europeană”).

Tipurile de carburant sunt diferențiate prin **cifra octanică**, de exemplu: COR 91, 95, 98 (COR = “Regulation Octane Number - Cifra octanică de cercetare, ce indică rezistența la detonație a benzinei”). Puteți utiliza benzină cu o cifră octanică mai mare decât cea recomandată pentru motorul dumneavoastră. Aceasta nu oferă însă avantaje din punctul de vedere al consumului de carburant şi al puterii motorului.

Tipul corect de carburant pentru automobilul dumneavoastră este indicat în tabelul cu date tehnice ale motorului. Secțiunea “Date tehnice” ▶

Avertizare!

- Benzina care corespunde normei EN 228 poate fi amestecată cu cantităţi mici de etanol. Cu toate acestea, aşa-zişii “carburanţi bioetanol” disponibili în benzinării cu denumirea E50 sau E85, care conţin un procent ridicat de etanol, **nu** trebuie utilizaţi, întrucât pot deteriora sistemul de alimentare cu carburant.
- Chiar şi un singur rezervor de benzină cu plumb va afecta iremediabil eficienţa convertorului catalitic.
- Turaţiile şi accelerările mari pot deteriora motorul în cazul utilizării de benzină cu cifra octanică mai mică decât cea corectă pentru motor.

Indicaţie pentru mediu

Chiar şi un singur rezervor de benzină cu plumb va afecta iremediabil eficienţa convertorului catalitic. ■

Aditivii pentru benzină

Calitatea benzinei este îmbunătăţită de aditivi.

Calitatea benzinei influenţează comportamentul la rulare, performanţa şi durata de viaţă a motorului. Din acest motiv, trebuie să utilizaţi benzină de bună calitate, care conţine aditivi. Aceşti aditivi previn apariţia coroziunii, menţin sistemul de alimentare cu carburant curat şi împiedică acumularea de depuneri în motor.

Dacă nu este disponibilă benzină de bună calitate cu aditivi sau dacă apar probleme la motor, aditivii necesari trebuie adăugaţi în timpul alimentării. ■

Motoare diesel

Motorina*

Motorina trebuie să corespundă DIN EN 590 (EN = “Normă europeană”). Aceasta trebuie să aibă o cifră cetanică (CN) de cel puţin 51. Cifra cetanică se referă la calitatea de aprindere a motorinei.

Observaţii privind realimentarea ⇒ pagina 232. ■

Biodieselul*

Avertizare!

- Automobilul dumneavoastră **nu** este proiectat pentru consumul de carburant biodiesel. **Nu alimentaţi niciodată, în nicio circumstanţă,** cu biodiesel. Utilizarea biodieselului poate cauza deteriorarea motorului şi a sistemului de alimentare. Adăugarea de biodiesel la motorină de către producătorul de motorină în conformitate cu standardul EN 590 sau DIN 51628 este autorizată şi nu va cauza deteriorarea motorului şi a sistemului de alimentare.
- Motorul diesel a fost proiectat pentru a fi utilizat exclusiv cu carburant diesel, în conformitate cu standardul EN 590. **Nu realimentaţi niciodată** cu benzină, kerosen, combustibil lichid greu sau alt tip de carburant. Dacă realimentaţi accidental automobilul cu un tip neadecvat de carburant, nu porniţi motorul. Solicitaţi asistenţă unui personal specializat. Compoziţia acestui tip de carburanţi poate deteriora grav motorul şi sistemul de alimentare. ■

Conducerea pe timp de iarnă

Pe timp de iarnă, motorina se poate îngroşa.

Motorina de iarnă

Când utilizați “motorină de vară”, pot apărea dificultăți la temperaturi sub 0°C, deoarece carburantul se îngroaşă ca urmare a separării parafinei. Din acest motiv, în unele țări este disponibilă “motorină de iarnă” pentru lunile reci. Aceasta poate fi utilizată la temperaturi care coboară până la -22°C.

În țările cu condiții de climă diferite, motorina vândută în general are caracteristici de temperatură diferite. În țările în cauză, verificați împreună cu un centru de service autorizat sau la stațiile de alimentare tipurile de motorină disponibile.

Preîncălzitorul de filtru

Automobilul dumneavoastră dispune de un sistem de bujii incandescente pentru filtrul de carburant, pentru a fi pregătit pentru funcționarea pe timp de iarnă. Acesta asigură funcționarea sistemului de alimentare până la aprox. -24°C, dacă utilizați motorină de iarnă, care este sigură până la -15°C.

Totuşi, dacă s-a produs o separare a parafinei suficient de mare pentru ca motorul să nu pornească la temperaturi sub -24°C, lăsați automobilul într-un spațiu cald pentru o vreme.

Avertizare!

Nu adăugați aditivi (“diluanți” sau aditivi similari) în motorină. ■

Efectuarea de lucrări în compartimentul motor

Instrucțiuni de siguranță pentru efectuarea de lucrări în compartimentul motor

Orice lucrare efectuată în compartimentul motor sau la motor necesită atenție maximă.

Înainte de a începe orice lucrare la motor sau în compartimentul motor:

1. Opriți motorul şi scoateți cheia din contact.
2. Acționați frâna de mână.
3. Pentru cutiile de viteze manuale aduceți maneta schimbătorului în poziția neutră, iar pentru cele automate, în poziția P.
4. Aşteptați ca motorul să se răcească.
5. Nu permiteți accesul copiilor în apropierea automobilului.
6. Ridicați capota ⇒ pagina 241.

Nu trebuie să executați lucrări în compartimentul motor decât dacă sunteți familiarizați cu astfel de operațiuni şi dispuneți de scule adecvate! Dacă nu sunteți sigur, încredințați lucrările unui atelier autorizat.

Toate lichidele de lucru şi consumabilele, cum ar fi lichidul de răcire, uleiul de motor, bujiile şi bateriile, sunt dezvoltate continuu. SEAT asigură un flux de informații continuu centrelor de service autorizate în privința modificărilor. Din acest motiv, vă recomandăm să înlocuiți lichidele de lucru şi ▶

consumabilele la un centru de service autorizat. Vă rugăm să respectaţi instrucţiunile relevante ⇒ pagina 230. Compartimentul motor al automobilului reprezintă o zonă periculoasă. ⇒ ⚠.

⚠ ATENŢIE!

Toate lucrările efectuate la motor sau în compartimentul motor, de exemplu verificarea şi refacerea nivelului lichidelor, implică riscul de rănire şi arsuri, precum şi riscul de accident sau incendiu.

- **Nu deschideţi niciodată capota dacă observaţi scurgeri de abur, fum sau lichid de răcire din compartimentul motor. În caz contrar, există riscul producerii de arsuri. Aşteptaţi până când nu mai este eliberat abur sau lichid de răcire, apoi lăsaţi motorul să se răcească înainte de a ridica cu grijă capota.**
- **Opriţi motorul şi scoateţi cheia din contact.**
- **Aplicaţi frâna de mână şi aduceţi maneta schimbătorului în poziţia neutră pentru cutiile de viteze manuale sau în poziţia P pentru cele automate.**
- **Nu permiteţi accesul copiilor în apropierea automobilului.**
- **Nu atingeţi niciodată piesele fierbinţi ale motorului. Există riscul producerii de arsuri.**
- **Nu vărsaţi niciodată lichide pe motor sau pe sistemul de eşapament al gazelor, când sunt fierbinţi. Există riscul producerii unui incendiu.**
- **Evitaţi producerea de scurtcircuite în sistemul electric, în special în punctele în care sunt ataşate cablurile pentru pornirea asistată ⇒ pagina 291. Bateria ar putea exploda.**
- **Nu atingeţi niciodată ventilatorul radiatorului. Acesta este controlat în funcţie de temperatură şi ar putea porni automat, chiar dacă motorul a fost oprit şi cheia scoasă din contact!**
- **Nu deşurubaţi capacul vasului de expansiune când motorul este fierbinte. Dacă lichidul de răcire este fierbinte, sistemul de răcire va fi presurizat!**

⚠ ATENŢIE! Continuare

- **Protejaţi-vă faţa, mâinile şi braţele acoperind capacul cu o lavetă mare şi groasă pentru a vă proteja împotriva lichidului de răcire şi a aburului eliberat.**
- **Asiguraţi-vă întotdeauna că nu aţi lăsat obiecte, cum ar fi lavete şi scule, în compartimentul motor.**
- **În cazul în care doriţi să efectuaţi lucrări sub automobil, trebuie să utilizaţi suplimentar suporturi adecvate pentru a susţine automobilul; există riscul de accidentare! Un cric hidraulic este insuficient pentru asigurarea susţinerii automobilului şi nu elimină riscul de rănire.**
- **Dacă urmează să efectuaţi lucrări cu motorul pornit sau când acesta este în funcţiune, piesele care se rotesc, cum ar fi curelele de transmisie, alternatorul, ventilatorul radiatorului etc., precum şi sistemul de aprindere care funcţionează la tensiuni înalte, prezintă un risc potenţial fatal pentru siguranţă. Trebuie de asemenea să respectaţi următoarele:**
  - **Nu atingeţi niciodată firele electrice ale sistemului de aprindere.**
  - **Asiguraţi-vă că bijuteriile, hainele largi şi părul lung nu pot fi prinse de piesele rotative ale motorului. Pericol de moarte. Înainte de a începe o lucrare, scoateţi bijuteriile, strângeţi-vă şi acoperiţi-vă părul şi nu purtaţi haine largi.**
  - **Procedaţi cu maximă atenţie atunci când apăsaţi pedala de acceleraţie dacă este cuplată o treaptă de viteze, fie în cazul cutiei de viteze manuale, fie al cutiei de viteze automate. Automobilul se poate deplasa, chiar dacă este acţionată frâna de mână. Pericol de moarte.**
- **Dacă urmează a fi efectuată o lucrare la sistemul de alimentare sau la componentele electrice, în plus faţă de avertismentele de mai sus, este necesar să respectaţi următoarele observaţii referitoare la siguranţă:**

ATENȚIE! Continuare

- **Deconectați întotdeauna bateria. Când efectuați această operație, automobilul trebuie să fie descuiat, în caz contrar se va declanşa alarma.**
- **Nu fumați.**
- **Nu lucrați niciodată în apropierea flăcărilor deschise.**
- **Trebuie să aveți întotdeauna un extinctor la îndemână.**

Avertizare!

Când înlocuiți sau completați nivelul lichidelor de lucru, trebuie să fiți absolut sigur că introduceți lichidele în rezervoarele corecte. Nerespectarea acestei instrucțiuni va duce la deteriorări şi defecțiuni grave ale motorului!

Indicație pentru mediu

Scurgerile de lichide de lucru sunt nocive pentru mediu. Din acest motiv, trebuie să verificați în mod regulat suprafața de sub automobil. În cazul în care găsiți pete de ulei sau alte lichide, verificați automobilul la un atelier autorizat. ■

Ridicarea capotei

Capota este deblocată din interiorul automobilului.

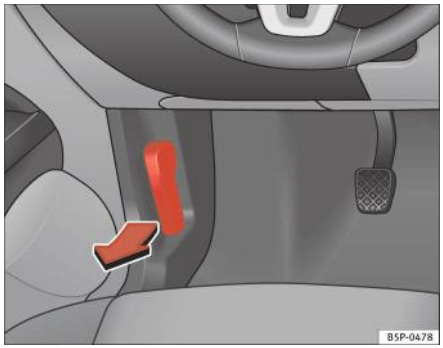

Fig. 159 Detaliu cu spațiul pentru picioare de pe partea şoferului: maneta de deblocare a capotei.

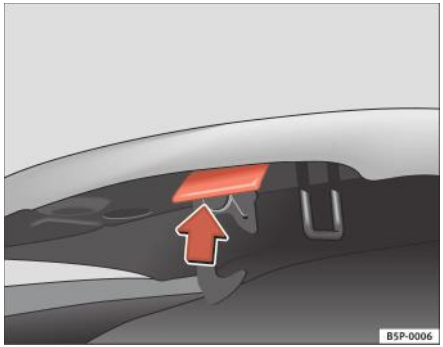

Fig. 160 Tija de fixare a capotei.

Înainte de a deschide capota, asigurați-vă că ştergătoarele de parbriz se află în poziția de repaus.

– Pentru deblocarea capotei, trageți maneta de sub planşa de bord ⇒ pagina 241, fig. 159 în sensul indicat (săgeata). Capota va fi eliberată prin acțiunea unui arc ⇒ ⚠.

– Ridicați capota utilizând maneta de deblocare (săgeata) şi deschideți-o.

– Ridicați tija de susținere a capotei şi fixați-o în elementul de prindere de pe capotă.

⚠ ATENȚIE!

Lichidul de răcire fierbinte poate produce arsuri!

- **Nu deschideți niciodată capota dacă observați scurgeri de abur, fum sau lichid de răcire din compartimentul motor.**
- **Aşteptați până când nu mai este eliberat abur, fum sau lichid de răcire de sub capotă, apoi ridicați cu grijă capota.**
- **La efectuarea de lucrări în compartimentul motor, respectați întotdeauna avertismentele de siguranță ⇒ pagina 239.** ■

Închiderea capotei

– Ridicați puțin capota

– Eliberați tija de susținere a capotei şi fixați-o în suportul său.

– Lăsați-o să cadă de la o înălțime de 30 cm, astfel încât să se blocheze.

În cazul în care capota nu se închide, nu o apăsați. Deschideți-o încă o dată şi lăsați-o să cadă ca mai înainte.

⚠ ATENȚIE!

În cazul în care capota nu este corect închisă, aceasta se poate deschide în timpul conducerii, obstrucționându-vă complet câmpul vizual. Pericol de accident.

- **După închiderea capotei, verificați întotdeauna dacă este fixată corect. Capota trebuie să se afle la acelaşi nivel cu panourile de caroserie alăturate.**
- **Dacă în timp ce automobilul este în mişcare remarcați că închizătoarea capotei nu este asigurată, opriți imediat şi închideți capota corect. Pericol de accident.** ■

Uleiul de motor

Specificațiile uleiului de motor

Uleiul de motor utilizat trebuie să fie în conformitate cu specificațiile exacte.

Specificații

Motorul este livrat cu un ulei special, de înaltă calitate, multigrad, care poate fi utilizat în toate anotimpurile anului, exceptând regiunile afectate de temperaturi scăzute extreme.

Deoarece utilizarea unui ulei de calitate este esențială pentru funcționarea corectă a motorului şi o durată mare de viață a acestuia, la refacerea nivelului sau înlocuirea uleiului, utilizați numai acele tipuri care respectă normele VW. ▶

Dacă nu puteţi găsi ulei conform cu normele VW, utilizaţi ulei conform cu normele ACEA sau API, care are o vâscozitate adecvată pentru temperatura atmosferică. Utilizarea acestui tip de ulei ar putea afecta într-o oarecare măsură performanţele motorului, cum ar fi un timp de pornire lung, un consum crescut şi un nivel mai mare al emisiilor.

Dacă este necesară refacerea nivelului de ulei, pot fi amestecate uleiuri diferite cât timp acestea sunt în conformitate cu normele VW.

Specificaţiile (normele VW) descrise pe următoarea pagină trebuie să apară pe recipientul uleiului; pe acesta vor fi precizate împreună diferitele standarde pentru motoarele pe benzină şi diesel, uleiul putând fi folosit pentru ambele tipuri de motorizări. ■

Proprietăţile uleiului

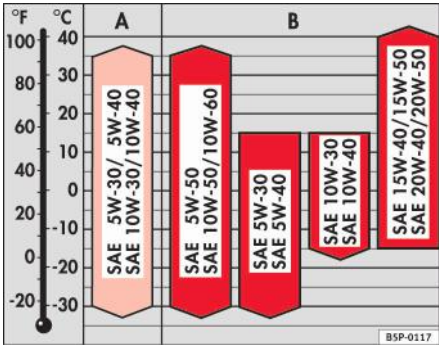

Fig. 161 Tipuri de ulei în funcţie de temperatură

Vâscozitatea

Clasa de vâscozitate a uleiului este selectată conform diagramei.

Când temperatura ambiantă scade pentru o scurtă perioadă în afara limitelor scalei, nu este necesară înlocuirea uleiului.

Tipul motorului	Specificaţie
Motoare pe benzină	VW 501 01/ VW 502 00/ VW 504 00
Motoare diesel. Motoare diesel cu filtru de particule (DPF)	VW 505 01/ VW 507 00/ VW 506 01
Motoare diesel. Motoare diesel cu filtru de particule (DPF)[a)]	VW 507 00

a) Utilizaţi numai tipurile recomandate de ulei pentru a evita deteriorarea motorului.

Uleiul monograd

Uleiurile monograd nu sunt în general adecvate pentru utilizare pe tot parcursul anului, datorită gradelor de vâscozitate[23)].

Aceste uleiuri sunt utile numai într-un climat constant foarte rece sau foarte cald.

Aditivii uleiului de motor

Niciun tip de aditiv nu trebuie amestecat cu uleiul de motor. Deteriorările produse de aceşti aditivi nu sunt acoperite de garanţie.

Indicaţie

Înaintea unei călătorii lungi, vă recomandăm să achiziţionaţi un ulei de motor conform cu specificaţiile VW corespunzătoare şi să îl păstraţi în automobil. Astfel, veţi avea la dispoziţie tipul corect de ulei de motor dacă este necesară refacerea nivelului acestuia. ■

23) Vâscozitatea: densitatea uleiului

Verificarea nivelului uleiului de motor

Joja indică nivelul uleiului de motor.

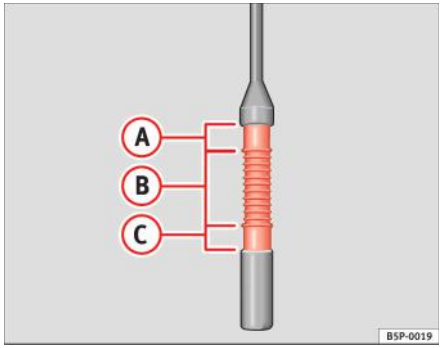

Fig. 162 Joja de ulei.

Verificarea nivelului de ulei

– Parcați automobilul pe o suprafață orizontală.

– Lăsați motorul să funcționeze pentru scurt timp la turația de ralanti, până când atinge temperatura de funcționare, apoi opriți-l.

– Aşteptați două minute.

– Scoateți joja. Ştergeți joja de ulei cu o lavetă curată şi introduceți-o din nou, împingând-o complet.

– Apoi scoateți-o din nou şi verificați nivelul uleiului ⇒ fig. 162. Dacă este necesar, adăugați ulei de motor.

Dacă nivelul uleiului se situează în zona (A)

– Nu adăugați ulei.

Dacă nivelul uleiului se situează în zona (B)

– **Puteți** adăuga ulei. Nivelul indicat trebuie să se situeze **sub** zona (A)

Dacă nivelul uleiului se situează în zona (C)

– **Trebuie** să adăugați ulei. Nivelul de ulei indicat trebuie să se situeze **după** în zona (A).

În funcție de stilul de conducere şi de condițiile de utilizare a automobilului, consumul de ulei poate fi de maxim 0,5 l/1.000 km. Consumul de ulei poate fi mai mare la parcurgerea primilor 5.000 km. Din acest motiv, uleiul de motor trebuie verificat la intervale regulate, preferabil la alimentarea cu carburant şi înaintea unei călătorii.

ATENȚIE!

Orice lucrare efectuată în compartimentul motor sau la motor necesită atenție maximă.

- **La efectuarea de lucrări în compartimentul motor, respectați întotdeauna avertismentele de siguranță ⇒ pagina 239.**

Avertizare!

Dacă nivelul uleiului se află deasupra zonei (A), nu porniți motorul. Aceasta ar putea duce la deteriorarea motorului şi a convertorului catalitic. Contactați un centru de service autorizat. ■

Completarea uleiului de motor

Umpleți progresiv, adăugând cantități mici de ulei.

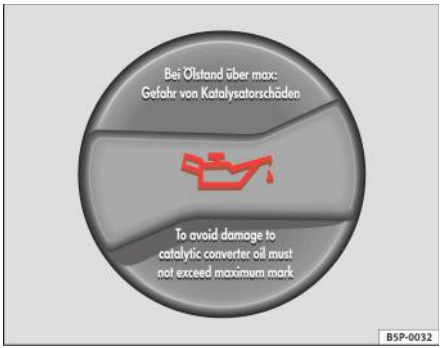

Fig. 163 În compartimentul motor: Buşonul orificiului de umplere cu ulei

Înainte de deschiderea capotei, citiți şi respectați avertismentele ⇒ ⚠ v. „Instrucțiuni de siguranță pentru efectuarea de lucrări în compartimentul motor“ la pagina 239.

– Desfaceți buşonul orificiului de umplere cu ulei ⇒ fig. 163.

– Umpleți cu cantități mici, utilizând tipul corect de ulei.

– Pentru a evita umplerea excesivă cu ulei de motor, adăugați ulei în cantități mici, aşteptând puțin şi verificând nivelul uleiului înainte de a continua.

– Imediat ce nivelul uleiului ajunge în zona (B), închideți buşonul cu grijă.

Poziția orificiului de umplere cu ulei este indicată pe diagrama corespunzătoare din compartimentul motor ⇒ pagina 302.

Specificațiile uleiului de motor ⇒ pagina 242.

⚠ ATENȚIE!

Uleiul este uşor inflamabil! În timpul completării nivelului de ulei, asigurați-vă că acesta nu intră în contact cu părțile fierbinți ale motorului.

Avertizare!

Dacă nivelul uleiului se află deasupra zonei (A), nu porniți motorul. Aceasta ar putea duce la deteriorarea motorului şi a convertorului catalitic. Contactați un atelier autorizat.

Indicație pentru mediu

Nivelul uleiului nu trebuie niciodată să depăşească zona (A). În caz contrar, uleiul poate pătrunde prin orificiul de ventilație al carterului şi poate fi eliberat în atmosferă prin sistemul de eşapament. ■

Schimbarea uleiului de motor

Uleiul de motor trebuie schimbat la intervalele indicate în programul de service.

Vă recomandăm să schimbați uleiul de motor la un centru de service autorizat.

Intervalele de schimbare a uleiului sunt specificate în Programul de întreținere. ▶

ATENȚIE!

Schimbați personal uleiul numai dacă dispuneți de cunoştințele speciale necesare!

- **Înainte de deschiderea capotei, citiți şi respectați avertismentele ⇒ pagina 239, „Instrucțiuni de siguranță pentru efectuarea de lucrări în compartimentul motor“.**
- **Aşteptați ca motorul să se răcească. Uleiul fierbinte poate produce arsuri.**
- **Purtați ochelari de protecție pentru a preveni rănirile produse de stropii de ulei.**
- **Când scoateți buşonul de golire a uleiului cu degetele, țineți brațul în poziție orizontală pentru ca uleiul să nu se scurgă pe braț.**
- **Spălați pielea cu atenție dacă aceasta a intrat în contact cu ulei de motor.**
- **Uleiul de motor este otrăvitor! Uleiul uzat trebuie păstrat într-un loc sigur, în afara accesului copiilor, până la eliminarea acestuia.**

Avertizare!

Niciun tip de aditiv nu trebuie amestecat cu uleiul de motor. Aceasta poate produce deteriorarea motorului. Defecțiunile produse de utilizarea unor astfel de aditivi nu vor fi acoperite de garanție.

Indicație pentru mediu

- Datorită problemelor implicate de eliminarea uleiului, a sculelor speciale şi a cunoştințelor de specialitate necesare, vă recomandăm să schimbați uleiul de motor şi filtrul la un centru de service autorizat.
- Nu vărsați niciodată ulei în sistemul de canalizare sau pe sol.
- Când scurgeți uleiul uzat, utilizați un recipient adecvat. Acesta trebuie să fie suficient de mare pentru întreaga cantitate de ulei de motor. ■

Lichidul de răcire

Specificațiile lichidului de răcire

Lichidul de răcire este un amestec de apă şi cel puțin 40% aditiv de răcire.

Sistemul de răcire trebuie să fie umplut cu un amestec de apă şi cel puțin 40 % din aditivul nostru de răcire G12+ sau un aditiv cu specificația TL-VW 774 F (de culoare violet). Amestecul oferă protecția necesară împotriva înghețului până la -25 °C şi protejează piesele din aliaj ale sistemului de răcire împotriva coroziunii. Acesta previne totodată depunerile şi creşte punctul de fierbere al lichidului de răcire.

Concentrația lichidului de răcire trebuie să fie *întotdeauna* minimum 40% - chiar dacă nu este necesară protecție împotriva înghețului.

Dacă este necesară o protecție superioară împotriva înghețului în climatele foarte reci, concentrația de aditiv antigel G12+ poate fi mărită. Cu toate acestea, procentul de aditivi din lichidul de răcire nu trebuie să depăşească 60%, deoarece acest lucru ar reduce protecția împotriva înghețului. Acest lucru ar reduce totodată şi efectul de răcire. Un amestec cu 60% aditiv de răcire va oferi protecție împotriva înghețului până la aprox. -40 °C.

ATENȚIE!

- **Aditivul de răcire este toxic. Există pericol de intoxicare. Păstrați întotdeauna aditivul de răcire în recipientul original, care trebuie depozitat în afara accesului copiilor. Acelaşi lucru este valabil şi pentru lichidul de răcire pe care l-ați evacuat.**
- **Aditivul de răcire G12+ trebuie adăugat în cantități suficiente pentru a asigura protecția împotriva înghețului la cele mai mici temperaturi ambiante care pot fi prevăzute. La temperaturi exterioare extrem de reduse lichidul de răcire poate îngheța, producând**

⚠ ATENȚIE! Continuare

defectarea automobilului. Deoarece nici radiatorul nu va funcționa în această situație, există riscul de a vă expune personal!

Avertizare!

- Alți aditivi pot oferi o protecție împotriva coroziunii considerabil inferioară. Corodarea sistemului de răcire poate cauza o pierdere de lichid de răcire, provocând defecțiuni grave ale motorului.
- Aditivul de răcire G12+ (violet) poate fi amestecat cu aditivul G12 (roşu) sau G11 . Nu amestecați niciodată G12 (culoare roşie) cu G11. ■

Verificarea şi refacerea nivelului lichidului de răcire

Menținerea nivelului corect de lichid de răcire este importantă pentru funcționarea fără defecțiuni a sistemului de răcire a motorului.

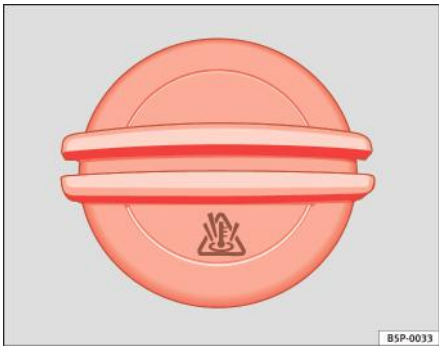

Fig. 164 În compartimentul motor: Capacul vasului de expansiune pentru lichidul de răcire

Înainte de deschiderea capotei, citiți şi respectați avertismentele ⇒ ⚠ v. „Instrucțiuni de siguranță pentru efectuarea de lucrări în compartimentul motor“ la pagina 239.

Deschiderea capacului vasului de expansiune pentru lichidul de răcire

– Opriți motorul şi lăsați-l să se răcească.

– Pentru a evita riscul de opărire, acoperiți capacul vasului de expansiune cu o lavetă groasă şi desfaceți-l cu atenție ⇒ ⚠.

Verificarea nivelului lichidului de răcire

– Priviți în interiorul vasului de expansiune deschis şi citiți nivelul lichidului de răcire.

– Dacă nivelul se află sub marcajul “MIN”, adăugați lichid de răcire.

Completarea lichidului de răcire

– Utilizați doar lichid de răcire **nou**.

– Nu umpleți peste marcajul “MAX”.

Închiderea capacului vasului de expansiune pentru lichidul de răcire

– Înşurubați *strâns* capacul.

Poziția vasului de expansiune pentru lichidul de răcire este indicată pe diagrama corespunzătoare din compartimentul motor ⇒ pagina 302.

Asigurați-vă că lichidul de răcire întruneşte specificațiile necesare ⇒ pagina 246. Nu utilizați un alt tip de aditiv dacă nu aveți la dispoziție aditiv de răcire G12+. În acest caz, utilizați numai apă şi refaceți ▶

concentrația lichidului de răcire cât mai curând posibil, adăugând aditivul specificat ⇒ pagina 246.

Umpleți numai cu lichid de răcire *nou*.

Nu umpleți peste marcajul “MAX”. În caz contrar, lichidul de răcire în exces se va revărsa din sistemul de răcire când motorul este fierbinte.

Aditivul de răcire G12+ (culoare violetă) poate fi amestecat cu G12 (culoare roşie) şi de asemenea cu G 11.

ATENȚIE!

Orice lucrare efectuată în compartimentul motor sau la motor necesită atenție maximă.

- **La efectuarea de lucrări în compartimentul motor, respectați întotdeauna avertismentele de siguranță ⇒ pagina 239.**
- **Când motorul este cald sau fierbinte, sistemul de răcire este presurizat! Nu deşurubați capacul vasului de expansiune când motorul este fierbinte. Aceasta antrenează riscul producerii de arsuri.**

Avertizare!

- Când este amestecat cu alți aditivi, culoarea G12 va deveni maronie. În acest caz, înlocuiți imediat lichidul de răcire. Nerespectarea acestei instrucțiuni cauzează defecțiuni ale motorului!
- Dacă s-a pierdut o cantitate mare de lichid de răcire, lăsați motorul să se *răcească* înainte de a adăuga lichid de răcire rece. Astfel, evitați deteriorarea motorului. Pierderile mari de lichid de răcire sunt un indicator al scurgerilor sistemului de răcire. Adresați-vă imediat unui atelier autorizat pentru a verifica sistemul de răcire. În caz contrar, există riscul deteriorării motorului. ■

Lichidul de spălare şi lamele ştergătoarelor de parbriz

Completarea lichidului de spălare a parbrizului

Apa pentru curățarea parbrizului trebuie întotdeauna amestecată cu lichid pentru spălarea parbrizului.



Fig. 165 În compartimentul motor: Capacul rezervorului de lichid pentru spălarea parbrizului.

Sistemul de spălare a parbrizului şi **a farurilor** sunt alimentate din rezervorul lichidului de spălare a parbrizului, aflat în compartimentul motor.

Rezervorul se află în partea dreaptă a compartimentului motor.

Apa simplă nu este suficientă pentru a curăța parbrizul şi farurile. Vă recomandăm să adăugați întotdeauna un produs de spălare pentru parbriz. Produse omologate de curățare a parbrizului sunt disponibile pe piață şi dispun de înalte proprietăți de curățare şi antigel, acestea putând fi adău- ▶

gate pe tot parcursul anului. Vă rugăm să respectați instrucțiunile de pe ambalaj referitoare la diluare.

ATENȚIE!

Orice lucrare efectuată în compartimentul motor sau la motor necesită atenție maximă.

- **La efectuarea de lucrări în compartimentul motor, respectați întotdeauna avertismentele de siguranță ⇒ pagina 239.**

Avertizare!

- Nu introduceți niciodată antigel pentru radiator sau alți aditivi în lichidul de spălare a parbrizului.
- Utilizați întotdeauna produse de curățare a parbrizului omologate, diluate conform instrucțiunilor. Dacă utilizați alte lichide de spălare sau soluții de săpun, micile orificii din duzele în formă de evantai s-ar putea bloca. ■

Înlocuirea lamelor ştergătoarelor de parbriz

Dacă lamele ştergătoarelor sunt în perfectă stare, veți beneficia de o vizibilitate mai bună. Lamele deteriorate ale ştergătoarelor trebuie înlocuite imediat.



Fig. 166 Ştergătoarele de parbriz în poziția de service

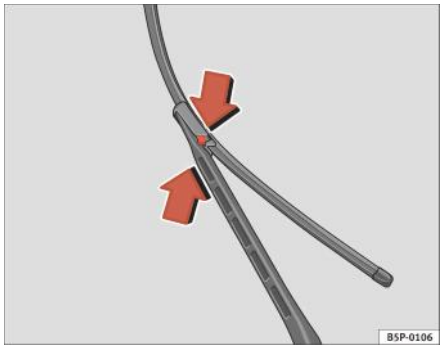

Fig. 167 Înlocuirea lamelor ştergătoarelor de parbriz

Pentru a schimba lamele, trebuie să deplasaţi ştergătoarele din poziţia de repaus în cea de service.

Poziţia de service (pentru înlocuirea lamelor ştergătoarelor)

– Asiguraţi-vă că lamele ştergătoarelor nu sunt înghețate.

– Puneţi şi luaţi contactul şi, înainte de scurgerea unui interval de aproximativ 8 secunde, deplasaţi maneta ştergătoarelor de parbriz în poziţia pentru ştergere intermitentă. Ştergătoarele de parbriz se vor deplasa în poziţia de service.

Înlocuirea lamelor ştergătoarelor de parbriz

– Ridicaţi braţul ştergătorului de pe parbriz.

– Apăsaţi butoanele laterale, eliberaţi lama ştergătorului şi trageţi-o în sensul săgeţii ⇒ pagina 249, fig. 167

Fixarea lamei ştergătorului

– Introduceţi o lamă de aceeaşi lungime şi model în braţul ştergătorului.

– Împingeţi lama până când se fixează cu un declic.

– Pliaţi braţul ştergătorului înapoi pe parbriz.

În cazul în care **ştergătoarele lasă urme**, trebuie înlocuite dacă sunt deteriorate, sau curăţate dacă sunt murdare.

Dacă nu obţineţi rezultatele dorite, este posibil ca unghiul braţelor ştergătoarelor să fie incorect. Acestea trebuie verificate la un atelier autorizat, iar unghiul trebuie corectat dacă este necesar.

ATENŢIE!

Nu conduceţi decât dacă aveţi o vizibilitate bună prin toate geamurile!

- **Curăţaţi lamele ştergătoarelor şi toate geamurile în mod regulat.**
- **Lamele ştergătoarelor trebuie înlocuite o dată sau de două ori pe an.**

Avertizare!

- Ştergătoarele deteriorate sau murdare pot zgâria parbrizul.
- Nu utilizaţi niciodată carburant, acetonă, diluant de vopsele sau produse similare pentru a curăţa geamurile. Acestea ar putea deteriora lamele ştergătoarelor de parbriz.
- Nu deplasaţi niciodată manual ştergătorul sau braţul acestuia. Acest lucru ar putea cauza defecţiuni.
- Nu ridicaţi ştergătoarele decât dacă sunt în poziţie de operare. În caz contrar, capota se poate deteriora.

Indicaţie

- Braţele ştergătoarelor pot fi aduse în poziţie de operare numai când capota este închisă corect. ■

Înlocuirea lamei ştergătorului lunetei

O lamă bună a ştergătorului lunetei este esenţială pentru o vizibilitate adecvată în spate. Lamele deteriorate ale ştergătoarelor trebuie înlocuite imediat.

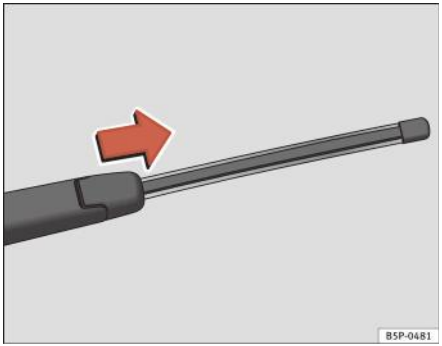

Fig. 168 Scoaterea lamei ştergătorului de lunetă

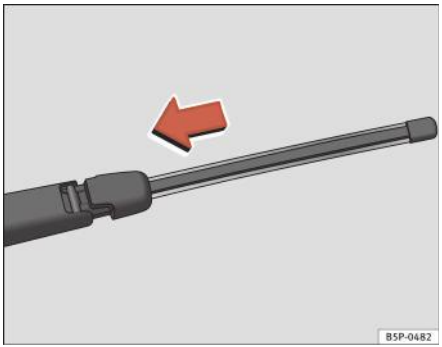

Fig. 169 Fixaţi lama ştergătorului lunetei

Scoaterea lamei ştergătorului

– Ridicaţi braţul ştergătorului de pe geam ⇒ fig. 168

– Glisaţi adaptorul lamei în sensul săgeţii şi scoateţi lama ⇒ fig. 168.

Fixarea lamei ştergătorului

– Ţineţi cu o mână capătul superior al braţului ştergătorului.

– Aşezaţi lama aşa cum se arată în ⇒ fig. 169 şi glisaţi adaptorul până se fixează în poziţie.

Verificaţi starea lamei ştergătorului la intervale regulate. Schimbaţi-o, dacă este necesar.

Dacă **lama ştergătorului lasă urme**, trebuie înlocuită dacă este deteriorată sau curăţată dacă este murdară.

Dacă acest lucru nu este suficient, adresaţi-vă unui atelier autorizat.

ATENŢIE!

Nu conduceţi decât dacă aveţi o vizibilitate bună prin toate geamurile!

- **Curăţaţi lamele ştergătoarelor şi toate geamurile în mod regulat.**
- **Lamele ştergătoarelor trebuie înlocuite o dată sau de două ori pe an.**

Avertizare!

- Un ştergător al lunetei deteriorat sau murdar poate zgâria geamul.
- Nu utilizaţi niciodată carburant, acetonă, diluant de vopsele sau produse similare pentru a curăţa geamul.

- Nu deplasaţi niciodată lama ştergătorului cu mâna. Acest lucru ar putea cauza defecţiuni. ■

Lichidul de frână

Verificarea nivelului de lichid de frână

Lichidul de frână este verificat la intervalele indicate în programul de service.



Fig. 170 În compartimentul motor: Capacul rezervorului de lichid de frână

– Citiţi nivelul lichidului pe rezervorul transparent al lichidului de frână. Acesta trebuie să se afle întotdeauna între marcajele “MIN” şi “MAX”.

Poziţia rezervorului de lichid de frână este indicată pe diagrama corespunzătoare din compartimentul motor ⇒ pagina 302. Rezervorul de lichid de frână are un capac negru cu galben.

Nivelul lichidului de frână scade uşor când automobilul este utilizat, deoarece plăcuţele de frână sunt ajustate automat pe măsură ce se uzează.

Totuşi, dacă nivelul se reduce simţitor într-o perioadă scurtă de timp sau scade sub marcajul “MIN”, ar putea exista o scurgere în sistemul de frânare. Un afişaj de pe panoul de instrumente vă avertizează dacă nivelul lichidului de frână este prea scăzut ⇒ pagina 80.

⚠ ATENŢIE!

Înainte de a deschide capota pentru a verifica nivelul lichidului de frână, citiţi şi respectaţi avertismentele ⇒ pagina 239. ■

Înlocuirea lichidului de frână

Programul de întreţinere specifică intervalele la care trebuie înlocuit lichidul de frână.

Vă recomandăm să înlocuiţi lichidul de frână la un centru de service autorizat.

Înainte de deschiderea capotei, citiţi şi respectaţi avertismentele ⇒ ⚠ v. „Instrucţiuni de siguranţă pentru efectuarea de lucrări în compartimentul motor“ la pagina 239 din secţiunea “Instrucţiuni de siguranţă pentru lucrările în compartimentul motor”.

Lichidul de frână absoarbe umiditatea. În timp, acesta va absorbi apă din mediul ambiant. În cazul în care conţinutul de apă din lichidul de frână este prea mare, sistemul de frânare se poate coroda. Aceasta reduce în mod considerabil punctul de fierbere al lichidului de frână. Utilizarea ▶

intensă a frânelor poate produce un tampon de vapori care poate afecta efectul de frânare.

Este important să utilizaţi numai lichid de frână conform cu norma SUA FMVSS 116 DOT 4. Vă recomandăm să utilizaţi lichid de frână original SEAT.

ATENŢIE!

Lichidul de frână este otrăvitor. Lichidul de frână uzat afectează efectul de frânare.

- **Înainte de a deschide capota pentru a verifica nivelul lichidului de frână, citiţi şi respectaţi avertismentele ⇒ pagina 239.**
- **Lichidul de frână trebuie păstrat în recipientul original închis, într-un loc sigur, în afara accesului copiilor. Există pericol de intoxicare.**
- **Înlocuiţi lichidul de frână conform Programului de întreţinere. Utilizarea intensă a frânelor poate produce un tampon de vapori dacă lichidul de frână este lăsat în sistem prea mult timp. Aceasta va afecta grav eficienţa frânelor şi siguranţa automobilului. Această situaţie poate cauza un accident.**

Avertizare!

Lichidul de frână poate deteriora vopseaua. Ştergeţi imediat eventualele urme de lichid de frână de pe vopsea.

Indicaţie pentru mediu

Lichidul de frână trebuie scurs şi eliminat în mod adecvat, respectând reglementările privitoare la mediu. ■

Bateria automobilului

Avertismente referitoare la manevrarea bateriei

	Purtaţi ochelari de protecţie
	Acidul bateriei este puternic coroziv şi caustic. Purtaţi mănuşi şi ochelari de protecţie!
	Focul, scânteile, flăcările deschise şi fumatul sunt interzise!
	Când bateria este în curs de încărcare, se eliberează un amestec de gaze uşor explozibil.
	Nu permiteţi accesul copiilor în apropierea acidului şi bateriilor!

ATENŢIE!

Ţineţi întotdeauna cont de riscul de rănire şi de producere a arsurilor chimice, precum şi de riscul de accident sau incendiu, când efectuaţi lucrări la baterie sau la sistemul electric:

- **Purtaţi ochelari de protecţie. Protejaţi-vă ochii, pielea şi hainele de acid şi de particulele care conţin plumb.**
- **Acidul bateriei este puternic coroziv şi caustic. Purtaţi mănuşi şi ochelari de protecţie. Nu înclinaţi bateriile. Acidul se poate scurge prin orificii. Dacă acidul de baterie pătrunde în ochi, clătiţi imediat cu apă curată timp de câteva minute. Solicitaţi imediat asistenţă medicală. Neutralizaţi eventualele pete de acid de pe piele sau haine cu o soluţie de săpun şi clătiţi cu apă din abundenţă. Dacă acidul este înghiţit accidental, consultaţi imediat un medic.**
- **Focul, scânteile, flăcările deschise şi fumatul sunt interzise. La manevrarea cablurilor şi a echipamentelor electrice, evitaţi să**

⚠ ATENȚIE! Continuare

produceți scântei sau sarcini electrostatice. Nu scurtcircuitați niciodată bornele bateriei. Scânteile cu energie mare pot produce leziuni.

- **Când bateria este în curs de încărcare, se eliberează un amestec de gaze uşor explozibil. Bateriile trebuie încărcate numai într-o cameră bine ventilată.**
- **Nu permiteți accesul copiilor în apropierea acidului şi bateriilor.**
- **Înainte de a efectua lucrări la sistemul electric, trebuie să opriți motorul, să luați contactul şi să dezactivați toți consumatorii. Cablul de la borna negativă a bateriei trebuie deconectat. La înlocuirea unui bec, trebuie doar să stingeți luminile.**
- **Dezactivați alarma antifurt descuind automobilul înainte de a deconecta bateria! În caz contrar, va fi declanşată alarma.**
- **Când deconectați bateria de la sistemul electric al automobilului, deconectați întâi cablul de la borna negativă, apoi pe cel de la borna pozitivă.**
- **Opriți toți consumatorii electrici înainte de a reconecta bateria. Conectați mai întâi cablul de la borna pozitivă şi apoi pe cel de la borna negativă. Nu inversați niciodată polaritatea bornelor. Acest fapt ar putea cauza un incendiu de natură electrică.**
- **Nu încărcați niciodată o baterie înghețată sau una care a fost dezghețată. Aceasta poate avea drept rezultat explozii şi arsuri chimice. Înlocuiți întotdeauna bateria dacă a înghețat. O baterie descărcată poate îngheța la temperaturi de aproximativ 0°C.**
- **Asigurați-vă că furtunul de ventilație este întotdeauna conectat la baterie.**
- **Nu utilizați niciodată o baterie defectă. Aceasta poate cauza o explozie fatală. Înlocuiți imediat o baterie deteriorată.**

Avertizare!

- Nu deconectați niciodată bateria când contactul este pus sau dacă motorul funcționează. Aceasta poate produce defectarea sistemului electric sau a componentelor electronice.
- Nu lăsați bateria în lumina solară directă o perioadă îndelungată, deoarece radiațiile ultraviolete intensive pot deteriora carcasa acesteia.
- Dacă automobilul este lăsat parcat la temperaturi scăzute o perioadă mai lungă de timp, protejați bateria împotriva înghețului. Dacă bateria "îngheață", se va deteriora iremediabil. ■

Verificarea nivelului electrolitului

La automobilele care au parcurs distanțe mari, în țări cu climă caldă sau la bateriile vechi, nivelul electrolitului trebuie verificat în mod regulat.

– Deschideți capota şi capacul bateriei ⇒ ⚠ v. „Instrucțiuni de siguranță pentru efectuarea de lucrări în compartimentul motor“ la pagina 239 ⇒ ⚠ v. „Avertismente referitoare la manevrarea bateriei“ la pagina 253.

– Verificați afişajul color al ochiului magic" de pe partea superioară a bateriei.

– Dacă prin geam se văd bule de aer, loviți uşor geamul până când acestea dispar.

Poziția bateriei este indicată pe diagrama corespunzătoare din compartimentul motor ⇒ pagina 302. ▶

Indicatorul “ochi magic” aflat în partea superioară a bateriei îşi schimbă culoarea în funcție de gradul de încărcare şi de nivelul electrolitului din baterie.

Există două culori diferite:

- Negru: starea de încărcare corectă.
- Transparent/ galben deschis: bateria trebuie înlocuită. Contactați un atelier specializat. ■

Încărcarea şi înlocuirea bateriei automobilului

Bateria nu necesită întreținere şi este verificată în timpul reviziei tehnice. Toate lucrările efectuate la bateria automobilului necesită cunoştințe de specialitate.

Dacă parcurgeți frecvent distanțe scurte sau dacă automobilul nu este condus perioade lungi de timp, bateria trebuie verificată la un atelier autorizat, între lucrările de service programate.

Dacă bateria s-a descărcat şi aveți probleme la pornirea automobilului, este posibil ca aceasta să fie deteriorată. În acest caz, vă recomandăm să verificați bateria la un centru de service autorizat, unde va fi reîncărcată sau înlocuită.

Încărcarea bateriei

Bateria automobilului trebuie încărcată numai de personalul unui atelier autorizat, deoarece bateriile instalate utilizează tehnologii speciale şi trebuie încărcate în mediu controlat.

Înlocuirea bateriei automobilului

Bateria a fost creată pentru a se conforma condițiilor locale de utilizare şi prezintă caracteristici speciale de siguranță.

Bateriile originale SEAT îndeplinesc specificațiile de întreținere, performanță şi siguranță ale automobilului dumneavoastră.

⚠ ATENȚIE!

- **Vă recomandăm să utilizați numai baterii care nu necesită întreținere sau baterii etanşe, conforme cu normele T 825 06 şi VW 7 50 73. Aceste norme sunt aplicabile începând cu anul 2001.**
- **Înainte de efectuarea oricărei lucrări la baterie, citiți şi respectați avertismentele ⇒ ⚠ v. „Avertismente referitoare la manevrarea bateriei“ la pagina 253.**

Indicație pentru mediu

Bateriile conțin substanțe toxice, cum ar fi acidul sulfuric şi plumbul. Acestea trebuie eliminate adecvat şi nu trebuie aruncate împreună cu deşeurile menajere. ■

Roţile şi pneurile

Roţile

Instrucţiuni generale

Evitarea deteriorării

– Dacă este necesar să treceţi peste o bordură sau un obstacol similar, rulaţi foarte încet şi pe cât posibil perpendicular pe bordură.

– Evitaţi contactul pneurilor cu vaselină, ulei şi carburant.

– Verificaţi pneurile în mod regulat pentru a identifica eventualele deteriorări (tăieturi, fisuri sau proeminenţe etc.). Îndepărtaţi eventualele corpuri străine de pe suprafeţele de rulare.

Depozitarea pneurilor

– Când scoateţi pneurile, marcaţi sensul de rotaţie a acestora. Astfel sunteţi sigur că le veţi putea reinstala corect.

– După demontare, roţile şi/sau pneurile trebuie depozitate într-un loc rece, uscat şi preferabil întunecos.

– Depozitaţi pneurile în poziţie verticală, dacă acestea nu sunt fixate pe janta roţii.

Pneurile noi

Pneurile noi trebuie rodate ⇒ pagina 209.

Profilul suprafeţei de rulare a pneurilor noi poate varia în funcţie de tipul şi marca pneului şi de desenul suprafeţei de rulare.

Deteriorări mascate

Adesea, defecţiunile pneurilor şi ale jantelor nu sunt uşor vizibile. Dacă remarcaţi vibraţii neobişnuite sau dacă automobilul are tendinţa de a trage într-o parte, aceasta poate indica faptul că unul dintre pneuri este deteriorat. Pneurile trebuie verificate imediat la un centru de service autorizat.

Pneurile cu sens unic de rotaţie

O săgeată pe flancul pneului indică sensul de rotaţie a pneurilor cu profil direcţional. Ţineţi cont întotdeauna de sensul de rotaţie indicat atunci când montaţi roata. Aceasta vă garantează o aderenţă optimă şi vă ajută să evitaţi acvaplanarea, zgomotul excesiv şi uzura.

⚠ ATENŢIE!

- **Pneurile noi nu au aderenţă maximă pe parcursul primilor 500 km. Conduceţi cu atenţie deosebită pentru a evita producerea unui accident.**
- **Nu conduceţi niciodată cu pneuri deteriorate. Această situaţie poate cauza un accident.**
- **Dacă remarcaţi vibraţii neobişnuite sau dacă automobilul are tendinţa de a trage într-o parte, opriţi imediat şi verificaţi dacă pneurile nu sunt deteriorate.** ■

Verificarea presiunii în pneuri

Valorile corecte ale presiunii în pneuri pot fi consultate pe eticheta de pe fața interioară a clapetei rezervorului de carburant.

1. Citiți pe etichetă presiunea necesară de umflare a pneurilor. Valorile se referă la pneurile de vară. Pentru pneurile de iarnă, adăugați 0,2 bar la valorile indicate pe etichetă.
2. Presiunea pneurilor trebuie verificată numai când acestea sunt reci. Presiunile uşor mai mari ale pneurilor calde nu trebuie reduse.
3. Ajustați presiunea în pneuri în funcție de încărcătura pe care o transportați.

Presiunea în pneuri

Presiunea corectă în pneuri este un factor important în special la viteze mari. Presiunea trebuie aşadar verificată cel puțin o dată pe lună şi înainte de începerea unei călătorii.

Presiunea corectă în pneuri este indicată pe eticheta de pe interiorul clapetei rezervorului de carburant. Valorile indicate sunt valabile pentru pneurile reci. Nu reduceți presiunile uşor mai mari ale pneurilor calde ⇒ ⚠.

⚠ ATENȚIE!

- **Verificați presiunea în pneuri cel puțin o dată pe lună. Este foarte important să verificați valoarea presiunii în pneuri. Dacă presiunea este prea ridicată sau prea scăzută, riscul de producere a accidentelor creşte, în special la viteze mari.**

⚠ ATENȚIE! Continuare

- **Un pneu poate exploda cu uşurință dacă presiunea este prea mică, cauzând un accident!**
- **La viteze mari constante, un pneu cu presiune insuficientă se comprimă mai mult. Astfel, pneul se încinge, ceea ce poate determina separarea profilului de rulare şi explozia pneului. Respectați întotdeauna valorile recomandate pentru presiunea în pneuri.**
- **Dacă presiunea în pneuri este prea mică sau prea mare, pneurile se vor uza prematur, iar comportamentul automobilului va fi afectat. Pericol de accident!**

Indicație pentru mediu

Pneurile umflate insuficient vor creşte consumul de carburant. ■

Sistemul de monitorizare a presiunii în pneuri

Sistemul de monitorizare a presiunii în pneuri verifică în permanență presiunea pneurilor.

Sistemul utilizează senzorii de turație ai roților cu ABS. Acesta acționează analizând viteza şi spectrul de frecvențe al fiecărei roți.

Pentru performanțe optime, utilizați pneuri originale SEAT. În plus, verificați şi reglați la intervale regulate presiunile pneurilor.

Ori de câte ori se modifică presiunile pneurilor sau se schimbă un pneu sau mai multe, sistemul trebuie resetat prin apăsarea comutatorului SET de pe consola centrală.

În cazul unei pierderi de presiune, sistemul avertizează şoferul prin intermediul unor simboluri şi mesaje pe afişajul panoului de instrumente. Sistemul utilizează programul ESP ⇒ pagina 204.

Rețineți că presiunea în pneuri depinde şi de temperatura acestora. Presiunea în pneuri se măreşte cu circa 0,1 bar la fiecare creştere cu 10°C a temperaturii pneurilor. În timpul rulării, pneurile se încălzesc, iar presiunea creşte proporțional. Din acest motiv, presiunea în pneuri trebuie reglată numai când acestea sunt reci (respectiv, când pneurile sunt aproximativ la nivelul temperaturii ambiante).

Pentru a asigura funcționarea corectă a sistemului de monitorizare a presiunii în pneuri, trebuie să verificați şi, dacă este cazul, să ajustați presiunea în pneuri la intervale regulate şi să stocați valorile corecte (de referință) în sistem.

Pe interiorul clapetei rezervorului de carburant există un autocolant cu valorile presiunii în pneuri.

ATENȚIE!

- **Nu reglați niciodată presiunea în pneuri când acestea sunt calde. În caz contrar, pneurile se pot deteriora sau pot exploda. Pericol de accident!**
- **Un pneu umflat insuficient este comprimat mai mult la viteze mari şi se încălzeşte excesiv. În aceste condiții, talonul pneului se poate desprinde sau pneul poate exploda. Pericol de accident!**

Indicație pentru mediu

Pneurile umflate insuficient vor creşte consumul de carburant şi uzura pneurilor. ■

Pierderea semnificativă de presiune din pneuri

Afişarea simbolului pentru pneuri (!) indică faptul că presiunea este insuficientă în cel puțin unul dintre pneuri.

– Opriți automobilul.
– Opriți motorul.
– Verificați pneul (pneurile).
– Dacă este necesar, schimbați roata.

Durata de viaţă a pneurilor

Durata de viaţă a pneurilor depinde de presiunea în pneuri, stilul de conducere şi modul de instalare.



Fig. 171 Indicatorii de uzură a suprafeţei de rulare

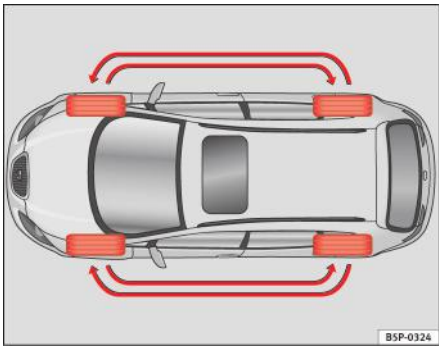

Fig. 172 Diagramă pentru schimbarea roţilor

Indicatorii de uzură

Pneurile originale ale automobilului dumneavoastră au “indicatori de uzură” ⇒ fig. 171 cu o înălţime de 1,6 mm de-a lungul suprafeţei de rulare. În funcţie de marcă, aceştia sunt în număr de şase până la opt, dispuşi la distanţe egale pe suprafaţa pneului. Marcajele de pe flancul pneului (de exemplu literele “TWI” sau alte simboluri) specifică poziţiile indicatorilor de uzură a suprafeţei de rulare. Prin lege, adâncimea minimă a profilului de rulare este de 1,6 mm (măsurată în depresiunile profilului de rulare lângă indicatorii de uzură). Pneurile uzate trebuie înlocuite. Cifrele pot diferi pentru modelele exportate ⇒ ⚠.

Presiunea în pneuri

Presiunea incorectă poate produce uzura prematură şi explozia pneului. Din acest motiv, presiunea în pneuri trebuie verificată cel puţin o dată pe lună ⇒ pagina 257.

Stilul de conducere

Abordarea bruscă a curbelor, accelerarea şi frânarea puternică accentuează uzura pneurilor.

Interschimbarea roţilor

Dacă pneurile din faţă sunt uzate considerabil mai mult decât cele din spate, se recomandă interschimbarea roţilor, în modul indicat ⇒ fig. 172. Astfel, toate pneurile vor avea aproximativ aceeaşi durată de viaţă.

Echilibrarea roţilor

Roţile automobilelor noi sunt echilibrate. Cu toate acestea, numeroşi factori care survin în conducerea normală pot cauza dezechilibrarea roţilor, producând vibraţii ale coloanei de direcţie.

În acest caz, roţile trebuie echilibrate pentru a se evita uzura excesivă a coloanei de direcţie, a suspensiei şi a pneurilor. De asemenea, o roată trebuie echilibrată după montarea unui pneu nou.

Alinierea incorectă a roților

Alinierea incorectă a roților produce o uzură excesivă a pneurilor, afectând siguranța automobilului. Dacă pneurile prezintă o uzură excesivă, este necesară verificarea alinierii roților la un centru de service autorizat.

ATENȚIE!

Există un pericol sporit de producere a accidentelor, dacă pneurile explodează în timpul conducerii!

- **Pneurile trebuie înlocuite cel mai târziu atunci când profilul de rulare este uzat până la nivelul indicatorilor. În caz contrar, puteți provoca un accident. Pneurile uzate nu au aderență bună la viteze mari pe şosele ude. Există de asemenea un risc mai mare de "acvaplanare"**
- **La viteze mari constante, un pneu cu presiune insuficientă se comprimă mai mult. Aceasta va cauza supraîncălzirea pneului. Ca urmare, se poate produce separarea profilului de rulare şi explozia pneului. Pericol de accident. Respectați întotdeauna valorile recomandate pentru presiunea în pneuri.**
- **Dacă pneurile prezintă uzură excesivă, este necesară verificarea trenului de rulare la un centru de service autorizat.**
- **Evitați contactul pneurilor cu substanțe chimice, cum ar fi uleiul, carburantul sau lichidul de frână.**
- **Jantele şi pneurile deteriorate trebuie înlocuite imediat!**

Indicație pentru mediu

Pneurile umflate insuficient vor creşte consumul de carburant. ■

Pneurile run-flat

Pneurile run-flat permit continuarea rulării în majoritatea cazurilor, chiar dacă unul din pneuri a fost perforat.

La automobilele echipate din fabrică cu pneuri run-flat[24)], pierderea de presiune din pneuri este indicată pe panoul de instrumente.

Conducerea cu pneuri run-flat (deplasarea în regim de urgență)

– Lăsați ESP/TCS (programul electronic de stabilitate) pornit sau activați-l ⇒ pagina 203.

– Continuați să conduceți cu atenție, la viteză redusă (maxim 80 km/h).

– Evitați manevrele bruşte şi virajele strânse.

– Evitați conducerea peste obstacole (de exemplu borduri) sau gropi.

– Verificați dacă sistemul ESP/TCS intervine des, dacă apare fum de la pneuri sau miros de cauciuc, dacă automobilul vibrează sau se aude un zgomot în timpul rulării. Opriți automobilul în oricare din aceste situații.

Pneurile run-flat au o etichetă pe taloane cu următoarea inscripție: "DSST", "Eufonia", "RFT", "ROF", "RSC", "SSR" sau "ZP".

Taloanele acestui tip de pneu sunt ranforsate. Când pneurile pierd aer, taloanele pneului mențin forma acestuia (conducere în regim de urgență). ▶

[24)] În funcție de versiune şi țară.

Pierderea de presiune din pneuri este indicată pe panoul de instrumente. Puteți rula maxim 80 km sau chiar mai mult în condiții favorabile (de exemplu cu sarcină uşoară).

Pneul deteriorat trebuie înlocuit cât mai curând posibil. Janta trebuie verificată într-un atelier specializat, pentru detectarea eventualelor deteriorări, şi înlocuită, dacă este necesar. Vă recomandăm să contactați un centru de service. Dacă sunt utilizate mai multe pneuri în condiții de urgență, acest fapt va reduce distanța care poate fi parcursă.

Începerea conducerii în condiții de urgență

Când pe panoul de instrumente se afişează pierdere de presiune, aceasta înseamnă că cel puțin un pneu rulează în condiții de urgență ⇒ ⚠.

Încheierea rulării în condiții de urgență

Nu conduceți automobilul dacă:

- unul dintre pneuri scoate fum,
- se simte miros de cauciuc,
- automobilul vibrează,
- există un zgomot trepidant.

Când devine imposibilă deplasarea, chiar şi cu pneuri run-flat?

- Dacă unul dintre pneuri a fost grav deteriorat într-un accident etc.

Dacă un pneu a fost grav deteriorat există riscul ca porțiuni din banda de rulare să se desprindă şi să provoace deteriorarea conductelor de carburant, conductelor de frână sau filtrului de carburant.

- Se recomandă oprirea automobilului în caz de vibrații puternice sau dacă roțile se încălzesc şi emană fum.

⚠ ATENȚIE!

În cazul rulării în situații de urgență, calitatea conducerii automobilului este afectată considerabil.

⚠ ATENȚIE! Continuare

- **Viteza maximă admisă de 80 km/h depinde de condițiile de drum şi meteorologice. În aceste condiții, respectați prevederile legale.**
- **Evitați abordarea bruscă a curbelor şi manevrele rapide şi frânați mai devreme decât în mod normal.**
- **Evitați conducerea peste obstacole (de exemplu borduri) sau gropi.**
- **În cazul conducerii cu unul sau mai multe pneuri în stare de urgență, calitatea conducerii automobilului este afectată şi există riscul de producere a unui accident.**

Indicație

- Pneurile run-flat nu se “dezumflă” când pierd presiune pentru că sunt susținute de taloanele ranforsate. În consecință, este posibil ca defectele pneului să nu fie detectate la o inspecție vizuală.
- În cazul rulării în condiții de urgență, pe roțile din față nu trebuie montate lanțuri antiderapante. ■

Pneurile şi jantele noi

Pneurile şi jantele noi trebuie rodate.

Pneurile şi jantele constituie o componentă esențială a designului automobilului. Pneurile şi jantele omologate de SEAT sunt adaptate special la caracteristicile automobilului şi au o contribuție majoră la o bună stabilitate pe şosea şi o manevrare sigură ⇒ ⚠.

Pneurile trebuie înlocuite cel puțin în perechi şi nu individual (de exemplu ambele pneuri din față sau ambele pneuri din spate). Cunoaşterea denu- ▶

mirii pneului facilitează alegerea pneurilor corecte. Pneurile radiale au denumirile marcate pe flanc, de exemplu:

195/65 R15 91T

Acest cod conține următoarele informații:

195 Lățimea pneului în mm
65 Raportul înălțime/lățime în %
R Construcția pneului: **R**adial
15 Diametrul jantei exprimat în inch
91 Indicele de sarcină
T Indicele de viteză

Pneurile pot oferi de asemenea următoarele informații:

- Un simbol al sensului de rotație
- “Reinforced (Ranforsat)” indică pneuri care suportă solicitări crescute.

Data de fabricație este de asemenea indicată pe flancul pneului (posibil doar pe fața interioară).

“DOT ... 1103 ...” înseamnă, de exemplu, că pneul a fost produs în săptămâna a 11-a din 2003.

Vă recomandăm să încredințați lucrările asupra pneurilor şi jantelor unui centru de service autorizat. Personalul acestuia este familiarizat cu procedura şi dispune de instrumentele şi piesele de schimb speciale necesare, precum şi de echipamentele adecvate pentru eliminarea pneurilor vechi.

Orice centru de service autorizat dispune de informații complete referitoare la cerințele tehnice pentru instalarea şi înlocuirea pneurilor, roților sau jantelor.

ATENȚIE!

- **Vă recomandăm să utilizați numai jante şi pneuri care au fost omologate de SEAT pentru modelul dumneavoastră. Nerespectarea acestei instrucțiuni poate afecta manevrabilitatea automobilului. Pericol de accident.**

ATENȚIE! Continuare

- **Evitați să utilizați pneuri mai vechi de şase ani. Dacă nu dispuneți de o altă alternativă, trebuie să conduceți în permanență încet şi cu atenție.**
- **Nu utilizați niciodată pneuri vechi sau de “provenienţă” necunoscută.**
- **Dacă sunt montate capace de roți, trebuie să vă asigurați că fluxul de aer al frânelor nu este restricționat. Acest lucru poate cauza supraîncălzirea frânelor.**
- **Pe toate cele patru roți trebuie montate pneuri radiale de acelaşi tip, dimensiune (circumferință de rulare) şi profil de rulare.**

Indicație pentru mediu

Pneurile vechi trebuie eliminate în conformitate cu legile țării în cauză.

Indicație

- Din rațiuni tehnice, în general nu este posibilă utilizarea roților unui alt automobil. Acest lucru se aplică şi roților cu acelaşi model. Utilizarea unor jante sau pneuri care nu au fost omologate de SEAT pentru modelul dumneavoastră poate invalida omologarea de tip a automobilului pentru conducerea pe drumurile publice.
- În cazul în care pneul de rezervă nu este identic cu cele montate pe automobil (de exemplu pneuri de iarnă), trebuie să îl utilizați numai o perioadă scurtă de timp şi să conduceți cu atenție suplimentară. Montați o roată normală pentru drum cât mai curând posibil. ■

Prezoanele roţilor

Prezoanele de roţi trebuie strânse la cuplul optim.

Designul prezoanelor de roţi este conceput pentru a se potrivi jantelor. Dacă sunt montate jante diferite, trebuie utilizate prezoane de roţi corecte, de lungime corespunzătoare şi cu formă adecvată a capetelor. Aceasta vă oferă siguranţa că roţile sunt montate sigur şi că sistemul de frânare funcţionează corect.

În anumite situaţii, este posibil să nu puteţi utiliza prezoane de roţi de la un alt automobil, chiar dacă este acelaşi model ⇒ pagina 230.

După înlocuirea roţilor, cuplul de strângere a prezoanelor de roaţi trebuie verificat imediat, cu ajutorul unei chei dinamometrice ⇒ ⚠. În cazul jantelor din oţel şi aliaj, cuplul indicat este de 120 Nm.

⚠ ATENŢIE!

Dacă prezoanele de roţi nu sunt strânse corect, roţile se pot slăbi în timpul conducerii. Pericol de accident.

- **Prezoanele de roţi trebuie să fie curate şi să se poată roti uşor. Nu aplicaţi niciodată ulei sau vaselină pe prezoane.**
- **Utilizaţi numai prezoanele aferente roţii.**
- **Dacă prezoanele de roţi sunt strânse la un cuplu prea redus, acestea se pot slăbi când automobilul este în mişcare. Pericol de accident! În cazul în care cuplul de strângere este prea mare, prezoanele de roţi şi filetul orificiilor corespunzătoare se pot deteriora.**

Avertizare!

La jantele din oţel şi din aliaj, cuplul de strângere recomandat pentru prezoanele de roţi este de 120 Nm. ■

Pneurile de iarnă

Pneurile de iarnă vor îmbunătăţi manevrabilitatea automobilului pe zăpadă şi gheaţă.

Pe timp de iarnă, aceste pneuri vor îmbunătăţi considerabil manevrabilitatea automobilului. Designul pneurilor de vară (lăţime, compuşii cauciucului, profilul suprafeţei de rulare) oferă aderenţă redusă în condiţii de zăpadă şi gheaţă.

Pneurile de iarnă trebuie umflate la o **presiune** cu 0,2 bar mai mare decât valoarea specificată pentru pneurile de vară (a se vedea eticheta de pe clapeta rezervorului).

Pneurile de iarnă trebuie montate pe toate cele patru roţi.

Informaţii referitoare la **dimensiunile permise ale pneurilor de iarnă** sunt disponibile în certificatul de înmatriculare. Utilizaţi numai pneuri de iarnă radiale. Toate dimensiunile pneurilor enumerate în documentaţia automobilului se aplică şi pneurilor de iarnă.

Pneurile de iarnă îşi pierd eficienţa când profilul de rulare este uzat până la o adâncime de 4 mm.

Indicele de viteză ⇒ pagina 261, „Pneurile şi jantele noi“ determină următoarele **limite de viteză** pentru pneurile de iarnă: ⇒ ⚠

Q maxim 160 km/h
S maxim 180 km/h
T maxim 190 km/h
H maxim 210 km/h

În unele ţări, automobilele care pot depăşi viteza nominală specificată pentru pneurile montate trebuie să aibă un autocolant adecvat amplasat în câmpul vizual al şoferului. Aceste autocolante sunt disponibile la un centru de service autorizat. Respectaţi cerinţele legale ale fiecărei ţări. ▶

Nu păstrați pneurile de iarnă montate pentru perioade de timp inutil de mari. Automobilele cu pneuri de vară sunt manevrate mai bine când drumurile nu sunt acoperite cu zăpadă şi gheață.

În cazul unei pene de cauciuc, vă rugăm să consultați notele referitoare la roata de rezervă ⇒ pagina 261, „Pneurile şi jantele noi“.

ATENȚIE!

Nu depășiți viteza maximă admisă pentru utilizarea pneurilor de iarnă. În caz contrar, acest lucru poate duce la deteriorarea pneurilor, antrenând implicit riscul de accident.

Indicație pentru mediu

În condiții de vreme bună, montați pneurile de vară. Acestea sunt mai silențioase, nu se uzează la fel de rapid şi reduc consumul de carburant. ■

Lanțurile antiderapante

Montarea lanțurilor antiderapante este permisă doar pe roțile față şi numai pentru pneuri 195/65R15 şi 205/55R16. Aceste pneuri pot fi echipate doar cu lanțuri antiderapante cu zale mici care nu ies în afară cu mai mult de15 mm ⇒ pagina 300.

Alte tipuri de pneuri pot fi echipate cu zale mici care nu ies în afară cu mai mult de 9 mm, inclusiv dispozitivul de tensionare.

Scoateți capacele butucilor de roată şi inelele ornamentale înainte de a monta lanțurile antiderapante. Din rațiuni de siguranță, pe prezoanele roților trebuie montate capace de siguranță, disponibile la orice centru de service autorizat.

ATENȚIE!

Lanțurile antiderapante trebuie strânse corect, conform instrucțiunilor producătorului. Astfel, lanțurile nu vor veni în contact cu pasajul roților.

Avertizare!

Lanțurile antiderapante trebuie demontate când conduceți pe şosele unde nu mai există zăpadă. În caz contrar, acestea vor afecta manevrabilitatea, vor deteriora pneurile şi se vor uza foarte rapid.

Indicație

- În anumite țări, limita de viteză pentru rularea cu lanțuri antiderapante este de 50 km/h. Respectați prevederile legale în vigoare din țara respectivă.
- Pentru mai multe informații privind dimensiunile adecvate ale jantelor, pneurilor şi lanțurilor antiderapante, consultați un centru de service autorizat. ■

Atunci când...

Trusa de scule, setul de pană şi roata de rezervă

Trusa de scule

Trusa de scule este amplasată sub podeaua portbagajului.

– Introduceți un deget sub platforma portbagajului şi ridicați-o.

– Scoateți trusa de scule din automobil.

Trusa de scule conține:

- Cricul*
- Cârligul de demontare a capacelor roților* sau a capacelor de butuc*
- Cheia pentru prezoanele de roți*
- Şurubelnița reversibilă cu mâner (ce poate fi utilizată şi ca o cheie hexagonală) pentru prezoanele de roți. Şurubelnița este o sculă multifuncțională.
- Inelul de remorcare
- Adaptorul pentru prezoane de roți antifurt*

Câteva dintre articolele de mai sus sunt furnizate numai pentru anumite modele / versiuni sau reprezintă dotări opționale.

ATENȚIE!

- **Nu utilizați capul hexagonal din mânerul şurubelniței pentru a strânge prezoanele de roți, deoarece nu le veți putea strânge la cuplul corect. Pericol de accident.**
- **Cricul furnizat de producător este proiectat exclusiv în vederea înlocuirii roților acestui model. Nu încercați niciodată să ridicați automobile mai grele sau alt tip de încărcături. Risc de rănire.**
- **Utilizați cricul numai pe suprafețe solide şi plane.**
- **Nu porniți niciodată motorul când automobilul este ridicat pe cric. Pericol de accident.**
- **Dacă este necesar să intrați sub automobil pentru a efectua anumite lucrări, acesta trebuie ridicat pe suporturi adecvate. În caz contrar, vă expuneți riscului de rănire.** ■

Roata de rezervă de uz temporar* (roată de urgență)

Roata de rezervă de dimensiuni reduse (roata de rezervă pentru automobilele fără kit reparație pneuri în caz de pană) trebuie utilizată numai în caz de necesitate.

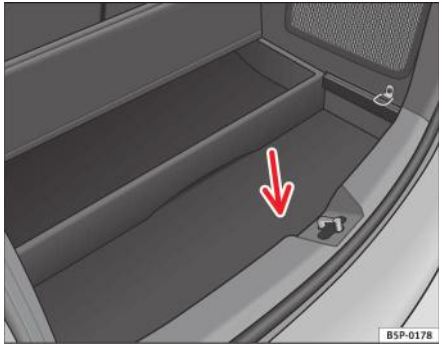

Fig. 173 Portbagajul. Acces la roata de rezervă

Roata de rezervă pentru uz temporar este amplasată sub podeaua portbagajului şi este fixată cu o piuliță fluture.

Instrucțiuni de utilizare a roții de rezervă de uz temporar

În cazul în care aveți o pană de cauciuc, roata de rezervă de uz temporar este proiectată exclusiv pentru utilizarea temporară, până în momentul în care ajungeți la un atelier. Aceasta trebuie înlocuită în cel mai scurt timp, cu o roată de dimensiuni standard.

Atunci când instalați roata de rezervă de uz temporar, rețineți următoarele restricții. Această roată de rezervă a fost proiectată special pentru automobilul dumneavoastră şi, prin urmare, nu poate fi înlocuită cu roata de rezervă a unui alt automobil.

Niciun alt tip de pneu (pneuri normale de iarnă sau de vară) nu poate fi montat pe janta roții de rezervă de uz temporar.

Lanțurile antiderapante

Din motive tehnice, lanțurile antiderapante **nu** trebuie instalate pe roata de rezervă de uz temporar.

Dacă aveți pană de cauciuc la una din *roțile din față* când utilizați lanțurile antiderapante, montați roata de rezervă de uz temporar în locul unei roți din spate. Utilizați apoi roata astfel demontată pentru a înlocui roata din față cu pană; în acest caz, puteți instala din nou lanțurile antiderapante.

ATENȚIE!

- **Presiunea în pneuri trebuie verificată şi corectată în cel mai scurt timp. Presiunea în situații de urgență a pneurilor pentru dimensiunile 125/70R16 125/70R18 135/90R16 este 4,2 bar; pentru toate celelalte dimensiuni ale pneurilor, consultați eticheta de pe clapeta rezervorului de carburant. În caz contrar, puteți provoca un accident.**
- **Nu depășiți viteza de 80 km/h. La viteze mai mari, puteți provoca un accident.**
- **Evitați accelerările bruşte, frânările puternice şi virajele în forță. Pericol de accident.**
- **Nu utilizați niciodată două sau mai multe roți de rezervă de uz temporar în acelaşi timp; în caz contrar, puteți provoca un accident.**
- **Niciun alt tip de pneu (pneuri normale de iarnă sau de vară) nu poate fi montat pe janta roții de rezervă de uz temporar.** ■

Setul de pană*

Setul de pană (pentru automobilele ce nu sunt echipate cu roată de rezervă) este amplasat sub podeaua portbagajului.

Automobilul dumneavoastră este echipat cu un sistem de mobilitate a pneurilor “setul de pană”.

Setul de pană constă dintr-un recipient cu agent de etanşare pentru repararea perforaţiilor pneurilor şi un **compresor**, utilizat pentru generarea presiunii necesare în pneuri. Cu ajutorul acestui set, puteţi etanşa perforaţii de până la 4 mm apărute datorită pătrunderii unor corpuri străine în pneuri.

Indicaţie

- Dacă un pneu perforat nu poate fi reparat cu ajutorul agentului de etanşare, consultaţi un atelier autorizat. ■

Înlocuirea roţilor

Operaţiunile de pregătire

Mai jos, sunt enumerate operaţiunile care trebuie efectuate înainte de înlocuirea unei roţi.

– În cazul în care aveţi o pană de cauciuc sau un pneu perforat, parcaţi automobilul cât mai departe posibil de trafic. În acest scop, alegeţi o suprafaţă plană.

– Toţi pasagerii trebuie să părăsească automobilul. Aceştia trebuie să aştepte într-un loc sigur (de exemplu în spatele barierei de siguranţă de pe marginea şoselei).

– Opriţi motorul. Aprindeţi luminile de avarie.

– Acţionaţi ferm **frâna de mână**.

– Selectaţi **viteza întâi** sau mutaţi maneta schimbătorului în poziţia **P** la automobilele cu cutie de viteze automată.

– În cazul în care tractaţi o remorcă, desprindeţi bara de remorcare din cuplaj.

– Scoateţi **trusa de scule** şi **roata de rezervă** din portbagaj.

ATENŢIE!

Aprindeţi luminile de avarie şi instalaţi triunghiul reflectorizant în poziţia corectă. Aceste operaţiuni au drept scop siguranţa dumneavoastră, precum şi avertizarea celorlalţi participanţi la trafic.

Avertizare!

În cazul în care sunteţi nevoit să schimbaţi roata automobilului în pantă, blocaţi roata aflată în poziţie opusă celei care urmează a fi înlocuită, amplasând sub aceasta o piatră sau un obiect similar, pentru a preveni deplasarea accidentală a automobilului.

Indicaţie

În aceste condiţii, respectaţi prevederile legale. ■

Înlocuirea unei roți

Pentru a înlocui o roată, urmați procedura descrisă mai jos.

– Scoateți **capacul roții**. Consultați, de asemenea ⇒ fig. 174

– Slăbiți **prezoanele roții**.

– **Ridicați** automobilul, amplasând cricul în zona corespunzătoare

– **Demontați** roata şi apoi **montați** roata de rezervă

– **Coborâți** automobilul.

– Strângeți **ferm** prezoanele de roți cu ajutorul cheii

– Montați **capacul butucului**. ■

După înlocuirea unei roți

După înlocuirea unei roți, este necesară efectuarea altor câteva operațiuni.

– Amplasați cricul şi trusa de scule în portbagaj.

– Amplasați roata cu pneul perforat în portbagaj şi fixați-o corespunzător.

– Verificați în cel mai scurt timp presiunea din pneul roții instalate.

– După înlocuirea roții, cuplul de strângere a prezoanelor acesteia trebuie verificat imediat cu ajutorul unei chei dinamometrice. Cuplul de strângere indicat trebuie să fie de 120 Nm.

Indicație

- Dacă observați că prezoanele de roți sunt ruginite şi dificil de rotit atunci când schimbați o roată, acestea trebuie înlocuite înainte de verificarea cuplului de strângere.
- Din motive de siguranță conduceți la viteze moderate, până la verificarea cuplului de strângere a prezoanelor de roți. ■

Capacele de roți

Pentru a avea acces la prezoanele roților, este necesar să demontați capacele acestora.



Fig. 174 Înlocuirea unei roți: Demontarea capacului butucului

Demontarea

– Introduceți **cârligul de demontare** din trusa de scule în inelul indicat, amplasat pe unul din capacele orificiilor pentru prezoane ale capacului roții ⇒ pagina 268, fig. 174.

– Scoateți **capacul butucului**. ■

Capacele roților*

Pentru a avea acces la prezoanele unei roți, este necesar să demontați capacul acesteia

Demontarea

– Îndepărtați capacul roții cu ajutorul cârligului de sârmă.

– Introduceți cârligul într-unul din orificiile capacului.

Montarea

– Fixați capacul roții pe jantă, apăsându-l cu fermitate. Apăsați mai întâi în zona orificiului pentru supapă. Apoi, apăsați capacul pe jantă până ce acesta se fixează pe întreaga sa circumferință. ■

Slăbirea prezoanelor de roți

Prezoanele de roți trebuie slăbite înainte de ridicarea automobilului pe cric.



Fig. 175 Înlocuirea unei roți: slăbiți prezoanele de roți

Slăbirea

– Introduceți **cheia hexagonală** până la capăt pe prezon.

– Prindeți cheia de celălalt capăt şi rotiți-o aproximativ o tură spre **stânga** ⇒ fig. 175.

Strângerea

– Introduceți cheia hexagonală până la capăt pe prezon.

– Prindeți cheia de celălalt capăt şi rotiți-o în sens orar până ce prezonul este strâns ferm.

– Pentru a desface sau a strânge prezoanele de roți antifurt, veți avea nevoie de un adaptor.

ATENȚIE!

Înainte de a ridica automobilul pe cric, slăbiți prezoanele rotindu-le aproximativ o tură. Prezoanele nu trebuie slăbite mai mult; în caz contrar, puteți provoca un accident.

Indicație

- Nu utilizați capul hexagonal din mânerul şurubelniței pentru a strânge sau slăbi prezoanele roților.
- În cazul în care prezoanele sunt strânse prea mult, le puteți slăbi apăsând cu grijă pe capătul cheii cu piciorul. Sprijiniți-vă de automobil pentru a vă menține echilibrul. ■

Ridicarea automobilului

Pentru a demonta o roată, este necesar să ridicați automobilul cu ajutorul cricului.

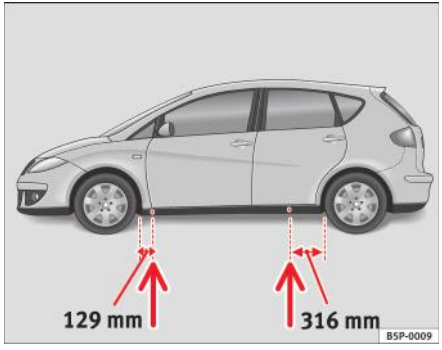

Fig. 176 Puncte de amplasare a cricului



Fig. 177 Instalarea cricului

– Localizați punctul de amplasare a cricului, aflat sub pragul uşii corespunzătoare roții ce urmează a fi înlocuită ⇒ fig. 176.

– Aşezați cricul sub punctul de amplasare al acestuia şi rotiți manivela până ce brațul cricului se află direct sub nervura verticală de sub pragul uşii.

– Amplasați cricul astfel încât brațul acestuia să se fixeze în jurul nervurii de sub pragul uşii; placa aflată la baza cricului trebuie să se sprijine pe sol, pe întreaga sa suprafață ⇒ fig. 177.

– Ridicați cricul până ce roata cu pneul perforat nu se mai sprijină pe pământ.

Punctele de amplasare a cricului sunt marcate prin canalele aflate în fața şi în spatele pragurilor uşilor ⇒ fig. 176. Există doar un punct de amplasare a cricului pentru fiecare roată. Nu amplasați cricul în alte puncte. ▶

Amplasarea cricului pe o **suprafață instabilă** poate duce la alunecarea automobilului de pe cric. Prin urmare, cricul trebuie amplasat pe o suprafață solidă şi stabilă. Utilizați o placă-suport mai stabilă, de dimensiuni mari, dacă este necesar. Atunci când instalați cricul pe suprafețe dure şi alunecoase (de exemplu pe caldarâm), utilizați un covoraş de cauciuc sau un obiect similar pentru a preveni alunecarea cricului.

ATENȚIE!

- **Luați toate măsurile necesare pentru a împiedica alunecarea cricului. În caz contrar, puteți provoca un accident.**
- **Caroseria automobilului se poate deteriora, dacă amplasați cricul în alte locuri decât punctele indicate. Există de asemenea riscul de rănire, deoarece cricul poate aluneca, în cazul în care nu este fixat corect.** ■

Demontarea şi montarea roților

Pentru a demonta şi monta o roată, este necesară efectuarea următoarelor operațiuni.



Fig. 178 Înlocuirea unei roți: Capul hexagonal din mânerul şurubelniței, pentru slăbirea prezoanelor de roți

După slăbirea prezoanelor roții şi ridicarea automobilului pe cric, înlocuiți roata conform procedurii de mai jos:

Demontarea unei roți

– Desfaceți prezoanele cu ajutorul **cheii hexagonale** incluse în mânerul şurubelniței (din trusa de scule) şi amplasați-le pe o suprafață curată ⇒ fig. 178.

Montarea unei roți

– Pentru a înşuruba şi strânge uşor prezoanele roții, utilizați cheia hexagonală inclusă în mânerul şurubelniței.

Prezoanele roții trebuie să fie curate şi să poată fi rotite cu uşurință. Înainte de a monta roata de rezervă, verificați starea roții şi a suprafețelor de montare a butucului acesteia. Asigurați-vă că aceste suprafețe sunt curate înainte de a monta roata.

Utilizați capul hexagonal din mânerul şurubelniței pentru a roti mai uşor prezoanele roții. Scoateți tija reversibilă a şurubelniței, pentru a putea utiliza cheia hexagonală din mânerul acesteia.

În cazul în care utilizați pneuri cu sens unic de rotație, notați acest sens.

Indicație

Nu utilizați capul hexagonal din mânerul şurubelniței pentru a strânge sau slăbi prezoanele roților. ■

Prezoanele de roți antifurt*

Pentru a desface sau a strânge prezoanele de roți antifurt, veți avea nevoie de un adaptor special.

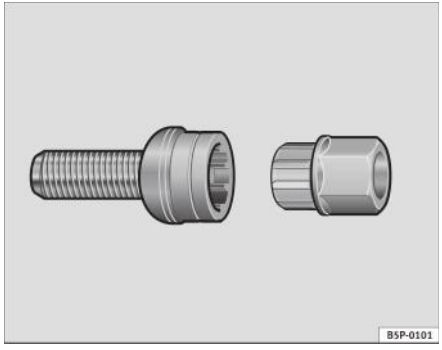

Fig. 179 Prezonul de roată antifurt

– Introduceți adaptorul pe prezon şi împingeți până la capăt ⇒ fig. 179.

– Introduceți cheia hexagonală până la capăt pe adaptor.

– Strângeți sau slăbiți prezonul, după caz.

Codul de eroare

Codul prezoanelor de roți antifurt este indicat pe partea din față a adaptorului.

Notați şi păstrați codul într-un loc sigur, întrucât acesta vă este necesar pentru a obține un duplicat al adaptorului de la un centru de service autorizat. ■

Pneurile cu sens unic de rotație

Pneurile cu sens unic de rotație trebuie instalate astfel încât acest sens să fie respectat.

Sensul de rotație al unui pneu este indicat de săgețile aflate pe flancul acestuia. Respectați întotdeauna sensul de rotație indicat atunci când montați o roată. Acest lucru este important pentru ca pneul respectiv să ofere o aderență maximă, evitând, în acelaşi timp, zgomotul excesiv, uzura suplimentară a suprafeței de rulare şi acvaplanarea.

Dacă, într-o situație de urgență, trebuie să montați roata de rezervă astfel încât să se rotească în sens opus celui indicat, conduceți cu deosebită grijă. Pneul respectiv nu va oferi performanțe maxime. Fiți extrem de precaut atunci când conduceți pe carosabil umed.

Pentru a beneficia de toate avantajele oferite de pneurile cu suprafețe de rulare de acest tip, înlocuiți în cel mai scurt timp pneul perforat, astfel încât noul pneu să se poată roti în sensul indicat. ■

Setul de pană* (Sistemul de mobilitate a pneurilor)

Informații generale şi instrucțiuni de siguranță

Automobilul este dotat cu un set de reparare în caz de pană: **sistemul de mobilitate a pneurilor**.

În cazul perforării unui pneu, puteți folosi **agentul de etanşare** şi **compresorul de aer**, depozitate sub podeaua portbagajului.

Sistemul de mobilitate a pneurilor va etanşa eficient perforațiile cu un diametru de până la 4 mm cauzate de pătrunderea unui corp străin.

Nu este necesară îndepărtarea corpului străin din pneu.

Instrucțiunile privind agentul de etanşare se află pe recipientul acestuia.

Instrucțiunile pentru utilizarea corectă a compresorului de aer sunt incluse într-o broşură suplimentară.

ATENȚIE!

- **Nu încercați să reparați o pană cu agent de etanşare dacă pneul s-a deteriorat datorită conducerii automobilului cu pneul dezumflat.**
- **Respectați întotdeauna cu atenție avertismentele şi urmați instrucțiunile privind compresorul şi agentul de etanşare.**
- **Nu depăşiți viteza de 80 km/h, evitați accelerarea sau frânarea puternică şi manevrele bruşte de virare.**
- **Pneurile care au fost reparate cu agent de etanşare sunt adecvate numai pentru utilizarea temporară pe o perioadă scurtă de timp. Prin urmare, vă rugăm să conduceți cu atenție până la primul atelier autorizat.**

Indicație pentru mediu

Recipientele cu agent de etanşare folosite trebuie eliminate apelând la un centru de specialitate.

Indicație

- În caz că se scurge agentul de etanşare, lăsați-l să se usuce. După ce se usucă îl puteți îndepărta ca pe o folie.
- Respectați data de expirare menționată pe recipientul cu agent de etanşare. Apelați la un atelier autorizat pentru înlocuirea agentului de etanşare.
- Dacă un pneu perforat nu poate fi reparat cu ajutorul agentului de etanşare, consultați un atelier autorizat. ■

Operațiunile de pregătire

Înainte de repararea unui pneu trebuie luate anumite măsuri.

– În cazul în care aveți o pană de cauciuc sau un pneu perforat, parcați automobilul cât mai departe posibil de trafic.

– Acționați ferm **frâna de mână**.

– Cuplați **viteza întâi** sau deplasați maneta selectorului în poziția **P**.

– Toți pasagerii trebuie să **părăsească** automobilul. Aceştia trebuie să aştepte într-un loc sigur (de exemplu în spatele barierei de siguranță de pe marginea şoselei).

– Verificați dacă perforația poate fi etanşată cu ajutorul Sistemului de mobilitate a pneurilor - a se vedea secțiunea “Informații generale şi instrucțiuni de siguranță.”

– Deşurubați capacul ventilului pneului afectat.

– Scoateți **setul de pană** din portbagaj.

ATENȚIE!

Aprindeți luminile de avarie şi instalați triunghiul reflectorizant în poziția corectă. Aceste operațiuni au drept scop siguranța dumneavoastră, precum şi avertizarea celorlalți participanți la trafic.

Avertizare!

Dacă parcați automobilul în pantă pentru a repara un pneu perforat, luați măsuri suplimentare de precauție.

Indicație

În aceste condiții, respectați prevederile legale. ■

Repararea pneurilor

Următoarele secțiuni prezintă procedurile de reparare a unui pneu perforat.

Utilizarea agentului de etanşare

– Instrucțiunile de pe recipient oferă informații detaliate cu privire la utilizarea agentului de etanşare.

Umflarea pneului.

– Scoateți compresorul de aer şi furtunul din recipient.

– Înşurubați piulița de fixare pe supapă.

– Conectați cablul compresorului la o priză de 12 V.

– Porniți compresorul şi monitorizați presiunea indicată de manometru.

Finalizarea reparației

– Deconectați furtunul compresorului de la supapă.

– Fixați căpăcelul ventilului.

– Scoateți cablul compresorului din priză.

– Amplasați toate sculele înapoi în locul de depozitare dedicat.

Indicație

- Dacă automobilul dispune de funcția de control al presiunii în pneuri, introduceți noile presiuni ale pneurilor de la butonul SET de pe consola centrală.
- Compresorul nu trebuie să funcționeze niciodată mai mult de 6 minute. ■

Siguranțele

Înlocuirea unei siguranțe

Siguranțele arse trebuie înlocuite

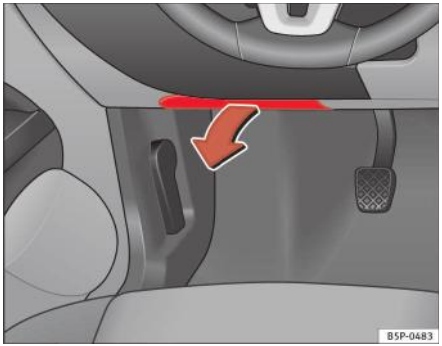

Fig. 180 Partea stângă a planşei de bord: Capacul cutiei cu siguranțe

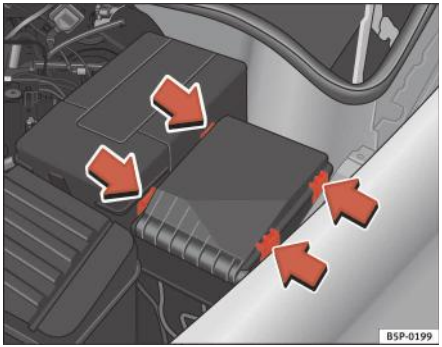

Fig. 181 Capacul cutiei cu siguranțe din compartimentul motor

Capacul cutiei cu siguranțe de sub volan

– Luați contactul şi opriți componenta electronică defectă.

– Identificați siguranța corespunzătoare consumatorului electric afectat ⇒ pagina 277.

– Luați clema de plastic de pe interiorul capacului cutiei cu siguranțe, fixați-o pe siguranța arsă şi scoateți siguranța.

– Înlocuiți siguranța arsă (a cărei bandă metalică va fi topită) cu o siguranță nouă, cu amperaj identic.

Capacul cutiei cu siguranțe din compartimentul motor

– Luați contactul şi dezactivați componenta electrică afectată.

– Ridicați capacul cutiei cu siguranțe din compartimentul motor apăsând clemele spre centrul capacului ⇒ fig. 181.

– Identificați siguranța arsă ⇒ pagina 277.

– Luați clema de plastic de sub capacul cutiei cu siguranțe (din capătul din stânga al planşei de bord), fixați-o pe siguranța arsă şi scoateți siguranța.

– Înlocuiți siguranța arsă (a cărei bandă metalică va fi topită) cu o siguranță nouă, cu amperaj identic.

– Instalați cu grijă capacul cutiei cu siguranțe şi asigurați-vă că nu poate pătrunde apă sub capac.

Fiecare circuit electric al automobilului este protejat prin intermediul siguranțelor. Siguranțele sunt amplasate sub două capace aflate la capătul din stânga al planşei de bord şi în partea stângă a compartimentului motor.

Geamurile cu acționare electrică sunt protejate prin intermediul unor **disjunctoare**. Acestea se resetează automat la câteva secunde după dispariția suprasarcinii (cauzată de exemplu de acționarea unor geamuri înghețate).

Codul de culoare al siguranțelor

Culoare	Amperaj
Maro deschis	5
Roşu	10
Albastru	15
Galben	20
Natural (alb)	25
Verde	30
Portocaliu	40
Roşu	50
Alb	80
Albastru	100
Gri	150
Violet	200

ATENȚIE!

Nu “reparați” niciodată siguranțele arse şi nu le înlocuiți cu siguranțe ce au un amperaj mai mare. În caz contrar, puteți provoca un incendiu. De asemenea, acest lucru poate duce la deteriorarea altor componente ale sistemului electric.

Indicație

- În cazul în care o siguranță instalată de curând se arde, încredințați verificarea sistemului electric unui atelier autorizat, în cel mai scurt timp.
- În cazul în care înlocuiți o siguranță arsă cu o siguranță ce are un amperaj mai mare, puteți cauza defectarea unei alte componente a sistemului electric.
- Păstrați întotdeauna în automobil câteva siguranțe de rezervă. Acestea pot fi procurate de la dealerii autorizați SEAT.
- În plus față de siguranțele listate în tabelul următor, mai sunt şi alte siguranțe care trebuie înlocuite la atelierul centrului de service. ■

Siguranțele din partea stângă a planşei de bord

Siguranțele

Număr	Consumator	Amperaj
1	Rezervă	
2	Rezervă	
3	Rezervă	
4	Rezervă	
5	Rezervă	
6	Rezervă	
7	Rezervă	
8	Rezervă	
9	Airbagul	5
10	Intrare RSE (ecranul de pe plafon)	10
11	Rezervă	
12	Farul xenon stânga	10
13	Panoul de instrumente (nivelul uleiului)/ Instalația modulului de comandă (BCM)/ Sistemul de încălzire / ABS, ESP/ Asistența la parcare/ Gateway/ Debitmetrul	5
14	Transmisia/ Servodirecția/ Senzorul lămpilor de frână/ Remorca/ ABS, ESP/ Cuplajul Haldex/ Comutatorul de lumini	10
15	Parbrizul încălzit/ Iluminarea instrumentelor/ Modulul de comandă a sistemului de diagnoză/ Sistemul de management al motorului/ Sistemul de încălzire suplimentar/ Farurile AFS/ Asistența la parcare	10
16	Farul xenon dreapta	10
17	Sistemul de management al motorului / Sistemul RSE cu funcție START STOP	10
18	Combi / manetele cu START STOP	5
19	Sistemul de navigație/ radioul cu START STOP	15
20	Funcția Park Pilot (asistență la parcare) / Maneta schimbătorului / Modulul de comandă ESP	10
21	Rezervă	
22	Senzorul volumetric al alarmei/ Sirena alarmei	5
23	Sistemul de diagnoză/ Senzorul de ploaie/ Comutatorul de lumini	10
24	Sistemul de asistență preinstalare cârlig de remorcare	15
25	Rezervă	
26	Pompa de vid	20
27	Alimentarea RSE (afişaj pe plafon) fără funcție START STOP	10
28	Motorul ştergătorului lunetei	20
29	Rezervă	
30	Bricheta/ priza	20
31	Rezervă	
32	Rezervă	
33	Sistemul de încălzire	40
34	Rezervă	

Număr	Consumator	Amperaj
35	Rezervă	
36	Rezervă	
37	Rezervă	
38	Rezervă	
39	Modulul de control al remorcii (cuplajul)	15
40	Unitatea de control al remorcii (lămpile de semnalizarea schimbării direcției, de frână şi partea stângă)	20
41	Unitatea de control al remorcii (lampa de ceață, lampa de marşarier şi partea dreaptă)	20
42	Instalația modulului de comandă BCM	20
43	Preechiparea pentru tractarea unei remorci	40
44	Luneta încălzită	25
45	Geamurile cu acționare electrică (față)	30
46	Geamurile cu acționare electrică spate	30
47	Motorul (unitatea de control a nivelului de carburant, releul pentru benzină)	15
48	Reglajele de confort	20
49	Comenzile sistemului de încălzire	40
50	Sistemul de încălzire a scaunelor	30
51	Trapa	20
52	Sistemul de spălare a farurilor	20
53	Sistemul de asistență preinstalare cârlig de remorcare	20
54	Taxi (alimentare taximetru)	5
55	Sistemul de asistență preinstalare cârlig de remorcare	20
56	Taxi (alimentare taximetru)	15
57	Alimentarea telefonului cu funcție START STOP	10
58	Modulul de comandă a sistemului de închidere centralizată	30

Câteva dintre componentele electrice de mai sus sunt furnizate numai pentru anumite modele/versiuni sau reprezintă dotări opționale.

Rețineți că lista de mai sus conține toate datele disponibile în momentul tipăririi, însă acestea ar putea suporta modificări. În cazul apariției unor discrepanțe, consultați autocolantul de pe interiorul capacului cutiei cu siguranțe, pentru a obține informații corecte referitoare la automobilul dumneavoastră. ■

Schema de amplasare a siguranțelor, compartimentul motor, partea stângă

Siguranțele

Număr	Consumator	Amperaj
1	Ştergătoarele de parbriz	20
2	Cutia de viteze DQ200	30
3	Modulul de control al cablurilor	5
4	Sistemul ABS	20
5	Cutia de viteze AQ	15
6	Panoul de instrumente/ Coloana de direcție	5

Număr	Consumator	Amperaj
7	Cheia de contact	40
8	Radioul	15
9	Telefonul/ Sistemul de navigație TomTom	5
10	Sistemul de management al motorului	5
	Sistemul de management al motorului	10
11	Rezervă	
12	Unitatea electronică de comandă	5
13	Alimentarea modulului de injecție al motorului pe benzină	15
	Alimentarea modulului de injecție al motorului diesel	30
14	Bobina	20
15	Sistemul de management al motorului	5
	Releul pompei	10
16	Iluminarea - partea dreaptă	30
17	Claxonul	15
18	Rezervă	
19	Curățarea	30
20	Pompa de apă	10
	Pompa senzorului de presiune pentru motorul 1.8	20
21[a)]	Sonda lambda	15
22	Pedala de frână, senzorul de turație	5
23[a)]	Sistemul de management al motorului	5
	Sistemul de management al motorului	10
	Sistemul de management al motorului	15
24	AKF, supapa cutiei de viteze	10
25[a)]	Pompa ABS	40
26	Iluminarea - partea stângă	30
27[a)]	Sistemul de management al motorului	40
	Sistemul de management al motorului	50
28	Rezervă	
29[a)]	Geamurile cu acționare electrică (față - spate)	50
	Geamurile cu acționare electrică (față)	30
30	Cheia de contact	50

a) Amperajul conform motorizării

Înlocuirea becurilor

Instrucțiuni generale

Înainte de a înlocui un bec, deconectați componenta defectă.

Nu atingeți sticla becului. Urmele de amprente se evaporă la temperaturi ridicate, cauzând reducerea duratei de viață a becului şi apariția condensului pe suprafața reflectorizantă a lămpii, reducându-i astfel eficiența.

Înlocuiți becurile arse exclusiv cu becuri de acelaşi tip. Pe fiecare bec este indicat tipul acestuia, fie pe sticlă, fie pe soclu.

Este indicat să păstrați câteva becuri de rezervă în automobil. Trebuie să aveți în automobil cel puțin următoarele becuri de rezervă, care sunt esențiale pentru siguranța rutieră.

Farurile

Faza scurtă - H7

Faza lungă - H1

Lampa de poziție - W5W

Lămpi de semnalizare a schimbării direcției - PY21W

Faruri cu xenon[25)]/adaptive*

Faza scurtă şi faza lungă - D1S[26)]

Luminile de zi - P21W SLL

Lampa de poziție W5W

Lămpi de semnalizare a schimbării direcției PY21W

Proiectoarele de ceață

Proiectoarele de ceață - H3

Lampa spate superioară

Lampa de poziție/ stop - P21W[27)]

Lămpi de semnalizare a schimbării direcției - R10W

Lampa spate inferioară

Lampa de ceață - P21W

Lampa de marşarier - P21W

Lămpile laterale de semnalizarea schimbării direcției

Lămpile laterale de semnalizarea schimbării direcției - W5W

Lampa plăcuței de înmatriculare

Lampa plăcuței de înmatriculare - C5W

Indicație

- În funcție de condițiile meteorologice (frig sau umezeală), farurile, lămpile de ceață, lămpile spate şi lămpile de semnalizare a schimbării direcției se pot aburi temporar. Acest lucru nu influențează durata de viață a sistemului de iluminat. După aprinderea luminilor, suprafața prin care este proiectat fasciculul de lumină se va dezaburi rapid. Cu toate acestea, este posibil ca marginile să rămână aburite.
- Vă rugăm să verificați la intervale regulate dacă toate luminile automobilului (în special luminile exterioare) funcționează corect. Acest lucru nu este numai în interesul propriei dumneavoastră siguranțe, ci şi în al tuturor celorlalți participanți la trafic.
- Având în vedere dificultatea accesului la lămpi, încredințați înlocuirea becurilor unui dealer autorizat SEAT. Vă oferim, totuşi, instrucțiuni de înlocuire a becurilor, exceptând becurile proiectoarelor de ceață* şi lămpilor interioare. ■

25) Pentru acest tip de faruri, becurile trebuie înlocuite numai de către un dealer autorizat SEAT, având în vedere necesitatea demontării unor elemente complexe şi a resetării sistemului automat de control integrat.

26) Becurile Xenon oferă o intensitate a luminii de 2,5 ori mai mare şi au o durată de viață de 5 ori mai mare decât becurile cu halogen, ceea ce înseamnă că, exceptând situațiile speciale, acestea nu vor trebui înlocuite pe întreaga durată de viață a automobilului.

27) Becuri cu filament unic şi reglare electronică pentru lămpile de poziție. Becurile arse nu se vor aprinde, indiferent de poziție.

Becurile farurilor

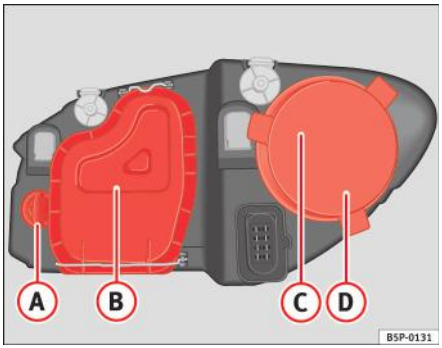

Fig. 182 Becurile farurilor

(A) Lămpi de semnalizare a schimbării direcției
(B) Faruri fază scurtă
(C) Farurile fază lungă
(D) Lămpile de poziție laterale ■

Becurile lămpilor de semnalizare a schimbării direcției

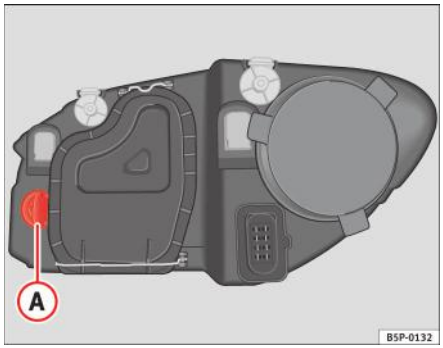

Fig. 183 Lămpi de semnalizare a schimbării direcției

– Ridicați capota.

– Rotiți soclul lămpii ⇒ fig. 183 (A) în sens antiorar şi trageți-l în afară.

– Scoateți becul apăsând pe soclul becului şi rotindu-l în acelaşi timp către stânga.

– Pentru montare, urmați procedura de mai sus în ordine inversă. ■

Farurile fază scurtă

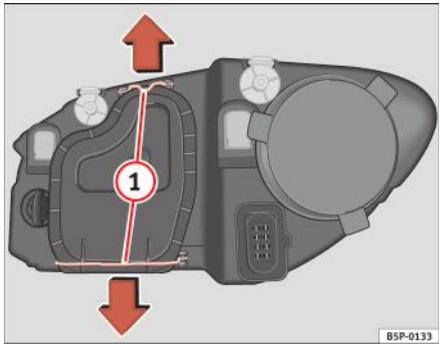

Fig. 184 Faruri fază scurtă

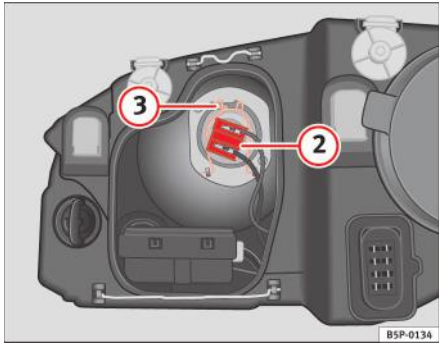

Fig. 185 Faruri fază scurtă

– Ridicați capota.

– Deplasați clemele ⇒ fig. 184 (1) în sensul săgeții şi scoateți capacul.

– Scoateți conectorul ⇒ fig. 185 (2) din bec.

– Deconectați resortul de fixare ⇒ fig. 185 (3) apăsându-l în interior şi către dreapta.

– Scoateți becul şi instalați noul bec astfel încât muchia plăcii de montare să fie poziționată pe decupajul lămpii. ■

Farurile fază lungă

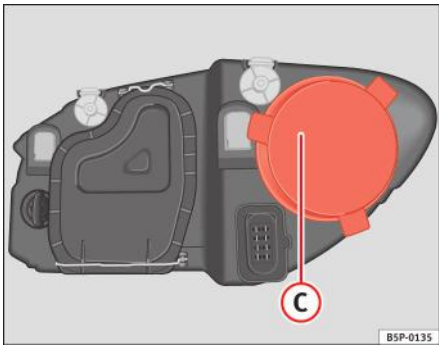

Fig. 186 Farurile fază lungă

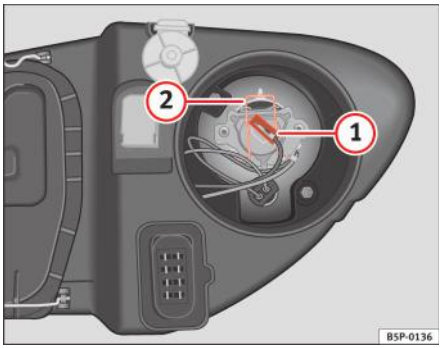

Fig. 187 Farurile fază lungă

– Ridicați capota.

– Scoateți capacul ⇒ fig. 186 (C) trăgându-l în afară.

– Scoateți conectorul ⇒ fig. 187 (1) din bec.

– Deconectați resortul de fixare ⇒ fig. 187 (2) apăsându-l în interior şi către dreapta.

– Scoateți becul şi instalați noul bec astfel încât să fie poziționat corespunzător în decupajul lămpii.

– Pentru montare, urmați procedura de mai sus în ordine inversă. ■

Lămpile de poziție laterale

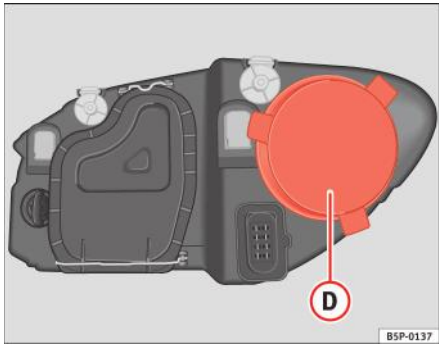

Fig. 188 Lămpile de poziție laterale

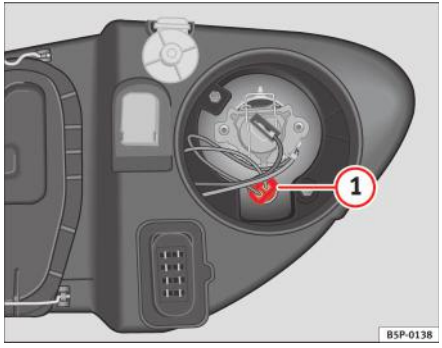

Fig. 189 Lămpile de poziție laterale

– Ridicați capota.

– Scoateți capacul ⇒ fig. 188 (D) trăgându-l în afară.

– Scoateți soclul becului ⇒ fig. 189 (1).

– Înlocuiți becul trăgându-l în exterior şi introducând noul bec.

– Pentru montare, urmați procedura de mai sus în ordine inversă. ■

Lămpile spate

- Lămpile de poziție laterale
- Lămpile de frână
- Lămpi de semnalizare a schimbării direcției
- Lămpile de marşarier
- Lampa de ceață spate ■

Lămpile de poziție laterale şi cele de frână

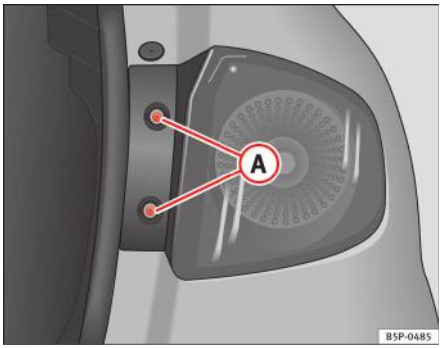

Fig. 190 Lămpile de poziție laterale şi cele de frână

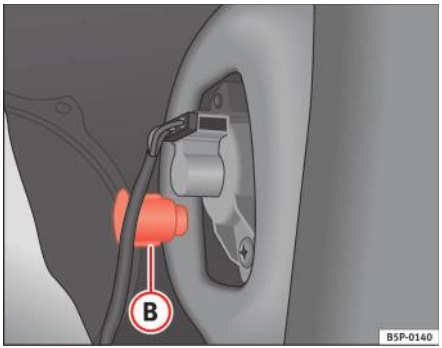

Fig. 191 Lămpile de poziție laterale şi cele de frână

– Deschideți hayonul.

– Scoateți şuruburile ⇒ fig. 190 (A).

– Îndepărtați capacul panoului lateral al portbagajului.

– Deşurubați dispozitivul de plastic ⇒ fig. 191 (B) ce asigură lampa spate. Puteți slăbi dispozitivul de fixare introducând o şurubelniță sub acesta.

– Scoateți lampa spate parțial din carcasa sa având grijă să nu trageți de cablu.

– Îndepărtați conectorul soclului becului.

– Desfaceți şuruburile ⇒ pagina 286, fig. 192 (C) din soclul becului şi trageți de soclu.

– Apăsați becul şi rotiți-l spre stânga, apoi montați noul bec.

– Pentru remontare, urmați procedura de mai sus în ordine inversă; montați soclul becului cu deosebită grijă. Contactele metalice ale soclului becului trebuie montate corect, în funcție de contactele lămpilor spate. ■

Lampa de semnalizare a schimbării direcției

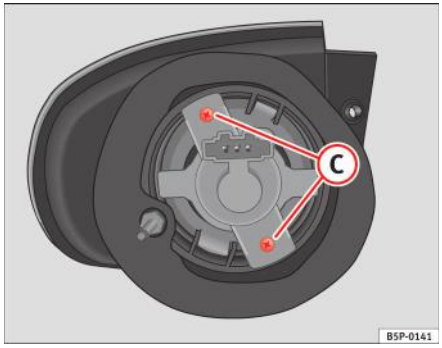

Fig. 192 Lampa de semnalizare a schimbării direcției

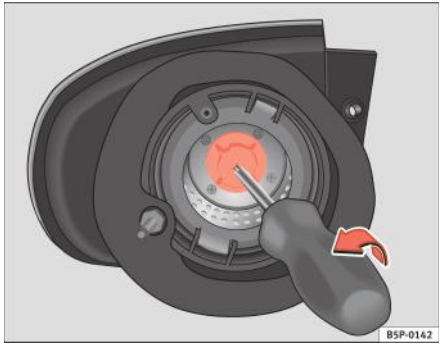

Fig. 193 Lampa de semnalizare a schimbării direcției.

– Scoateți ledul din carcasă ⇒ pagina 285.

– Desfaceți şuruburile ⇒ fig. 192 (C) din soclul becului şi trageți de soclu.

– Trageți suportul becului din lampa de semnalizare a schimbării direcției cu o şurubelniță, în direcția săgeții ⇒ fig. 193.

– Montați noul bec apăsându-l şi rotindu-l spre stânga.

– Pentru montare, urmați procedura de mai sus în ordine inversă. ■

Lampa de marşarier/ lampa de ceață spate

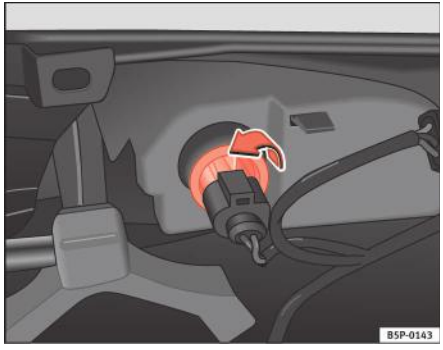

Fig. 194 Lampa de pe partea interioară a barei de protecție

– Rotiți soclul becului spre stânga şi scoateți-l în sensul indicat de săgeată ⇒ fig. 194.

– Înlocuiți becul apăsându-l şi rotindu-l în acelaşi timp spre stânga ■

Lămpile laterale de semnalizarea schimbării direcției

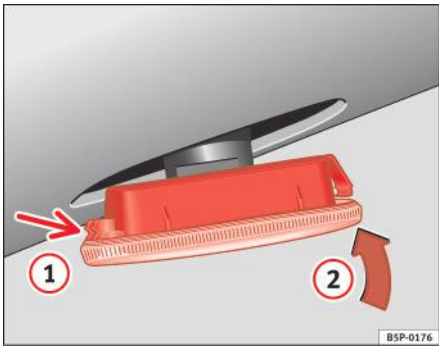

Fig. 195 Lămpile laterale de semnalizarea schimbării direcției

– Pentru a scoate becul, împingeți lampa de semnalizare a schimbării direcției spre stânga sau dreapta.

– Scoateți soclul becului din lampa de semnalizare a schimbării direcției.

– Scoateți becul ars şi înlocuiți-l cu unul nou.

– Introduceți soclul becului pe şina de ghidare şi apăsați-l până la fixarea cu un declic.

– Mai întâi, amplasați lampa de semnalizare a schimbării direcției în spațiul din caroserie, apăsând pe clemele ⇒ fig. 195, săgeata (1).

– Introduceți becul în sensul săgeții (2) ⇒ fig. 195. ■

Lămpile din portbagaj

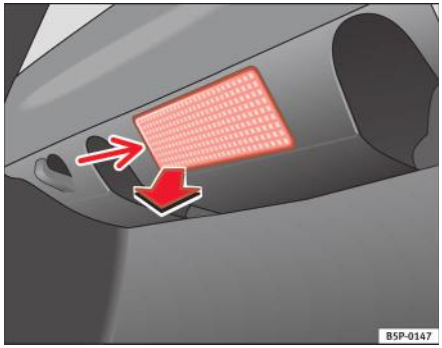

Fig. 196 Lampa din portbagaj

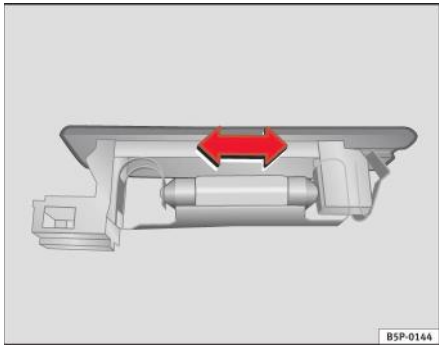

Fig. 197 Lampa din portbagaj

– Scoateți becul, apăsând pe marginea interioară a acestei -săgeți- cu muchia unei şurubelnițe ⇒ fig. 196.

– Apăsați becul în lateral şi scoateți-l din carcasă ⇒ fig. 197. ■

Lampa plăcuței de înmatriculare

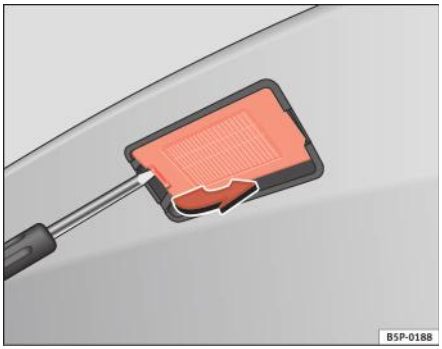

Fig. 198 Lampa plăcuței de înmatriculare



Fig. 199 Lampa plăcuței de înmatriculare

– Scoateți becul utilizând cu grijă muchia unei şurubelnițe ca pârghie introdusă în fantă, conform indicației săgeții ⇒ fig. 198.

– Demontați becul, deplasându-l în sensul săgeții şi spre exterior ⇒ fig. 199. ■

Lampa de pe parasolar

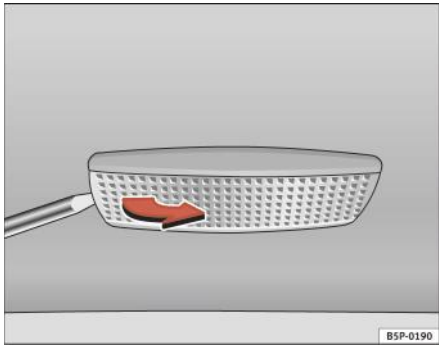

Fig. 200 Demontarea lămpii de pe parasolar

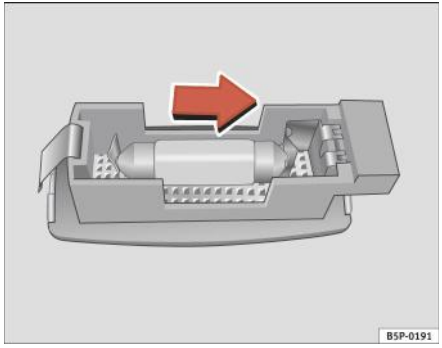

Fig. 201 Demontarea lămpii de pe parasolar

– Demontați cu grijă lampa utilizând muchia unei şurubelnițe, conform indicațiilor din figura ⇒ fig. 201.

– Demontați becul, deplasându-l în sensul săgeții şi spre exterior ⇒ fig. 201. ■

Pornirea asistată

Cablurile pentru pornirea asistată

Cablurile pentru pornirea asistată trebuie să aibă secțiune suficient de mare.

Dacă bateria este descărcată iar motorul nu poate fi pornit, bateria poate fi conectată la cea a unui alt automobil pentru a porni motorul.

Cablurile pentru pornirea asistată

Cablurile pentru pornirea asistată trebuie să fie conforme cu norma **DIN 72553** (consultați documentația producătorului). Secțiunea cablurilor trebuie să fie minimum 25 mm^2 pentru motoarele pe benzină şi minimum 35 mm^2 pentru motoarele diesel.

Indicație

- Automobilele nu trebuie să intre în contact unul cu celălalt; în caz contrar, transferul de curent poate începe imediat după conectarea cablurilor la bornele pozitive.
- Bateria descărcată trebuie conectată corespunzător la sistemul electric al automobilului. ■

Procedura de pornire asistată: descriere

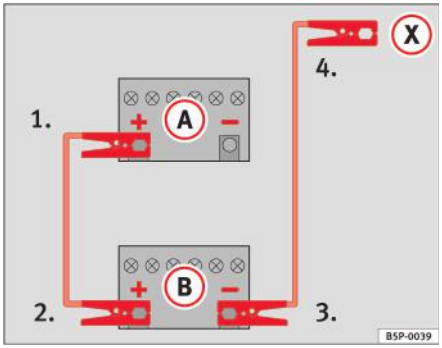

Fig. 202 Modul de conectare a cablurilor pentru pornirea asistată

⇒ fig. 202 Imaginea (A) prezintă bateria descărcată, iar imaginea (B) prezintă bateria încărcată.

Conectarea la borne a cablurilor pentru pornirea asistată

– Luați contactul la ambele automobile ⇒ ⚠.

1. Conectați unul din capetele cablului roşu la borna pozitivă ⇒ fig. 202 (+) a automobilului cu bateria descărcată ⇒ ⚠.
2. Conectați celălalt capăt al cablului roşu la borna pozitivă (+) a automobilului cu bateria încărcată.
3. Conectați unul din capetele cablului negru la borna negativă (-) a automobilului cu bateria încărcată.
4. Conectați celălalt capăt al cablului negru (X) la o piesă solidă din metal fixată de blocul motor sau chiar la blocul motor al automobilului cu bateria descărcată. Nu conectați cablul într-un punct aflat în apropierea bateriei ⇒ ⚠.
5. Amplasați cablurile astfel încât să nu intre în contact cu nicio componentă mobilă din compartimentul motor.

Pornirea

6. Porniți motorul automobilului cu bateria încărcată şi lăsați-l să funcționeze la ralanti.
7. Porniți motorul automobilului cu bateria descărcată şi aşteptați 1-2 minute până ce acesta “funcționează”.

Deconectarea cablurilor pentru pornirea asistată

8. Înainte de a deconecta cablurile, stingeți farurile (în cazul în care acestea sunt aprinse).
9. Porniți ventilatorul aerotermei şi sistemul de încălzire a lunetei automobilului cu bateria descărcată. În acest mod, veți reduce la minim vârfurile de tensiune generate în momentul deconectării cablurilor.
10. După ce motorul începe să funcționeze, deconectați cablurile în ordinea inversă instrucțiunilor de mai sus.

Conectați clemele bateriei în aşa fel încât suprafețele de metal ale acestora să intre în contact cu bornele bateriei.

Dacă motorul nu porneşte, opriți demarorul după circa 10 secunde şi încercați din nou să îl porniți după circa 30 de secunde.

ATENȚIE!

- **Respectați instrucțiunile de siguranță privind efectuarea de lucrări în compartimentul motor ⇒ pagina 239, „Efectuarea de lucrări în compartimentul motor“.**
- **Bateria încărcată trebuie să aibă aceeaşi tensiune cu bateria descărcată (12 V) şi aproximativ aceeaşi capacitate (a se vedea datele indicate pe baterii). Nerespectarea acestor avertismente poate conduce la producerea unei explozii.**
- **Nu utilizați cablurile pentru pornirea asistată dacă una dintre baterii este înghețată. Pericol de explozie! Chiar şi după dezghețarea bateriei, acidul din aceasta se poate scurge, cauzând arsuri chimice. Dacă o baterie a înghețat, aceasta trebuie înlocuită.**
- **Nu permiteți producerea de scântei şi flăcări şi nu fumați în apropierea bateriilor; pericol de explozie. Nerespectarea acestor avertismente poate conduce la producerea unei explozii.**
- **Respectați instrucțiunile producătorului cablurilor pentru pornirea asistată.**
- **Nu conectați cablul de la borna negativă a bateriei încărcate direct la borna negativă a bateriei descărcate. Gazul emis de baterie se poate aprinde datorită scânteilor. Pericol de explozie.**
- **Nu conectați cablul de la borna negativă a bateriei altui autovehicul la componente ale sistemului de alimentare sau de frânare ale automobilului cu bateria descărcată.**
- **Nu atingeți zonele neizolate ale clemelor bateriei. Cablul conectat la borna pozitivă a bateriei nu trebuie să atingă piesele metalice ale automobilului; în caz contrar, se poate produce un scurtcircuit.**
- **Amplasați cablurile astfel încât să nu intre în contact cu nicio componentă mobilă din compartimentul motor.**
- **Nu vă aplecați peste baterii. În caz contrar, vă expuneți riscului de arsuri chimice.**

Indicație

Automobilele nu trebuie să intre în contact unul cu celălalt; în caz contrar, transferul de curent poate începe imediat după conectarea cablurilor la bornele pozitive. ■

Tractarea automobilului şi pornirea prin tractare

Pornirea prin tractare

Utilizarea cablurilor pentru pornirea asistată este preferabilă pornirii prin tractare.

Vă recomandăm să **nu** apelaţi la procedura de pornire prin tractare. Este preferabilă pornirea asistată ⇒ pagina 290.

Dacă este, însă, necesar să porniţi automobilul prin tractare:

– Cuplaţi treapta 2 sau 3.

– Menţineţi apăsată pedala de ambreiaj.

– Puneţi contactul.

– Odată ce ambele automobile se află în mişcare, eliberaţi pedala de ambreiaj.

– Imediat ce motorul porneşte, apăsaţi pedala de ambreiaj şi treceţi maneta schimbătorului de viteze în poziţia neutră. În acest mod, veţi evita o eventuală coliziune cu automobilul din faţă.

ATENŢIE!

Pornirea prin tractare prezintă un risc ridicat de accident. Automobilul tractat poate intra uşor în coliziune cu celălalt automobil.

Avertizare!

Dacă porniţi automobilul prin tractare, carburantul poate pătrunde în convertorul catalitic, cauzându-i deteriorarea. ■

Informaţii suplimentare

Dacă utilizaţi un cablu de remorcare, reţineţi următoarele aspecte:

Recomandări pentru şoferul automobilului tractor

– Menţineţi o viteză redusă până ce cablul este perfect întins. Accelerați treptat.

– Cuplaţi treapta întâia şi schimbaţi treptele cu atenţie. Dacă automobilul este echipat cu transmisie automată, accelerați treptat.

– Reţineţi că servofrâna şi servodirecţia automobilului tractat nu funcţionează. Frânaţi mai devreme decât în mod normal, dar acţionând pedala de frână cu mai multă precauţie.

Recomandări pentru şoferul automobilului tractat

– Asiguraţi-vă că, pe toată durata tractării, cablul de remorcare rămâne bine întins.

Cablul sau bara de remorcare

Este mai uşor şi mai sigur să utilizaţi o bară de remorcare. Utilizaţi un cablu de remorcare numai atunci când nu dispuneţi de o bară de remorcare.

Cablurile de remorcare trebuie să fie puțin elastice, pentru a reduce presiunea suferită de ambele automobile. Se recomandă să utilizați un cablu din fibre sintetice sau dintr-un material cu acelaşi grad de elasticitate.

Fixați cablul sau bara de remorcare numai în inelele sau cârligul de remorcare furnizate.

Stilul de conducere

Pentru a remorca un automobil, aveți nevoie de experiență, în special atunci când utilizați un cablu de remorcare. Ambii şoferi trebuie să cunoască procedura de tractare. Şoferii fără experiență nu trebuie să încerce să pornească sau să transporte prin tractare un alt automobil.

Nu accelerați prea puternic atunci când tractați un automobil şi evitați tensionarea bruscă a cablului de remorcare. Atunci când tractați un automobil pe un drum nepavat, există întotdeauna riscul de supratensionare şi deteriorare a punctelor de ancorare.

Contactul automobilului tractat trebuie pus pentru a preveni blocarea volanului şi a permite utilizarea lămpilor de semnalizare a schimbării direcției, a claxonului, ştergătoarelor de parbriz şi a sistemului de spălare a parbrizului.

Deoarece servofrâna nu funcționează când motorul este oprit, trebuie să acționați pedala de frână mult mai energic decât de obicei.

Deoarece servodirecția nu funcționează când motorul este oprit, trebuie să acționați volanul mult mai energic decât de obicei.

Tractarea automobilelor cu cutie de viteze automată

- Deplasați maneta selectorului în poziția “N”.
- La tractarea unui automobil, nu depăşiți viteza de 50 km/h.
- Nu tractați un automobil pe distanțe mai mari de 50 km.
- Dacă utilizați un vehicul de depanare, automobilul tractat trebuie transportat cu roțile din față ridicate.

Indicație

- Atunci când tractați sau porniți prin tractare un automobil, respectați prevederile legale.
- Aprindeți luminile de avarie ale ambelor automobile. Respectați orice alte reglementări în vigoare.
- Din motive tehnice, nu trebuie să încercați să porniți prin tractare un automobil cu cutie de viteze automată.
- Dacă defecțiunea automobilului constă în nivelul prea scăzut al lichidului de transmisie, va trebui să tractați automobilul cu roțile motrice ridicate.
- Dacă automobilul trebuie remorcat pe o distanță mai mare de 50 de kilometri, roțile din față trebuie ridicate în timpul tractării, iar operațiunea trebuie efectuată de către o persoană calificată.
- Volanul este blocat atunci când automobilul nu primeşte curent electric. În acest caz, este necesară tractarea automobilului cu roțile din față ridicate. Tractarea trebuie efectuată de către o persoană calificată.
- Păstrați întotdeauna inelul de remorcare în automobil. Consultați observațiile de la ⇒ pagina 293, „Pornirea prin tractare“. ■

Inelele de remorcare

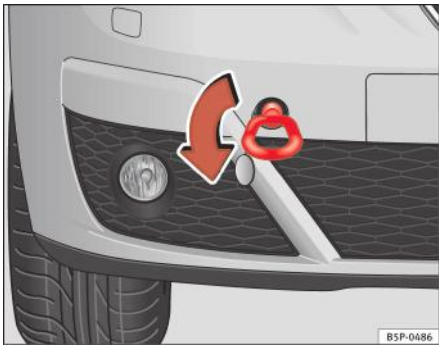

Fig. 203 Secțiunea frontală dreaptă a automobilului: Montarea inelului de remorcare față

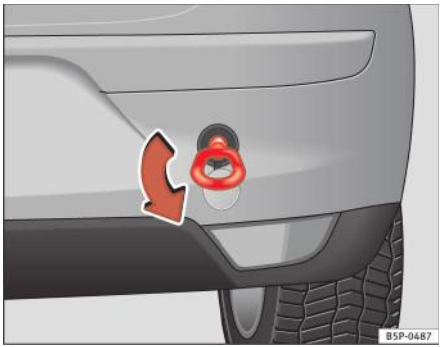

Fig. 204 Montarea inelului de remorcare în partea din spate a automobilului

Montarea inelului de remorcare

– Scoateți inelul de remorcare din trusa de scule.

– Scoateți capacul din față apăsându-l în partea stângă.

– Scoateți capacul orificiului de fixare, introduceți o şurubelniță în fanta inferioară şi apăsați uşor.

– Înşurubați inelul de remorcare în sensul săgeții *în sens antiorar* până la limită în orificiul filetat din față ⇒ fig. 203 sau din spate ⇒ fig. 204. ■

Date tehnice

Observații generale privind datele tehnice

Informații importante

Aspecte importante

Toate datele incluse în documentația oficială a automobilului vor prevala în fața acestor informații.

Toate datele din acest manual sunt valabile pentru modelul standard din Spania. Fişa tehnică a automobilului inclusă în programul de întreținere sau în documentația de înmatriculare indică varianta de motorizare a automobilului.

Cifrele pot varia în cazul instalării unor echipamente suplimentare, pentru diverse versiuni ale modelului, pentru automobile speciale şi pentru cele disponibile în alte țări.

Abrevieri utilizate în această secțiune a Datelor tehnice

Abreviere	Semnificația
kW	Kilowatt - unitate de măsură pentru puterea motorului.
CP	Puterea efectivă în cai putere - unitate de măsură utilizată în trecut pentru puterea motorului.
rot/min	Rotații pe minut - unitate de măsură pentru turația motorului.
Nm	Newton metri - unitate de măsură pentru cuplul motorului.
l/100 km	Consumul de carburant în l/100 km.
g/km	Emisiile de dioxid de carbon în g/km parcurs.
CO_2	Dioxid de carbon
CC	Cifra cetanică, indicator al capacității de aprindere a motorinei.
COR	Cifra octanică de cercetare, ce indică rezistența la detonație a benzinei.

Datele de identificare ale automobilului

Cele mai importante date sunt indicate pe plăcuța de identificare şi autocolantul ce conține datele automobilului.

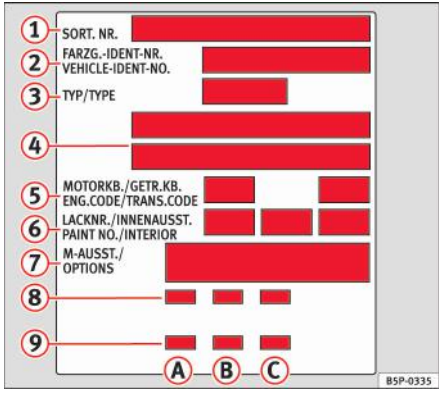

Fig. 205 Autocolant cu datele automobilului (portbagaj)

Automobilele destinate exportului în anumite țări nu sunt prevăzute cu plăcuță de identificare.

Plăcuța de identificare

Plăcuța de identificare este amplasată pe partea stângă, în interiorul compartimentului motor.

Seria de identificare a automobilului

Seria de identificare a automobilului (seria de şasiu) poate fi văzută din exterior, prin parbriz. Aceasta este amplasată în partea stângă a automobilului, în zona inferioară a parbrizului. Seria de identificare este indicată de asemenea în partea dreaptă a compartimentului motor.

Datele automobilului

Autocolantul ce conține datele automobilului este amplasat în interiorul nişei roții de rezervă din portbagaj.

Pe autocolantul cu datele automobilului sunt trecute următoarele informații: ⇒ fig. 205

Aceste date sunt oferite şi în Programul de întreținere.

(1) Numărul de control al producției
(2) Seria de identificare a automobilului (seria de şasiu)
(3) Codul modelului
(4) Denumirea modelului/puterea motorului
(5) Codurile motorului şi cutiei de viteze
(6) Codul vopselei/ codul finisajelor interioare
(7) Codurile echipamentelor opționale
(8) Valorile consumului
(9) Valorile emisiilor de CO_2

Datele de la punctele 2 până la 9 se regăsesc şi în Programul de întreținere.

Cifre consum şi CO_2

(A) Consumul de carburant (litri/100 km) / nivelul emisiilor de CO_2 (g/km) în trafic urban
(B) Consumul de carburant (litri/100 km) / nivelul emisiilor de CO_2 (g/km) pe autostradă
(C) Consumul de carburant (l/100 km) / nivelul emisiilor de CO_2 (g/km) în trafic mixt

Date referitoare la consumul de carburant

Consumul de carburant

Informațiile privind consumul de carburant şi nivelul emisiilor, aflate pe autocolant, variază în funcție de automobil.

Consumul de carburant şi nivelul emisiilor de CO_2 sunt indicate pe autocolantul ce conține datele automobilului.

Datele privind consumul de carburant şi nivelul emisiilor oferite aici sunt calculate în funcție de categoria de gabarit din care face parte automobilul, determinată, la rândul său, în funcție de combinația motor/cutie de viteze şi echipamentele instalate.

Datele privind consumul de carburant şi nivelul emisiilor sunt calculate în conformitate cu cerințele testului CE 1999/100/CE. Aceste cerințe prevăd testarea în condiții realiste, apropiate celor întâlnite în mod normal.

Sunt aplicate următoarele cerințe de testare:

Regimul urban	În regim urban, motorul este pornit la rece. Apoi, este simulată conducerea în trafic urban.
Regimul extraurban	La simularea regimului extraurban, automobilul accelerează şi frânează frecvent în toate treptele de viteze, similar modului obişnuit de conducere de zi cu zi. Viteza de deplasare variază între 0 şi 120 km/h.
Consumul total	Consumul mediu total este calculat pe baza proporției de aproximativ 37% pentru regim urban şi 63% pentru regim extraurban.
Nivelul emisiilor de CO_2	Gazele de eşapament sunt colectate în ambele regimuri de conducere, pentru a calcula nivelul emisiilor de dioxid de carbon. Compoziția gazelor de eşapament este apoi analizată pentru a evalua conținutul de CO_2 şi de alte gaze.

Indicație

- Consumul real poate diferi de valorile obținute în timpul testelor, în funcție de stilul personal de conducere, condițiile de drum, trafic şi vreme, precum şi de starea automobilului. ■

Mase

Masa proprie reprezintă masa versiunii de bază a modelului, cu rezervorul umplut la 90% din capacitate şi fără echipamente opționale. Cifra indicată ia în calcul o masă de 75 kg a şoferului.

În cazul versiunilor speciale şi dacă sunt instalate echipamente sau accesorii suplimentare, masa automobilului va creşte ⇒ ⚠.

ATENȚIE!

- **Vă rugăm să rețineți că, la transportarea obiectelor grele, centrul de greutate se poate deplasa, ceea ce poate afecta manevrabilitatea automobilului şi poate cauza un accident. Adaptați-vă întotdeauna viteza şi stilul de conducere în funcție de condițiile de drum şi cerințele legale.**
- **Nu depăşiți niciodată masa maximă admisă a automobilului sau sarcina maximă admisă pe fiecare axă în parte. În cazul depăşirii sarcinii pe punte sau a greutății totale maxime admise, manevrabilitatea automobilului poate fi modificată, ceea ce poate cauza accidente, rănirea ocupanților şi deteriorarea automobilului.** ■

Tractarea unei remorci

Sarcina remorcii

Greutatea remorcii

Greutățile indicate pentru remorcă şi sarcinile pe bara tractare au fost determinate în urma unor teste intensive efectuate pe baza unor criterii bine definite. Sarcinile omologate pentru remorci sunt valabile pentru automobile din *UE* la viteza maximă de 80 km/h (100 km/h în anumite condiții). Cifrele indicate pot varia în funcție de țară. Toate datele incluse în documentația oficială a automobilului vor prevala în fața acestor informații ⇒ ⚠.

Sarcina pe bara de tractare

Sarcina *maximă* admisă exercitată de bara de tractare pe cuplajul sferic al cârligului de remorcare nu trebuie să depăşească **75 kg**.

Din motive de siguranță, este indicat ca sarcina pe bara de tractare să aibă o valoare apropiată de cea maximă admisă. Caracteristicile de manevrabilitate ale ansamblului automobil-remorcă vor fi afectate în cazul în care această sarcină este prea mică.

Dacă sarcina maximă admisă pe bara de tractare nu poate fi atinsă (de exemplu în cazul remorcilor goale, de mici dimensiuni sau de gabarit redus, cu o singură punte sau punți tandem cu lungimea sub 1 m), legislația aplicabilă impune ca sarcina pe bara de tractare să fie minim 4% din greutatea remorcii.

ATENȚIE!

- **Din motive de siguranță, nu depăşiți limita de 80 km/h. Această recomandare este valabilă şi pentru țările în care sunt permise viteze mai mari.**
- **Nu depăşiți niciodată valorile indicate pentru greutatea maximă admisă a remorcii şi sarcina maximă pe bara de tractare. În cazul depăşirii sarcinii maxime pe punți sau a masei totale maxime admise, manevrabilitatea automobilului poate fi modificată, ceea ce poate cauza accidente, rănirea ocupanților şi deteriorarea automobilului.** ■

Roțile

Presiunea în pneuri, lanțurile antiderapante, prezoanele de roți

Presiunea în pneuri

Presiunea corectă în pneuri este indicată pe eticheta de pe interiorul clapetei rezervorului de carburant. Valorile indicate ale presiunii în pneuri sunt cele măsurate la *rece*. Nu reduceți presiunile uşor mai mari ale pneurilor calde ⇒ ⚠. ▶

Lanțurile antiderapante

Lanțurile antiderapante pot fi instalate numai pe *roțile din față*.

Consultați capitolul “Roțile” al acestui manual.

Prezoanele de roți

După înlocuirea roților, **cuplul de strângere** a prezoanelor de roți trebuie verificat imediat, cu ajutorul unei chei dinamometrice ⇒ ⚠. În cazul jantelor din oțel şi aliaj, cuplul de strângere indicat este de **120** Nm.

⚠ ATENȚIE!

- **Verificați presiunea în pneuri cel puțin o dată pe lună. Este foarte important să verificați valoarea presiunii în pneuri. Dacă presiunea este prea ridicată sau prea scăzută, riscul de producere a accidentelor creşte, în special la viteze mari.**
- **Dacă prezoanele de roți sunt strânse la un cuplu prea redus, acestea se pot slăbi când automobilul este în mişcare. Pericol de accident! În cazul în care cuplul de strângere este prea mare, prezoanele de roți şi filetul orificiilor corespunzătoare se pot deteriora.**

Indicație

Pentru mai multe informații privind dimensiunile adecvate ale roților, pneurilor şi lanțurilor antiderapante, consultați un centru de service autorizat. ■

Date tehnice

Verificarea nivelului lichidelor

Nivelurile diverselor lichide utilizate în automobil trebuie verificate periodic. Nu folosiți niciodată lichide necorespunzătoare; în caz contrar, motorul se poate defecta.

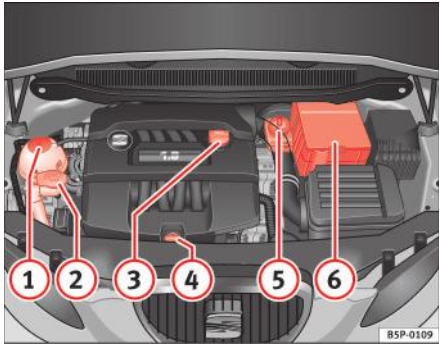

Fig. 206 Schema de amplasare a diverselor elemente

1. Vasul de expansiune pentru lichidul de răcire
2. Rezervorul cu lichid de spălare a parbrizului
3. Buşonul orificiului de umplere cu ulei
4. Joja de ulei de motor
5. Rezervorul de lichid de frână
6. Bateria automobilului (sub capac)

Verificarea şi completarea nivelului lichidelor de lucru utilizate vor fi efectuate în cazul componentelor menționate mai sus. Aceste operațiuni sunt descrise la ⇒ pagina 239.

Prezentare generală

Veți găsi explicații mai detaliate, instrucțiuni şi restricții privind datele tehnice începând cu ⇒ pagina 297. ■

Motorul pe benzină de 1,4 l şi 63 kW (85 CP)

Specificații motor

Puterea în kW (CP)	rot/min	63 (85)/ 5000
Cuplul maxim	în Nm la rot/min	132/ 3600-3800
Numărul de cilindri/ capacitatea	în cm^3	4/ 1390
Carburantul		Benzină Premium fără plumb COR 95 sau benzină Regular fără plumb COR 91[a)]

a) Scădere uşoară a puterii.

Informații privind performanțele motorului

Viteza maximă	în km/h	169
Accelerarea de la 0 la 80 km/h	în sec.	9,7
Accelerarea de la 0 la 100 km/h	în sec.	14,8

Mase

Masa totală maximă autorizată a automobilului	în kg	1886
Masa în stare de funcționare (cu şofer)	în kg	1366
Sarcina maximă autorizată pe puntea față	în kg	940
Sarcina maximă autorizată pe puntea spate	în kg	984
Sarcina maximă autorizată pe acoperiş	în kg	75

Greutatea remorcii

Remorca fără frâne	680
Remorca cu frâne, pe pante cu o înclinație de până la 8%	1200
Remorca cu frâne, pe pante cu o înclinație de până la 12%	1000

Capacitatea băii de ulei

Capacitatea aproximativă a băii de ulei cu înlocuirea filtrului de ulei	2,8 litri

Motorul pe benzină de 1,6 l şi 75 kW (102 CP)

Specificații motor

		Funcționarea pe GPL	Funcționarea pe benzină
Puterea în kW (CP)	rot/min	72 (98)/ 5600	75 (102)/ 5600
Cuplul maxim	în Nm la rot/min	144/ 3800	148/ 3800
Numărul de cilindri/ capacitatea	în cm^3	4/ 1595	4/ 1595
Carburantul		GPL	Cifra octanică Super 95 sau cifra octanică Regular 91[a)]

a) Scădere uşoară a puterii.

Informații privind performanțele motorului

		Funcționarea pe GPL	Funcționarea pe benzină
Viteza maximă	în km/h	178	181
Accelerarea de la 0 la 80 km/h	în sec.	9,2	8,9
Accelerarea de la 0 la 100 km/h	în sec.	13,8	13,2

Mase

		Funcționarea pe GPL	Funcționarea pe benzină
Masa totală maximă autorizată a automobilului	în kg	1951	1920
Masa în stare de funcționare (cu şofer)	în kg	1456	1395

Sarcina maximă autorizată pe puntea față	în kg	965	967
Sarcina maximă autorizată pe puntea spate	în kg	1000	980
Sarcina maximă autorizată pe acoperiş	în kg	75	75

Greutatea remorcii

Remorca fără frâne	720
Remorca cu frâne, pe pante cu o înclinație de până la 8%	1500
Remorca cu frâne, pe pante cu o înclinație de până la 12%	1200

Capacitatea băii de ulei

Capacitatea aproximativă a băii de ulei cu înlocuirea filtrului de ulei	4,1 litri

Motorul pe benzină de 1,4 l şi 92 kW (125 CP)

Specificații motor

Puterea în kW (CP)	rot/min	92 (125)/ 5000
Cuplul maxim	în Nm la rot/min	200/ 1500-4000
Numărul de cilindri/ capacitatea	în cm^3	4/ 1390
Carburantul		Benzină Premium fără plumb COR 95 sau benzină Regular fără plumb COR 91[a)]

a) Cu o scădere uşoară a puterii

Informații privind performanțele motorului

Viteza maximă	în km/h	194
Accelerarea de la 0 la 80 km/h	în sec.	6,9
Accelerarea de la 0 la 100 km/h	în sec.	10,3

Mase

Masa totală maximă autorizată a automobilului	în kg	1959
Masa în stare de funcționare (cu şofer)	în kg	1439
Sarcina maximă autorizată pe puntea față	în kg	1008
Sarcina maximă autorizată pe puntea spate	în kg	987
Sarcina maximă autorizată pe acoperiş	în kg	75

Greutatea remorcii

Remorca fără frâne	710
Remorca cu frâne, pe pante cu o înclinație de până la 8%	1500
Remorca cu frâne, pe pante cu o înclinație de până la 12%	1300

Capacitatea băii de ulei

Capacitatea aproximativă a băii de ulei cu înlocuirea filtrului de ulei	3,3 litri

Motorul pe benzină de 1,8 l şi 118 kW (160 CP)

Specificații motor

Puterea în kW (CP)	rot/min	118 (160)4500-6200
Cuplul maxim	în Nm la rot/min	250/1500-4500
Numărul de cilindri/ capacitatea	în cm^3	4/1798
Carburantul		Benzină Premium fără plumb COR 95 sau benzină Regular fără plumb COR 91[a)]

a) Scădere uşoară a puterii.

Informații privind performanțele motorului

		Cutia de viteze manuală	Cutia de viteze automată
Viteza maximă	în km/h	210	210
Accelerarea de la 0 la 80 km/h	în sec.	5,9	5,8
Accelerarea de la 0 la 100 km/h	în sec.	8,4	8,4

Mase

		Cutia de viteze manuală	Cutia de viteze automată
Masa totală maximă autorizată a automobilului	în kg	1995	2015
Masa în stare de funcționare (cu şofer)	în kg	1475	1495
Sarcina maximă autorizată pe puntea față	în kg	1062	1062
Sarcina maximă autorizată pe puntea spate	în kg	994	994
Sarcina maximă autorizată pe acoperiş	în kg	75	75

Greutatea remorcii

	Cutia de viteze manuală	Cutia de viteze automată
Remorca fără frâne	730	740
Remorca cu frâne, pe pante cu o înclinație de până la 8%	1500	1500
Remorca cu frâne, pe pante cu o înclinație de până la 12%	1400	1400

Capacitatea băii de ulei

Capacitatea aproximativă a băii de ulei cu înlocuirea filtrului de ulei	4,6 litri

Motorul diesel 1,9 l TDI de 66 kW (90 CP)

Specificații motor

Puterea în kW (CP)	rot/min	66 (90)/ 4000
Cuplul maxim	în Nm la rot/min	210/1800
Numărul de cilindri/ capacitatea	în cm^3	4/1896
Carburantul		Min. 51 CC[a)]

a) **C**etane-**N**umber (indicele cetanic) = Unitatea de măsură a capacității de aprindere a motorinei

Informații privind performanțele motorului

Viteza maximă	în km/h	172
Accelerarea de la 0 la 80 km/h	în sec.	9,5
Accelerarea de la 0 la 100 km/h	în sec.	14,3

Mase

Masa totală maximă autorizată a automobilului	în kg	2000
Masa în stare de funcționare (cu şofer)	în kg	1480
Sarcina maximă autorizată pe puntea față	în kg	1045
Sarcina maximă autorizată pe puntea spate	în kg	980
Sarcina maximă autorizată pe acoperiş	în kg	75

Greutatea remorcii

Remorca fără frâne	740
Remorca cu frâne, pe pante cu o înclinație de până la 8%	1500
Remorca cu frâne, pe pante cu o înclinație de până la 12%	1400

Capacitatea băii de ulei

Capacitatea aproximativă a băii de ulei cu înlocuirea filtrului de ulei	4,3 litri

Motorul diesel 1,6 TDI CR de 77 kW (105 CP)

Specificații motor

Puterea în kW (CP)	rot/min	77 (105)/ 4400
Cuplul maxim	în Nm la rot/min	250/1500-2500
Numărul de cilindri/ capacitatea	în cm^3	4/1598
Carburantul		Min. 51 CC[a)]

a) **C**etane-**N**umber (indicele cetanic) = Unitatea de măsură a capacității de aprindere a motorinei

Informații privind performanțele motorului

		Cutia de viteze manuală	Cutia de viteze automată
Viteza maximă	în km/h	183	183
Accelerarea de la 0 la 80 km/h	în sec.	8	8
Accelerarea de la 0 la 100 km/h	în sec.	12,2	12,4

Mase

		Cutia de viteze manuală	Cutia de viteze automată
Masa totală maximă autorizată a automobilului	în kg	1975	1995
Masa în stare de funcționare (cu şofer)	în kg	1455	1475
Sarcina maximă autorizată pe puntea față	în kg	1045	1065
Sarcina maximă autorizată pe puntea spate	în kg	960	960
Sarcina maximă autorizată pe acoperiş	în kg	75	75

Greutatea remorcii

	Cutia de viteze manuală	Cutia de viteze automată
Remorca fără frâne	720	730
Remorca cu frâne, pe pante cu o înclinație de până la 8%	1500	1500
Remorca cu frâne, pe pante cu o înclinație de până la 12%	1400	1400

Capacitatea băii de ulei

Capacitatea aproximativă a băii de ulei cu înlocuirea filtrului de ulei	4,3 litri

Motorul diesel 1,6 TDI CR de 77 kW (105). Cu sistem Start-Stop

Specificații motor

Puterea în kW (CP)	rot/min	77 (105)/ 4400
Cuplul maxim	în Nm la rot/min	250/1500-2500
Numărul de cilindri/ capacitatea	în cm^3	4/1598
Carburantul		Min. 51 CC[a)]

a) **C**etane-**N**umber (indicele cetanic) = Unitatea de măsură a capacității de aprindere a motorinei

Informații privind performanțele motorului

Viteza maximă	în km/h	183
Accelerarea de la 0 la 80 km/h	în sec.	8
Accelerarea de la 0 la 100 km/h	în sec.	12,2

Mase

Masa totală maximă autorizată a automobilului	în kg	1970
Masa în stare de funcționare (cu şofer)	în kg	1450
Sarcina maximă autorizată pe puntea față	în kg	1045
Sarcina maximă autorizată pe puntea spate	în kg	960
Sarcina maximă autorizată pe acoperiş	în kg	75

Greutatea remorcii

Remorca fără frâne	720
Remorca cu frâne, pe pante cu o înclinație de până la 8%	1500
Remorca cu frâne, pe pante cu o înclinație de până la 12%	1400

Capacitatea băii de ulei

Capacitatea aproximativă a băii de ulei cu înlocuirea filtrului de ulei	4,3 litri

Motorul diesel 1,9 l TDI de 77 kW (105 CP). Cu/fără DPF

Specificații motor

Puterea în kW (CP)	rot/min	77 (105)/ 4000
Cuplul maxim	în Nm la rot/min	250/1900
Numărul de cilindri/ capacitatea	în cm^3	4/1896
Carburantul		Min. 51 CC[a)]

a) **C**etane-**N**umber (indicele cetanic) = Unitatea de măsură a capacității de aprindere a motorinei

Informații privind performanțele motorului

Viteza maximă	în km/h	183
Accelerarea de la 0 la 80 km/h	în sec.	8,2
Accelerarea de la 0 la 100 km/h	în sec.	12,3

Mase

Masa totală maximă autorizată a automobilului	în kg	2000
Masa în stare de funcționare (cu şofer)	în kg	1480
Sarcina maximă autorizată pe puntea față	în kg	1045
Sarcina maximă autorizată pe puntea spate	în kg	980
Sarcina maximă autorizată pe acoperiş	în kg	75

Greutatea remorcii

Remorca fără frâne	740
Remorca cu frâne, pe pante cu o înclinație de până la 8%	1500
Remorca cu frâne, pe pante cu o înclinație de până la 12%	1400

Capacitatea băii de ulei

Capacitatea aproximativă a băii de ulei cu înlocuirea filtrului de ulei	4,3 litri

Motorul diesel 2,0 TDI 103 kW (140 CP)

Specificații motor

Puterea în kW (CP)	rot/min	103 (140)/ 4000
Cuplul maxim	în Nm la rot/min	320/ 1750 - 2500
Numărul de cilindri/ capacitatea	în cm^3	4/ 1968
Carburantul		Min. 51 CC[a)]

a) **C**etane-**N**umber (cifra cetanică) = Unitatea de măsură a capacității de aprindere a motorinei.

Informații privind performanțele motorului

		Cutia de viteze manuală	Cutia de viteze automată
Viteza maximă	în km/h	201	201
Accelerarea de la 0 la 80 km/h	în sec.	6,9	6,7
Accelerarea de la 0 la 100 km/h	în sec.	9,9	9,8

Mase

		Cutia de viteze manuală	Cutia de viteze automată
Masa totală maximă autorizată a automobilului	în kg	2025	2060
Masa în stare de funcționare (cu şofer)	în kg	1505	1540
Sarcina maximă autorizată pe puntea față	în kg	1070	1105
Sarcina maximă autorizată pe puntea spate	în kg	975	980
Sarcina maximă autorizată pe acoperiş	în kg	75	75

Greutatea remorcii

Remorca fără frâne	750
Remorca cu frâne, pe pante cu o înclinație de până la 8%	1500
Remorca cu frâne, pe pante cu o înclinație de până la 12%	1400

Capacitatea băii de ulei

Capacitatea aproximativă a băii de ulei cu înlocuirea filtrului de ulei	4,3 litri

Dimensiuni şi capacități

Dimensiuni		
Lungimea, lățimea	4.282 mm/ 1.768 mm	
Înălțimea la masă proprie	1.546 mm	
Consola față/spate	916 mm/ 788 mm	
Ampatamentul	2.578 mm	
Diametrul de bracaj	10,7 m	
Ecartamentul[a)]	**Față**	**Spate**
	1.525 mm	1.509 mm
	1.539 mm	1.523 mm
Capacități		
Rezervorul de carburant	55 l. Rezerva 7 l.	
Rezervorul de lichid de spălare a parbrizului şi a farurilor	3 l/ 5,5 l	
Presiunea în pneuri		
Pneurile de vară: Valorile corecte ale presiunii în pneuri pot fi consultate pe eticheta de pe fața interioară a clapetei rezervorului de carburant. **Pneurile de iarnă:** Presiunea corectă în acest tip de pneuri este cea indicată pentru pneurile de vară, la care se vor adăuga 0,2 bari.		

a) Aceste specificații se vor modifica în funcție de tipul jantelor instalate.

Index

A

ABS 202
Lampa de avertizare 85
Accesorii 230
Acumularea de funingine în filtrul de particule diesel
Lampa de avertizare 84
Acvaplanarea 260
Aditivii pentru benzină 238
Adâncimea profilului de rulare 259
Afişajul (fără mesaje de avertizare sau informative) 63
Afişajul multifuncțional 65
Afişarea intervalului de revizie 64
Afişarea temperaturii exterioare 67, 75
Afişarea treptei recomandate 64
AFS (luminile pentru viraje) 125
Airbaguri laterale
Instrucțiuni de siguranță 41
Airbagurile cortină 42
Descriere 42
Funcționarea 43
Instrucțiuni de siguranță 44
Airbagurile frontale 35
Descriere 35
Funcționarea 36
Instrucțiuni de siguranță 38
Airbagurile laterale 38
Descriere 38
Funcționarea 40
Alternatorul
Lampa de avertizare 86
Antena exterioară 231
Antigelul 246
Apa
Mesajul de avertizare 69
Apa din rezervorul lichidului de spălare a parbrizului 248
Aspecte de reținut înainte de a porni la drum . 8
Avertizarea la frânarea de urgență . . . 126, 201
Avertizarea sonoră 176
Avertizorul sonor 128, 176

B

BAS 201
Bateria
Condiții de iarnă 253
Încărcarea 255
Înlocuirea 255
Bateria automobilului 253
Bec defect
lampa de avertizare 88
Becurile farurilor 281
Benzina 237
Conducerea în străinătate 213
Biodieselul 238
Blocarea diferențialului 205
Blocarea electronică a diferențialului
Lampa de avertizare 85
Blocarea manetei selectorului 187
Bricheta* 155
Butoanele
Geamurile acționate electric 114
Butonul de deblocare a uşii 57
Butonul de închidere centralizată
Descuierea 103
Încuierea 103
Butonul pentru reglarea dinamică a farurilor 124
Butonul pentru reglarea farurilor 124

C

Cablurile pentru pornirea asistată 290
Cadrul portbagaj de pavilion* 160
Capacele airbagurilor 37
Capacele de roți 268
Capota 241
Carburantul
Benzina 237
Motorina 238
Carburantul biodiesel 238

Carburantul: economisirea 211
Ceasul 61
Ceasul digital 61
Centurile de siguranță 19
Fixate incorect 28
Instrucțiuni de siguranță 24
Lampa de avertizare 19
Neutilizarea 22
Reglarea 25
Cheia cu telecomandă
Butoanele 108
Sincronizarea 109
Cheia de contact 176
Cheile 107
Cheile de schimb 107
Cheile duplicat 107
Cifra cetanică 238
Cifra octanică 237
Claxonul 57
Climatizarea
Instrucțiuni generale 173
Climatizarea* 163
Sistemul de climatizare 2C-Climatronic* 167
Comenzi
Oglinzile exterioare 137
Comenzile
comutatoarele pentru lumini 120
Geamurile acționate electric 114
Trapa glisantă/rabatabilă 117
Comenzile audio de pe volan
Versiunea audio 92
Versiunea audio + telefon 92
Comenzile de pe volan pentru sistemul de radio-navigație
Versiunea audio + telefon 97
Compartiment de depozitare
Blocare 159
Compartimentul de depozitare
Partea pasagerului din față 146
Compartimentul de depozitare de pe plafon* . . . 148
Compartimentul de depozitare multifuncțional* mobil - montarea şi demontarea*
Demontarea 152
Montarea 152
Compartimentul de depozitare multifuncțional* mobil* 153
Deschiderea 153
Închiderea 153
Utilizări 153
Compartimentul de încărcare din portbagaj
Vezi Încărcarea portbagajului 17
Compartimentul motor
Efectuarea de lucrări în compartimentul motor 239
Compartimentul pentru păstrarea documentației de bord 146
Componentele din plastic 223
Comutatorul
Luminile de avarie 126
Comutatorul de contact 176
Conducerea
economică / ecologică 211
Conducerea automobilului
Conducerea automobilului în străinătate 213
Cu remorcă 216
Conducerea automobilului în străinătate . . . 213
Farurile 214
Conducerea cu o cutie de viteze automată/cutia de viteze automată DSG 187
Conducerea ecologică 211
Conducerea economică 211
Conducerea în siguranță 7
Conducerea pe timp de iarnă
Motorul diesel 239
Convertorul catalitic 210
Copertina portbagajului
Compartiment de depozitare 159
Cotiera centrală 146
Covoraşele auto 16
Cuplajul sferic 216
Cuplul de strângere a prezoanelor de roți . . 301
Curățarea capitonajului textil 228
Curățarea centurilor de siguranță 229
Curățarea compartimentului motor 226
Curățarea componentelor din plastic 227
Curățarea geamurilor 224
Curățarea huselor textile 228
Curățarea jantelor din aliaj 225
Curățarea jantelor din oțel 225

Curățarea lamelor ştergătoarelor de parbriz
Curățarea 224
Curățarea ornamentelor din lemn 227
Curățarea pieselor cromate 225
Curățarea planşei de bord 227
Curățarea suprafețelor din piele 228
Cutia de viteze automată
Funcția Kickdown 190
Cutia de viteze manuală 184
Cutie de viteze automată/Cutie de viteze DSG automată 185
Cârligul de remorcare 216
Cârligul de remorcare, montarea 218
Cârligul pentru îmbrăcăminte 150

D

Datele automobilului 298
Datele de identificare ale automobilului 298
De ce este necesară adoptarea unei poziții corecte de şedere? 31
De ce este necesară purtarea centurilor de siguranță? 19, 21, 31
De ce este necesară reglarea corectă a tetierelor? 13
Defecțiune la diferențialul blocabil (EDL)
Lampa de avertizare 90
Defecțiune la motor
Lampa de avertizare 84
Demontarea şi montarea roților 271
Depozitarea în portbagaj 149
Deschiderea cu funcțiile de control
Geamurile 116
Deschiderea de urgență
Uşile 110
Deschiderea selectivă* 102
Deschiderea şi închiderea automată
Geamurile acționate electric 115
Deschiderea şi încuierea 112
Descuierea şi încuierea
Personalizarea 104
Dezactivarea airbagului
Airbagul frontal pentru pasager 45
Dezactivarea airbagului frontal pentru pasager . 45
Instrucțiuni de siguranță 46
Diferențialul punții motoare
XDS 203
Direcția 174
Mecanismul de blocare a coloanei de direcție 176
Dispozitiv de pretensionare a centurii
Lampa de avertizare 33
Dispozitivele de pretensionare centură de siguranță 29
Dispozitivele de spălare cu jet de aburi 222
Dispozitivele de spălare de înaltă presiune . 222
Distanța de frânare 209
Durata de viață a pneurilor 259

E

Echipamentele de siguranță 7
EDL 205
Lampa de avertizare 85
Efectuarea de lucrări în compartimentul motor . 239
Eliberarea centurii de siguranță 27
Eliminarea
Airbagurile 33
Dispozitivele de pretensionare centuri de siguranță 29
ESP 90, 204
Vezi de asemenea Programul electronic de stabilitate 175
Exemple de utilizare a meniurilor
Deschiderea meniului principal 70
Exemplu de utilizare a meniurilor
Accesarea meniului Configurare cu ajutorul comenzilor de pe volan 71
Accesarea meniului Pneurile de iarnă . . . 71
Deschiderea meniului Configuration (configurare) cu maneta MFI 70
Închiderea meniului Pneurile de iarnă . . . 71
Pentru activarea şi dezactivarea avertizării referitoare la limita de viteză 71
Programarea unei avertizări pentru limita de viteză 71
Extinctorul 158

F

Fantele de ventilație 18
Farurile
  Conducerea automobilului în străinătate 214
  Proiectoarele de ceață 120
  Spălătorul farurilor 136
Farurile adaptive 125
Faza lungă 120, 127
Faza lungă a farurilor
  Lampa de control 84
Faza scurtă a farurilor 120
Filtru de aer 173
Filtru de polen 173
Filtru de praf 173
Filtrul de particule diesel 211
Frâna de mână 191
  Lampa de avertizare 87, 191
Frânele 209
Funcția de asistare la pornirea în rampă . . 192
Funcția de deschidere de siguranță
  Geamurile 115
  Trapa glisantă/rabatabilă 118
Funcția de ştergere/spălare automată 132
Funcția de ştergere/spălare automată a lunetei . 135

G

G 12 246
Garniturile 224
Garniturile din cauciuc 224
Geamurile 114
GPL 62, 180, 234
GRA 196

H

Hayonul 112
  Deschiderea de urgență 113
  lampa de avertizare 89

I

Iluminarea comenzilor 57
Iluminarea instrumentelor 57
Iluminarea instrumentelor şi a comutatoarelor . . 124
Imobilizatorul electronic 91, 177
Indicatorii de uzură 259
Indicații pe afişajul multifuncțional
  Afişaje de memorie 66
Inelele de ancorare 18
Inelele de remorcare 295
Inelul de remorcare 293
Instrucțiuni de siguranță
  airbaguri laterale 41
  Airbagurile 33
  Airbagurile cortină 44
  Airbagurile frontale 38
  Dezactivarea airbagului frontal pentru pasager 46
  Temperatura lichidului de răcire 83
  Utilizarea centurilor de siguranță 24
Instrucțiunile de siguranță
  pentru utilizarea scaunelor pentru copii . . 48
Instrumentele 59

Î

Înainte de a porni la drum 8
Încălzirea 161
Încălzirea scaunelor 143
Încărcarea portbagajului 17
Închiderea centralizată 100
  Sistemul de descuiere de urgență 102
  Sistemul de descuiere selectivă* 102
  Sistemul de descuiere* 102
  Sistemul de încuiere pentru prevenirea descuierii involuntare 102
  Sistemul de încuiere şi descuiere automată dependent de viteză* 102
Închiderea cu funcțiile de control
  Geamurile 116
  Trapa glisantă/rabatabilă 118
Încuierea manuală de urgență 104
Încuietorile 225
Încuietorile uşilor 225
Înlocuirea becurilor
  Becurile farurilor 281
  instrucțiuni generale 279
  Lămpile spate 284

Înlocuirea becurilor farurilor
Becurile lămpilor de semnalizare a schimbării direcției 281
Farurile fază lungă 283
farurile fază scurtă 282
Lămpile de poziție laterale 284
Înlocuirea lamelor ştergătoarelor de parbriz 249
Înlocuirea lămpilor spate
Lampa de ceață spate 286
Lampa de marşarier 286
Lampa de semnalizare a schimbării direcției 286
Lămpile de poziție laterale 285
Lămpile din portbagaj 288
Înlocuirea pieselor 230
Înlocuirea roților 267
Întreținerea
Airbagurile 33
Întreținerea automobilului
Exteriorul 221
Întreținerea şi curățarea 220

J

Joja de ulei 244

K

Kilometrajul 64

L

Lampa de avertizare 33
Lampa de avertizare pentru presiunea în pneuri 86
Lampa de avertizare pentru purtarea centurii de siguranță 19
Lampa de ceață spate
Lampa de avertizare 120
Lampa plăcuței de înmatriculare 289
Lanțurile antiderapante 264, 301
Lămpile de avertizare 80
Lămpile de ceață spate
Lampă indicatoare 83
Lămpile de control 80
Lămpile de lectură din față 130
Lămpile de lectură din spate 130
Lămpile de poziție 120
Lămpile de semnalizare a schimbării direcției . . 127
Lampa de avertizare 128
Lămpile de semnalizare a schimbării direcției pentru remorcă
Lampa de avertizare 128
Lămpile de semnalizarea schimbării direcției
Lampă indicatoare 83
Lămpile spate 284
Lichidul de frână 252
Înlocuirea 252
Lampa de avertizare 68
Lichidul de răcire 246, 247
Lampa de avertizare 68
Lichidul de răcire a motorului 246
Lichidul de spălare 248
Lichidul de spălare a parbrizului
Lampa de avertizare 85
luminarea automată 121
Lumină interioară față, tip 1 128
Lumină interioară față, tip 2 129
Luminile 120
Luminile de avarie 126
Luminile de parcare 127
Luminile de zi 122
Activarea 122
Dezactivarea 122
Luminile dinamice pentru viraje 125
Luminile interioare din spate 130
Luneta încălzită
Cablurile elementelor de încălzire 224
Sistemul de climatizare 2C-Climatronic . 168

M

Managementul motorului
Lampa de avertizare 84
Măsuța pliantă* 147
Mediul
Protecția mediului 213
Mediul înconjurător 211

Meniurile panoului de instrumente
Exemplu de utilizare a meniurilor 70
Meniul Configuration 76
Meniul Lumini şi vizibilitate 78
Meniul principal 70
Meniul Starea automobilului 76
Mesaje de avertizare
Galben 69
Mesajele de avertizare
Roşu 68
Mesajele de avertizare de pe afişaj 68
Mesajele informative de pe afişaj 68
MFI 65
Modificările automobilului 230
Modificările tehnice 230
Modul automat de climatizare
Sistemul de climatizare 2C-Climatronic . 169
Modul manual
Sistemul de climatizare 2C-Climatronic . 171
Motorina 238
Motorul
Rodajul 209
Motorul diesel
Conducerea pe timp de iarnă 239
Mufa MEDIA-IN 157
Mufă pentru intrarea audio auxiliară: AUX-IN . . . 156

N

Nivel lichid de răcire
Lampa de avertizare 82
Nivelul carburantului
Indicatorul 60
Nivelul de lichid de răcire
Lampa de avertizare 82
Nivelul lichidului de răcire 247
Note privind siguranța
Dispozitivele de pretensionare centuri de siguranță 29
Număr de locuri 19

O

Observații 213
Oglinda interioară 136
Oglinda interioară cu funcție de reglare automată antiorbire*
Activarea funcției antiorbire 136
Dezactivarea funcției antiorbire 136
Oglinzile
Oglinda interioară 136
Oglinzile de pe parasolar 131
Oglinzile exterioare 137
Oglinzile exterioare 224
Oprirea motorului 179

P

Parasolarele 131
Parasolarul
Trapa glisantă/rabatabilă 117
Parcarea 192
Pasagerul
Vezi Poziția corectă de şedere 11, 12
Pedala de frână
lampa de avertizare 91
Pedalele 16
Pericolul montării unui scaun pentru copii pe scaunul pasagerului din față 32
Pericolul neutilizării centurii de siguranță . . . 22
Pierderile de lichid de răcire 247
Piese de schimb 230
Planşa de bord 57
Plasa din portbagaj 149
Plăcuța de identificare 298
Plăcuțele de frână 209
Plierea spătarelor 145
Pneurile cu sens unic de rotație 256
Pneurile de iarnă 263
Pneurile run-flat 260
Pneurile şi jantele
Dimensiuni 261
Pornirea asistată 290
Informații suplimentare 293
Pornirea motoarelor pe benzină 178
Pornirea motorului 177, 178
După golirea completă a rezervorului de carburant 179
Pornirea motorului pe benzină 177

Pornirea prin tractare 293
Portbagajul 158
Vezi de asemenea Încărcarea portbagajului 17
Postul de conducere 57
Poziția centurii de siguranță
Centurile de siguranță 26
Femeile însărcinate 27
Poziția corectă de şedere
Pasagerul din față 11, 12
Poziția incorectă de şedere 15
Poziția de şedere
Şoferul 10
Poziția de şedere, ocupanții 10
Pozițiile manetei selectorului 185
Presiunea în pneuri 257, 300
Pierderea 258
Presiunea uleiului de motor
Lampa de avertizare 69, 88
Prezentare generală
Instrumentele 59
Lămpile de avertizare 80
Lămpile de control 80
Planşa de bord 57
Prezentare generală a compartimentului motor 302
Prezoanele de roți 269, 301
Prezoanele de roți antifurt 269
Prezoanele roților
Cuplul de strângere 263
Principii fizice ale unei coliziuni frontale 21
Prizele electrice 155
Produse pentru întreținerea automobilului . . 220
Programele de conducere 186
Programul electronic de stabilitate 90, 204
Descrierea 175
Programul electronic de stabilitate (ESP)
Lampa de avertizare 90
Proiectoarele de ceață 120
Proiectoarele de ceață cu funcție adaptivă pentru viraje 125
Proprietățile uleiului 243
Protecția oferită de centurile de siguranță . . . 23
Protecția planşeului 226
Purtarea încălțămintei adecvate 16

R

Realimentarea 232
Recircularea aerului
Climatizarea manuală 166
Sistemul de climatizare 2C-Climatronic . 172
Recomandare cu privire la mediu
Evitarea poluării 233
Reglarea corectă a tetierelor locurilor din spate
Pozițiile de utilizare şi de repaus 14
Reglarea corectă a tetierelor scaunelor din față 13
Reglarea înălțimii centurii de siguranță 28
Reglarea înălțimii volanului 174
Reglarea scaunelor 139, 142, 144
Reglarea scaunelor din față
Suportul lombar 142
Remorca
Tractarea unei remorci 215
Repararea
Airbagurile 33
Rezerva de carburant 82
Mesajul de avertizare 69
Rezervorul
Capacitatea rezervorului 60
Indicatorul rezervei de carburant 60
Nivelul de carburant 60
Rezervorul de carburant
Deschiderea clapetei rezervorului de carburant 232
Vezi de asemenea Rezerva de carburant 82
Roata de rezervă 266
Rodajul
Motorul 209
Roțile 256, 300

S

Sarcina remorcii 300
Scaunele din față încălzite 143
Scaunele din spate 144
Scaunele pentru copii
Grupele 0 şi 0+ 50
instrucțiuni de siguranță 48
pe scaunul pasagerului din față 32

Scaunul pentru copii 50
Clasificarea pe grupe 50
Fixarea 53
Grupa 1 51
Grupa 2 51
Grupa 3 51
Sistemul ISOFIX 54
Schema de schimbare a treptelor de viteze 184
Schimbarea treptelor de viteze
Vezi Cutia de viteze manuală 184
Schimbarea treptelor de viteze în modul Tiptronic 189
Schimbarea uleiului 245
Schimbătorul de CD-uri 146
Scrumiera* 154
Sculele 265
Semnalizarea cu farurile 127
Semnalizatoare de schimbare a direcției
Lampă indicatoare 83
Semnalul acustic 20
Senzorul de ploaie* 134
Senzorul volumetric*
Activarea 111
Dezactivarea 111
Seria de identificare 298
Seria de identificare a automobilului 298
Seria de şasiu 298
Sertarul 147
Servodirecția 208
Servodirecția asistată
Lampa de avertizare 89
Servofrâna 201, 209
Servotronic 208
Setul de pană 267, 273
Siguranța 8
Siguranța copiilor 47
Siguranța la bord 8
Siguranțele 275
Sistemul anti-blocare frâne
Lampa de avertizare 85
Sistemul anti-blocare la frânare 202
Sistemul de airbaguri 31
Airbagurile cortină 42
Airbagurile frontale 35
Airbagurile laterale 38
Lampa de avertizare 33
Sistemul de alarmă
Dezactivarea 110
Sistemul de alarmă antifurt 110
Dezactivarea 110
Sistemul de asistare a frânării 201
Sistemul de asistare sonoră a parcării 193
Sistemul de blocarea electronică a diferențialului 205
Sistemul de bujii incandescente 179
Lampa de avertizare 84
Sistemul de climatizare Climatic* 163
Sistemul de climatizare Climatronic
Instrucțiuni generale 173
Sistemul de control al emisiilor
Lampa de avertizare 89
Sistemul de control al tracțiunii
lampa de avertizare 90
Sistemul de control al tracțiunii roților motrice . . 203
Sistemul de frânare 252
Frânele 206
Lampa de avertizare 87
Servofrâna 206
Sistemul de mobilitate a pneurilor (Setul de pană) 267, 273
Sistemul de monitorizare a presiunii în pneuri . 257
Sistemul de parcare 193
Sistemul de parcare plus 194
Sistemul de purificare a gazelor de eşapament 210
Sistemul de siguranță - Safe 101
Sistemul GPL
Adaptorul pentru ştuțul de alimentare . . 236
Alimentarea 234
Conducerea 180
Indicatorul de nivel 62
Sistemul ISOFIX 54
Spațiul de depozitare
Alte spații de depozitare 150
Cotiera centrală 146
Scaunele față 147
Spălarea automobilului 221

Spălarea automobilului cu ajutorul unui dispozitiv de înaltă presiune 222
Spălarea manuală 221
Spălătorie auto automată 221
Start-Stop
Dezactivarea şi activarea 183
Funcția 182
Suportul de pahare din spate*
Cotiera* 151
Suporturile din față pentru pahare 150
Suprafețele vopsite
Întreținerea 223
Lustruirea 223
Produse pentru întreținerea automobilului . . 220

Ş

Şoferul
Vezi Poziția corectă de şedere 10
Ştergătoarele de parbriz 132
Înlocuirea lamei ştergătorului lunetei . . . 251
Înlocuirea lamelor 249
Ştergătorul lunetei 135
Ştergerea intermitentă, parbrizul 132

T

TCS 203
TCS (Sistemul de control al tracțiunii)
Lampa de avertizare 90
Telecomanda
Înlocuirea bateriei 109
Telecomanda radio 108
Telefoanele mobile şi radiotelefoanele 231
Temperatura lichidului de răcire
Indicatorul 60
Instrucțiuni de siguranță 83
Tempomatul 196
Lampa de avertizare 88
Tempomatul*
Dezactivarea tempomatului 199
Tetierele
Demontarea 141
Reglarea 140, 141
Reglarea unghiului tetierelor 141
Torpedoul 146
Tractarea 293
Tractarea unei remorci 300
Tracțiunea integrală 206
Trapa glisantă/rabatabilă 117
Trapa rabatabilă 117
Treapta marşarier
Cutia de viteze manuală 185
Triunghiul reflectorizant 157
Trusa de prim ajutor 158
Trusa de scule
Depozitarea 265
Turometrul 61

U

Uleiul 242
Uleiul de motor 242
Completarea 245
Proprietățile uleiului 243
Schimbarea 245
Specificații 242
Verificarea nivelului uleiului de motor . . . 244
Uşile
Încuietorile de siguranță pentru copii . . . 106
lampa de avertizare 89

V

Verificarea 254
Verificarea nivelului electrolitului bateriei . . . 254
Verificarea nivelului uleiului de motor 244


SEAT