

IBIZA MANUAL DE UTILIZARE


2505 JCI

Prefață

Citiți cu atenție acest Manual de utilizare şi anexele corespunzătoare pentru a vă familiariza cu automobilul.

Împreună cu întreținerea şi reviziile periodice, manevrarea corectă a automobilului va contribui la conservarea valorii acestuia.

Din motive de siguranță, rețineți informațiile privind accesoriile, modificările aduse şi piesele înlocuite.

Dacă vindeți automobilul, toată documentația de bord a acestuia trebuie să ajungă în posesia noului proprietar pentru a fi păstrată împreună cu automobilul.

Cuprins

Structura manualului 5

Cuprins 6

Siguranța are prioritate 7

Conducerea în siguranță 7
- Scurtă introducere 7
- Poziția corectă de şedere pentru ocupanți 10
- Zona pedalelor 15
- Depozitarea bagajelor 16

Centurile de siguranță 18
- Scurtă introducere 18
- De ce este necesară purtarea centurilor de siguranță? 20
- Centurile de siguranță 24
- Dispozitivele de pretensionare a centurilor* 27

Sistemul de airbaguri 29
- Scurtă introducere 29
- Airbagurile frontale 33
- Airbagurile laterale 36
- Dezactivarea airbagurilor* 40

Siguranța copiilor 42
- Scurtă introducere 42
- Scaunele pentru copii 44
- Fixarea scaunelor pentru copii 47

Instrucțiuni de utilizare 51

Postul de conducere 51
- Prezentare generală 51
- Instrumentele 53
- Afişaj digital pe panoul de instrumente 54
- Lămpile de avertizare 60

Comenzile de pe coloana de direcție** 70
- Instrucțiuni generale 70
- Comanda sistemului audio 71
- Comanda audio + telefon 72

Încuierea şi descuierea 74
- Închiderea centralizată 74
- Cheile 79
- Telecomanda radio* 80
- Sistemul de alarmă antifurt* 82
- Hayonul 85
- Geamurile 87
- Trapa panoramică rabatabilă* 90

Luminile şi vizibilitatea 93
- Luminile 93
- Luminile interioare 100
- Vizibilitatea 101
- Ştergătoarele de parbriz 102
- Oglinzile retrovizoare 105

Scaunele şi compartimentele de depozitare 108
- Importanța reglării corecte a scaunelor 108
- Tetierele 109
- Scaunele din față 111
- Scaunele din spate 113
- Compartimentul de depozitare 114
- Scrumierele, bricheta şi priza 118
- Trusa de prim ajutor, triunghiul reflectorizant, extinctorul* 120
- Portbagajul 120

Climatizarea 123
- Încălzirea 123
- Climatizarea* 126
- Climatronic 129
- Instrucțiuni generale 132

Conducerea automobilului 134
- Adresă 134
- Siguranța 135
- Comutatorul de contact 136
- Pornirea şi oprirea motorului 137
- Cutia de viteze manuală 140
- Cutia de viteze automată* 141
- Frâna de mână 149
- Sistemul de asistare sonoră a parcării* 151
- Tempomatul* (Tempomatul - GRA) 153

Recomandări practice 157

Tehnologia inteligentă 157
- Frânele 157
- Sistemul anti-blocare la frânare şi de control al tracțiunii ABS 158
- Programul electronic de stabilitate (ESP)* 160

Conducerea automobilului şi mediul înconjurător 162
- Rodajul 162
- Sistemul de purificare a gazelor de eşapament 163
- Conducerea economică şi ecologică 165
- Conducerea automobilului în străinătate 166
- Tractarea unei remorci 167

Întreținerea și curățarea automobilului ... 169
Instrucțiuni generale ... 169
Întreținerea exteriorului automobilului ... 170
Întreținerea interiorului automobilului ... 176
Accesoriile, înlocuirea pieselor și modificări ... 179
Accesorii și piese de schimb ... 179
Modificările tehnice ... 179
Antena exterioară* ... 180
Telefoanele mobile și radiotelefoanele ... 180
Montarea unui cârlig de remorcare* ... 182
Verificarea și completarea nivelului lichidelor ... 184
Realimentarea ... 184
Motoare pe benzină ... 185
Motoare diesel ... 186
Efectuarea de lucrări în compartimentul motor 187
Uleiul de motor ... 190
Lichidul de răcire ... 194
Lichidul de spălare și lamele ștergătoarelor de parbriz ... 197
Lichidul de frână ... 200
Bateria automobilului ... 201
Roțile ... 203
Atunci când... ... 210
Trusa de scule, roata de rezervă ... 210
Înlocuirea roților ... 211
Setul de pană (sistemul de mobilitate a pneurilor)* ... 217
Siguranțele ... 219
Înlocuirea becurilor ... 223
Pornirea asistată ... 232
Tractarea automobilului și pornirea prin tractare ... 235

Date tehnice ... 239

Observații generale privind datele tehnice 239
Informații importante ... 239
Date referitoare la consumul de carburant .. 241
Tractarea unei remorci ... 242
Roțile ... 242
Date tehnice ... 244
Verificarea nivelului lichidelor ... 244
Motorul pe benzină de 1,2 l și 44 kW (60 CP) 245
Motorul pe benzină de 1,2 l și 51 kW (70 CP) 246
Motorul pe benzină de 1,4 l și 63 kW (85 CP) 247
Motorul pe benzină de 1,4 l și 110 kW (150 CP) 249
Motorul pe benzină de 1,6 l și 77 kW (105 CP) 250
Motorul diesel 1,2 l CR și 55 kW (75 CP) ... 251
Motorul diesel 1,4 TDI 59 kW (80 CP) ... 253
Motorul diesel 1,4 TDI 59 kW (80 CP) Ecomotive ... 254
Motorul diesel 1,6 TDI CR de 66 kW (90 CP) 255
Motorul diesel 1,6 TDI CR de 77 kW (105 CP) 256
Motorul diesel 1,9 l TDI de 66 kW (90 CP) .. 258
Motorul diesel de 1,9 l TDI și 77 kW (105 CP) cu/fără DPF ... 259
Motorul diesel 2,0 TDI CR de 105 kW (143 CP) 260
Dimensiuni și capacități ... 262

Index ... 263

Structura manualului

Ce trebuie să ştiţi înainte de citirea acestui manual

Acest manual conține o descriere a **echipamentelor** livrate împreună cu automobilul la data tipăririi manualului. Este posibil ca o parte dintre echipamentele descrise în acest manual să nu fie disponibile decât ulterior, sau să fie disponibile numai pentru anumite piețe.

Deoarece acesta este un manual general destinat automobilelor IBIZA, unele echipamente şi funcţii descrise aici nu sunt incluse la toate tipurile sau variantele modelului; acestea pot diferi sau pot fi modificate în funcție de cerințele tehnice sau comerciale; acest fapt nu poate fi interpretat în niciun fel ca publicitate falsă.

Ilustrațiile sunt puse la dispoziție cu titlu orientativ şi pot diferi, în privința anumitor detalii, de echipamentele montate în automobilul dumneavoastră.

Indicațiile privind direcția (stânga, dreapta, față, spate) ce apar în acest manual se referă la sensul normal de deplasare spre înainte a automobilului, cu excepția cazurilor când se indică în mod diferit.

Echipamentele marcate cu asterisc** sunt instalate ca dotări standard numai la anumite versiuni ale modelului şi sunt furnizate ca dotări opționale numai pentru anumite versiuni sau sunt oferite doar în anumite țări.

® Toate mărcile înregistrate sunt indicate prin simbolul ®. Deşi simbolul pentru drepturile de autor nu apare, această marcă intră sub incidența drepturilor de autor.

▶ Indică faptul că secțiunea se continuă pe pagina următoare.

■ Aceasta indică **finalul secțiunii**.

ATENȚIE!

Textele precedate de acest simbol conțin informații privind siguranța. Acestea vă avertizează asupra pericolelor grave de accidentare sau rănire.

Avertizare!

Textele marcate cu acest simbol atrag atenția asupra pericolelor potențiale de avariere a automobilului.

Indicație pentru mediu

Textele precedate de acest simbol conțin informații suplimentare legate de protecția mediului.

Indicație

Textele precedate de acest simbol conțin informații suplimentare. ■

Cuprins

Acest manual este structurat astfel încât să vă ofere informațiile de care aveți nevoie, într-un mod organizat. Conținutul acestui manual este împărțit pe **secțiuni** incluse în **capitole** (de exemplu “Climatizarea”). Manualul este împărțit în cinci capitole mari, şi anume:

1. Siguranța are prioritate

Informații privind echipamentele automobilului cu rol în siguranța pasivă, cum ar fi centurile de siguranță, airbagurile, scaunele etc.

2. Instrucțiuni de utilizare

Informații despre amplasarea comenzilor în postul de conducere al automobilului, despre posibilitățile de reglare a scaunelor, despre modul de creare a unui climat adecvat în habitaclu etc.

3. Recomandări practice

Sfaturi privind conducerea, îngrijirea şi întreținerea automobilului şi anumite probleme pe care le puteți rezolva singur.

4. Date tehnice

Cifre, valori şi dimensiuni referitoare la automobil.

5. Index alfabetic

La sfârşitul acestui manual, există un index alfabetic detaliat ce vă va ajuta să găsiți rapid informațiile necesare. ■

Siguranța are prioritate

Conducerea în siguranță

Scurtă introducere

Stimate conducător auto SEAT,

Siguranța are prioritate!

Acest capitol conține informații, sfaturi, sugestii şi avertismente importante ce trebuie citite şi respectate, pentru siguranța proprie şi a pasagerilor dumneavoastră.

ATENȚIE!

- **Acest manual conține informații importante despre funcționarea acestui automobil, atât pentru şofer, cât şi pentru pasageri. Celelalte capitole din manualul de utilizare conțin informații suplimentare pe care trebuie să le cunoaşteți atât pentru siguranța proprie, cât şi pentru cea a pasagerilor dumneavoastră.**
- **Manualul de utilizare trebuie păstrat permanent în automobil. Acest fapt este important mai ales în cazul împrumutării sau vânzării automobilului.** ■

Echipamentele de siguranță

Echipamentele de siguranță sunt o parte a sistemului de protecție a ocupanților automobilului şi pot reduce riscul de rănire în caz de accident.

Nu periclitați siguranța proprie sau siguranța pasagerilor dumneavoastră. În cazul unui accident, echipamentele de siguranță pot reduce riscul de rănire. Lista de mai jos include majoritatea echipamentelor de siguranță din automobilul SEAT:

- centuri de siguranță cu prindere în trei puncte,
- limitator de forță pentru centurile de siguranță ale scaunelor din față şi laterale spate,
- dispozitive de pretensionare a centurilor pentru scaunele din față,
- airbaguri frontale,
- airbaguri laterale integrate în spătarele scaunelor din față,
- puncte de prindere “ISOFIX” pentru scaun de copii cu sistem “ISOFIX”,
- tetiere reglabile pe înălțime,
- tetiera scaunului central spate cu poziție de utilizare şi de repaus,
- coloană de direcție reglabilă.

Echipamentele de siguranță menționate mai sus funcționează simultan pentru a oferi şoferului şi pasagerilor protecție optimă în caz de accident. Aceste sisteme de siguranță nu pot fi eficiente decât dacă dumneavoastră ▶

şi pasagerii dumneavoastră aveți poziții corecte de şedere şi utilizați echipamentul în mod adecvat.

Prin urmare, sunt oferite informații despre importanța acestor echipamente, despre modul în care asigură protecție, despre instrucțiunile de utilizare ce trebuie respectate şi despre modul în care şoferul şi pasagerii pot beneficia la maximum de avantajele echipamentelor de siguranță montate. Acest manual cuprinde avertismente importante ce trebuie respectate de şofer şi pasageri în scopul reducerii riscului de rănire.

Siguranța este responsabilitatea tuturor! ■

Înainte de a porni la drum

Şoferul poartă responsabilitatea pentru siguranța pasagerilor şi buna funcționare a automobilului.

Pentru siguranța proprie şi pentru cea a pasagerilor, acordați atenție următoarelor aspecte înainte de începerea fiecărei călătorii:

– Asigurați-vă că luminile şi lămpile pentru semnalizarea schimbării direcției funcționează corect.

– Verificați presiunea în pneuri.

– Asigurați-vă că toate geamurile oferă vizibilitate adecvată şi de bună calitate asupra zonei din jurul automobilului.

– Fixați toate bagajele ⇒ pagina 16;

– Asigurați-vă că nu există obiecte ce pot afecta cursa pedalelor.

– Reglați scaunul din față, tetiera şi oglinzile în funcție de propria înălțime.

– Asigurați-vă că pasagerul de pe locul central din spate are întotdeauna tetiera în poziția corectă de utilizare.

– Instruiți pasagerii să regleze tetierele în funcție de propria înălțime.

– Protejați copiii prin utilizarea de scaune pentru copii adecvate şi fixarea corectă a centurilor de siguranță ⇒ pagina 42.

– Adoptați o poziție de şedere corectă. Instruiți de asemenea pasagerii să adopte o poziție de şedere corespunzătoare ⇒ pagina 10.

– Fixați corect centura de siguranță. Instruiți de asemenea pasagerii să fixeze centurile de siguranță în mod adecvat ⇒ pagina 18. ■

Ce factori afectează siguranța la bord?

Siguranța la bord este influențată în mare măsură de stilul personal de conducere şi de comportamentul tuturor ocupanților.

În calitate de şofer, sunteți responsabil atât pentru propria persoană, cât şi pentru pasagerii dumneavoastră. Când concentrarea sau siguranța rutieră vă sunt afectate din orice motiv, vă puneți în pericol atât propria persoană, cât şi pe ceilalți participanți la trafic ⇒ ⚠, motiv pentru care: ▶

– Nu vă lăsați distras de la urmărirea traficului din jur de factori precum pasagerii sau conversațiile telefonice.

– Nu vă urcați niciodată la volan când capacitatea conducere vă este afectată (de exemplu din cauza medicamentelor, alcoolului sau drogurilor).

– Respectați legislația rutieră şi limitele de viteză.

– Reduceți întotdeauna viteza automobilului în funcție de condițiile de drum, trafic şi condițiile meteorologice.

– În cazul parcurgerii unor distanțe lungi, efectuați pauze periodice - cel puțin la fiecare două ore.

– Evitați pe cât posibil să vă urcați la volan dacă sunteți obosit sau tensionat.

⚠ ATENȚIE!

Dacă siguranța la bord este diminuată în timpul unei călătorii, pericolul de rănire şi de accidente creşte. ■

Poziția corectă de şedere pentru ocupanți

Poziția corectă de şedere pentru şofer

Adoptarea de către şofer a unei poziții corecte de şedere este importantă pentru conducerea sigură şi relaxată a automobilului.

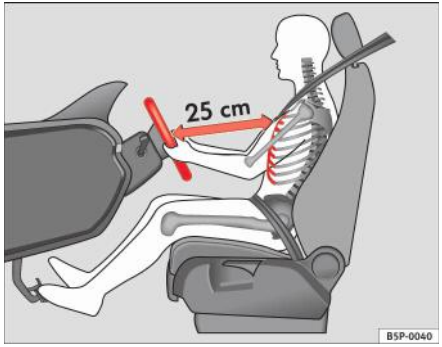

Fig. 1 Distanța corectă între şofer şi volan

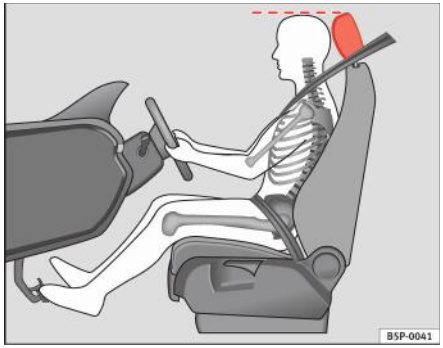

Fig. 2 Poziția corectă a tetierei pentru şofer

Pentru siguranța proprie şi reducerea riscului de rănire în caz de accident, se recomandă următoarele reglaje pentru şofer:

– Reglați volanul astfel încât să existe o distanță de minim 25 cm între volan şi centrul pieptului dumneavoastră ⇒ fig. 1.

– Deplasați scaunul şoferului în față sau în spate astfel încât să puteți apăsa pedalele de accelerație, frână şi ambreiaj până la podea, cu genunchii uşor îndoiți ⇒ ⚠.

– Asigurați-vă că puteți atinge punctul cel mai înalt al volanului.

– Reglați tetiera astfel încât marginea superioară a acesteia să se afle la acelaşi nivel cu creştetul sau cât mai aproape posibil de acest nivel ⇒ fig. 2.

– Deplasați spătarul în poziție verticală astfel încât spatele dumneavoastră să fie sprijinit complet pe acesta.

– Fixați corect centura de siguranță ⇒ pagina 18.

– Mențineți ambele picioare în spațiul pentru picioare, astfel încât să păstrați controlul asupra automobilului în orice moment.

Reglarea scaunului șoferului ⇒ pagina 108.

ATENȚIE!

- **O poziție de ședere incorectă a șoferului poate cauza accidentări grave.**
- **Reglați scaunul șoferului astfel încât să existe o distanță de minim 25 cm între centrul pieptului și centrul volanului ⇒ pagina 10, fig. 1. Dacă distanța este mai mică de 25 cm, sistemul de airbaguri nu vă va putea proteja corespunzător.**
- **În cazul în care constituția fizică vă împiedică să mențineți distanța minimă de 25 cm, contactați un atelier autorizat. Personalul specializat vă va ajuta să decideți dacă sunt necesare modificări speciale în acest sens.**
- **În timpul conducerii, manevrați întotdeauna volanul cu ambele mâini, de partea exterioară a coroanei, în pozițiile stânga și dreapta median. Astfel, este redus riscul de rănire în cazul declanșării airbagului pentru șofer.**
- **Nu manevrați niciodată volanul de partea centrală superioară a coroanei sau în alt mod (de exemplu de partea centrală). În astfel de cazuri, dacă airbagul este declanșat, este posibil să suferiți leziuni ale brațelor, mâinilor și capului.**
- **Pentru reducerea riscului de rănire în caz de frânare bruscă sau accident, nu conduceți niciodată cu spătarul înclinat excesiv în spate! Sistemul de airbaguri și centurile de siguranță pot oferi protecție optimă numai când spătarul se află în poziție verticală și șoferul poartă corect centura de siguranță. Cu cât spătarele sunt înclinate mai mult în spate, cu atât crește riscul de rănire din cauza**

ATENȚIE! Continuare

poziționării incorecte a chingii centurii sau a poziției de ședere incorecte!

- **Reglați corespunzător tetiera pentru un nivel optim de protecție.** ■

Poziția corectă de ședere pentru pasagerul din față

Pasagerul din față trebuie să stea la o distanță de minim 25 cm de planșa de bord, astfel încât airbagul să poată furniza protecția maximă posibilă în cazul în care este declanșat.

Pentru siguranța proprie și pentru reducerea riscului de rănire în cazul unui accident, sunt recomandate următoarele reglaje pentru pasagerul din față:

– deplasați scaunul pasagerului din față cât mai în spate posibil ⇒ ⚠.

– Deplasați spătarul în poziție verticală astfel încât spatele dumneavoastră să fie sprijinit complet pe acesta.

– Reglați tetiera astfel încât marginea superioară a acesteia să se afle la același nivel cu creștetul sau cât mai aproape posibil de acest nivel ⇒ pagina 13.

– Mențineți ambele picioare în spațiul pentru picioare aferent scaunului pasagerului față.

– Fixați corect centura de siguranță ⇒ pagina 18.

Este posibilă dezactivarea airbagului pentru pasager, în **circumstanțe excepționale** ⇒ pagina 40.

Reglarea scaunului pasagerului din față ⇒ pagina 111.

ATENȚIE!

- **O poziție de şedere incorectă a pasagerului din față poate cauza accidentări grave.**
- **Reglați scaunul pasagerului din față astfel încât să existe o distanță de minim 25 cm între torace şi planşa de bord. Dacă distanța este mai mică de 25 cm, sistemul de airbaguri nu vă va putea proteja corespunzător.**
- **În cazul în care constituția fizică vă împiedică să mențineți distanța minimă de 25 cm, contactați un atelier autorizat. Personalul specializat vă va ajuta să decideți dacă sunt necesare modificări speciale în acest sens.**
- **În timpul deplasării automobilului, mențineți întotdeauna picioarele în spațiul pentru picioare; nu vă sprijiniți niciodată picioarele de planşa de bord, afară pe geam sau pe scaun. O poziție de şedere incorectă vă expune unui risc ridicat de rănire în cazul unei frânări bruşte sau al unui accident. Dacă airbagul se declanşează, puteți suferi leziuni grave din cauza poziției de şedere incorecte.**
- **Pentru reducerea riscului de rănire a pasagerului din față în cazul frânărilor bruşte sau al unui accident, nu călătoriți niciodată cu spătarul înclinat excesiv în spate! Sistemul de airbaguri şi centurile de siguranță pot oferi protecție optimă numai când spătarul se află în poziție verticală şi pasagerul din față poartă corect centura de siguranță. Cu cât spătarele sunt înclinate mai mult în spate, cu atât creşte riscul de rănire din cauza poziționării incorecte a chingii centurii sau a poziției de şedere incorecte!**
- **Reglați corespunzător tetiera pentru a obține un nivel optim de protecție.** ■

Poziția corectă de şedere pentru pasagerii de pe locurile din spate

Pasagerii de pe locurile din spate trebuie să-şi mențină trunchiul în poziție verticală, să păstreze picioarele în spațiile aferente, să regleze tetiera scaunului central pentru poziția de utilizare şi să poarte corect centurile de siguranță.

Pentru a reduce riscul de rănire în cazul unei frânări bruşte sau al unui accident, pasagerii de pe locurile din spate trebuie să respecte următoarele instrucțiuni:

– Reglați tetiera în poziția corectă ⇒ pagina 13.

– Mențineți ambele picioare în spațiul pentru picioare corespunzător locului din spate.

– Fixați corect centura de siguranță ⇒ pagina 18.

– În cazul transportării copiilor în automobil, utilizați un sistem de reținere pentru copii adecvat ⇒ pagina 42.

ATENȚIE!

- **Dacă pasagerii locurilor din spate nu adoptă o poziție de şedere corectă, se expun riscului de a suferi leziuni grave.**
- **Reglați corespunzător tetiera pentru a obține un nivel optim de protecție.**
- **Centurile de siguranță pot oferi protecție optimă numai atunci când spătarele se află în poziție verticală şi pasagerii poartă corect centurile de siguranță. Dacă pasagerii de pe locurile din spate nu** ▶

ATENȚIE! Continuare

stau cu trunchiul în poziție verticală, creşte riscul de rănire din cauza poziționării incorecte a chingii centurii de siguranță. ■

Reglarea corectă a tetierelor

Tetierele reglate corect constituie o componentă importantă a protecției pasagerilor şi pot reduce pericolul de rănire în multe cazuri de accidente.

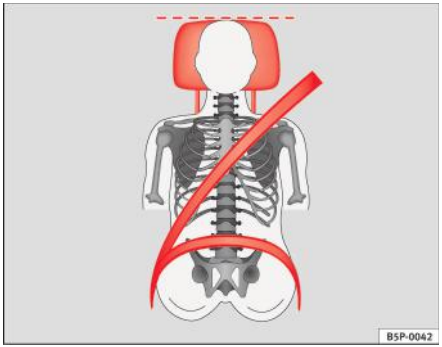

Fig. 3 Tetiera corect reglată văzută din față

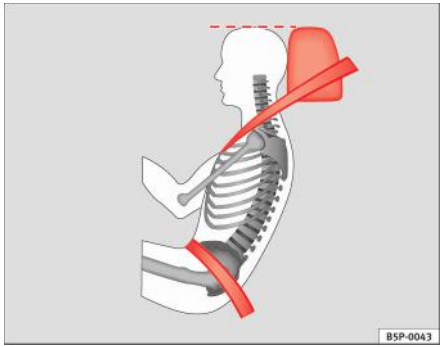

Fig. 4 Tetiera corect reglată văzută din lateral

Reglați corespunzător tetiera pentru a obține un nivel optim de protecție.

– Reglați tetiera astfel încât marginea sa superioară să se afle la acelaşi nivel cu creştetul sau cât mai aproape posibil de acest nivel şi, cel mai jos, la nivelul ochilor ⇒ fig. 3 şi ⇒ fig. 4.

Reglarea tetierelor ⇒ pagina 109

ATENȚIE!

- **Călătoria cu tetierele demontate sau reglate incorect creşte riscul de producere de leziuni grave.**
- **Tetierele reglate incorect pot cauza decesul în cazul unei coliziuni sau al unui accident auto.**
- **Tetierele reglate incorect sporesc de asemenea riscul de rănire în timpul virajelor sau manevrelor de frânare bruşte.**
- **Tetierele trebuie să fie întotdeauna reglate în funcție de înălțimea pasagerilor.** ■

Tetierele locurilor din spate

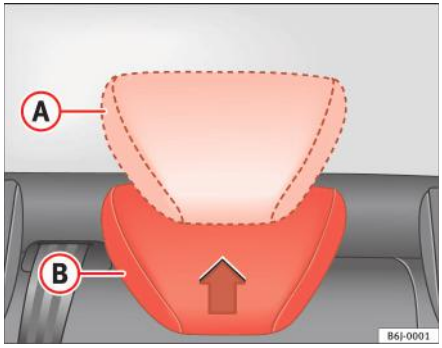

Fig. 5 Reglarea tetierelor locurilor din spate

Tetierele locurilor din spate au 2 poziții:

- Poziția ridicată sau poziția de utilizare (A) ⇒ fig. 5. În această poziție tetiera este utilizată normal, protejând, împreună cu centura de siguranță, ocupantul locului din spate.
- Poziția de repaus (B) ⇒ fig. 5. Această poziție oferă şoferului o vizibilitate mai bună în spate.

Pentru montarea tetierei în poziția de utilizare (A), trageți marginile laterale cu ambele mâini, în sensul indicat de săgeată. Pentru a le aşeza în poziția de repaus (B), coborâți-le.

ATENȚIE!

Când locul central din spate este ocupat, tetiera trebuie să fie montată în poziția de utilizare (A).

Indicație

Rețineți instrucțiunile privind reglarea tetierelor. ■

Exemple de poziții de şedere incorecte

O poziție de şedere incorectă poate cauza accidentarea gravă a ocupanților.

Centurile de siguranță pot asigura o protecție optimă numai când chingile acestora sunt poziționate corect. Pozițiile incorecte de şedere reduc substanțial funcția de protecție a centurilor de siguranță şi sporesc riscul de rănire din cauza poziției incorecte a chingii centurii de siguranță. În calitate de şofer, sunteți responsabil pentru toți ocupanții automobilului, în special pentru copii.

– Nu permiteți niciunei persoane să adopte o poziție de şedere incorectă în automobil în timpul călătoriei ⇒ ⚠.

Lista de mai jos conține exemple de poziții de şedere ce pot fi periculoase pentru toți ocupanții. Lista nu este completă şi am dori să rețineți acest aspect.

Din acest motiv, în timpul deplasării automobilului:

- nu vă ridicați niciodată în picioare,
- nu stați niciodată în picioare pe scaune,
- nu stați niciodată în genunchi pe scaune,
- nu înclinați niciodată spătarul excesiv pe spate,
- nu vă sprijiniți niciodată de planşa de bord,
- nu stați niciodată culcat pe banchetă,
- nu stați niciodată pe marginea din față a unui scaun,

- nu stați niciodată cu corpul întors într-o parte,
- nu vă aplecați niciodată pe geam,
- nu scoateți niciodată picioarele pe geam,
- nu puneți niciodată picioarele pe planșa de bord,
- nu puneți niciodată picioarele pe perna unui scaun,
- nu permiteți nimănui să călătorească în spațiul pentru picioare,
- nu călătoriți niciodată fără a vă fixa centura de siguranță,
- nu permiteți nimănui să călătorească în portbagaj.

ATENȚIE!

- **Orice poziție incorectă de şedere sporeşte riscul de accidentare gravă.**
- **Şederea într-o poziție incorectă expune ocupanții la leziuni grave în cazul declanşării airbagurilor, lovind ocupantul ce a adoptat o poziție de şedere necorespunzătoare.**
- **Înainte de punerea în mişcare a automobilului, adoptați poziția de şedere corectă şi mențineți-o pe tot parcursul călătoriei. Înainte de fiecare călătorie, instruiți pasagerii să adopte o poziție de şedere corectă pe care să o păstreze pe tot parcursul călătoriei**

⇒ **pagina 10, „Poziția corectă de şedere pentru ocupanți“.** ■

Zona pedalelor

Pedalele

Funcționarea pedalelor nu trebuie obstrucționată niciodată de obiecte sau covoraşe auto.

– Asigurați-vă că puteți întotdeauna apăsa nestânjenit, până la podea, pedalele de accelerație, frână şi ambreiaj.

– Asigurați-vă că pedalele pot reveni nestânjenite în pozițiile inițiale.

Utilizați numai covoraşe auto ce lasă liberă zona pedalelor şi care pot fi fixate corespunzător în spațiul pentru picioare.

Dacă un circuit de frână se defectează, pedala de frână trebuie apăsată cu grijă pentru a opri automobilul.

Purtarea încălțămintei adecvate

Purtați întotdeauna încălțăminte ce asigură o bună susținere a piciorului şi vă permite să acționați corespunzător pedalele.

ATENȚIE!

- **Obstrucționarea cursei pedalelor poate cauza apariția unor situații critice în timpul conducerii automobilului.**
- **Nu amplasați niciodată obiecte în spațiul pentru picioare al şoferului. Obiectele se pot deplasa în zona pedalelor şi pot obstrucționa cursa acestora. În cazul unei manevre sau frânări bruşte, va fi imposibilă utilizarea pedalelor de frână, ambreiaj sau accelerație. Pericol de accident!** ■

Covoraşele auto pe partea şoferului

Pot fi utilizate numai covoraşele auto ce pot fi fixate corespunzător în spațiul pentru picioare şi care nu obstrucționează cursa pedalelor.

– Asigurați-vă că aceste covoraşe auto sunt fixate corespunzător în timpul călătoriei şi că nu obstrucționează deplasarea pedalelor ⇒ ⚠.

Utilizați numai covoraşe auto care lasă liberă zona pedalelor şi care sunt fixate pentru a preveni alunecarea acestora. Puteți obține covoraşe auto adecvate de la o reprezentanță autorizată.

⚠ ATENȚIE!

- **Dacă pedalele sunt obstrucționate, se poate produce un accident. Pericol de accidentare gravă.**
- **Asigurați-vă întotdeauna de fixarea corespunzătoare a covoraşelor auto.**
- **Nu aşezați şi nu montați niciodată covoraşe auto sau alt tip de covoare peste covoraşele auto originale. În caz contrar, zona pedalelor va fi redusă şi cursa acestora poate fi obstrucționată. Pericol de accident.** ■

Depozitarea bagajelor

Încărcarea portbagajului

Toate bagajele şi alte obiecte libere trebuie fixate în siguranță în portbagaj.

Obiectele care nu sunt fixate şi care se deplasează înainte şi înapoi pot diminua siguranța la bord şi manevrabilitatea automobilului prin deplasarea centrului de greutate.

– Distribuiți uniform încărcătura în portbagaj.

– Depozitați obiectele grele cât mai în față posibil în portbagaj.

– Depozitați obiectele grele cât mai jos posibil în portbagaj.

⚠ ATENȚIE!

- **Bagajele şi alte obiecte care nu sunt fixate în portbagaj pot cauza accidentări grave.**
- **Depozitați obiectele doar în portbagaj.**
- **În caz de manevre bruşte sau de accidente, obiectele care nu sunt fixate pot fi proiectate înainte, accidentând ocupanții automobilului sau terțe persoane. Acest risc sporit de rănire va fi şi mai mare dacă un obiect care nu este fixat este lovit de un airbag în expansiune. Dacă se produce un astfel de fenomen, aceste obiecte vor deveni adevărate "proiectile". Pericol de accidentare fatală.**
- **Vă rugăm să rețineți că, la transportarea obiectelor grele, centrul de greutate se poate deplasa, ceea ce poate afecta manevrabilitatea automobilului şi poate cauza un accident. Din acest motiv, adaptarea corespunzătoare a vitezei şi a stilului de conducere este esențială pentru evitarea accidentelor.**

⚠ ATENȚIE! Continuare

- **Nu depășiți niciodată sarcinile admise pe punți și masa totală maximă admisă. În cazul depășirii sarcinii pe punte sau a masei maxime admise, manevrabilitatea automobilului poate fi modificată, ceea ce poate cauza accidente, rănirea ocupanților și deteriorarea automobilului.**
- **Nu lăsați niciodată automobilul nesupravegheat, în special când hayonul este deschis. Copii se pot cățăra în portbagaj și închide ușa după ei; astfel nu vor mai putea ieși, putându-se ajunge la deces.**
- **Nu permiteți niciodată copiilor să se joace în interiorul sau în jurul automobilului. La părăsirea automobilului, închideți și încuiați hayonul și toate ușile. Înainte de încuierea automobilului, asigurați-vă că în automobil nu se află adulți sau copii.**
- **Nu transportați niciodată pasageri în portbagaj. Fiecare pasager trebuie să poarte corect centura de siguranță ⇒ pagina 18.**

Indicație

- Circulația aerului în automobil contribuie la reducerea aburirii geamurilor. Aerul uzat este evacuat prin fantele de ventilație din capitonajul lateral al portbagajului. Asigurați-vă că fantele de ventilație nu sunt acoperite niciodată. ■

Centurile de siguranță

Scurtă introducere

Înainte de a porni: nu uitați de centura de siguranță!

Purtarea corectă a centurii de siguranță vă poate salva viața!

În acest capitol, veți afla de ce purtarea centurilor de siguranță este atât de importantă, cum funcționează, cum se fixează, reglează şi se poartă corect.

– Citiți şi respectați toate instrucțiunile şi avertismentele din acest capitol.

ATENȚIE!

- **Înainte de a introduce centura locului central din spate în opritor, asigurați-vă să spătarul este bine fixat în poziție, trăgând de centură.**
- **Dacă centurile de siguranță sunt purtate incorect sau nu sunt purtate deloc, creşte pericolul de accidentare gravă.**
- **Centurile de siguranță purtate corect pot reduce rănirea gravă în cazul manevrelor de frânare bruscă sau accidentelor. Din motive de siguranță, şoferul şi pasagerii trebuie să poarte întotdeauna corect centurile de siguranță, când automobilul este în mişcare.**
- **Femeile însărcinate sau persoanele cu dizabilități fizice trebuie să utilizeze de asemenea centurile de siguranță. Asemenea tuturor celorlalți pasageri, aceste persoane pot suferi leziuni grave dacă nu poartă corect centurile de siguranță.** ■

Număr de locuri

Automobilul dumneavoastră are **cinci** locuri, două în partea din față şi trei în partea din spate. Fiecare loc este prevăzut cu o centură de siguranță cu prindere în trei puncte.

ATENȚIE!

- **Nu trebuie transportate în automobil mai multe persoane decât locurile disponibile.**
- **Fiecare pasager al automobilului trebuie să-şi fixeze şi să poarte corect centura de siguranță corespunzătoare locului ocupat. Copiii trebuie protejați prin utilizarea unui sistem de reținere pentru copii adecvat.** ■

Lampa de avertizare pentru purtarea centurii de siguranță*

Lampa de avertizare acționează pentru a reaminti şoferului să fixeze centura de siguranță.

Înainte de a porni automobilul:

– Fixați corect centura de siguranță.

– Instruiți pasagerii să fixeze centurile de siguranță corect înainte de punerea în mişcare a automobilului. ▶

– Protejați copiii prin utilizarea unui scaun pentru copii adecvat înălțimii şi greutății acestuia.

Lampa de avertizare de pe panoul de instrumente se aprinde[1)] dacă centura de siguranță a şoferului sau cea a pasagerului din față nu este fixată [1)] la punerea contactului. De asemenea, se aude un semnal sonor[1)] la depăşirea vitezei de 25 km/h. Acest semnal acustic se opreşte când este fixată centura de siguranță.

Lampa de avertizare* se stinge dacă şoferul îşi fixează centura de siguranță când contactul este pus. ■

[1)] În funcție de versiunea modelului

De ce este necesară purtarea centurilor de siguranță?

Principii fizice ale unei coliziuni frontale

În cazul unei coliziuni frontale, trebuie absorbită o cantitate mare de energie cinetică.

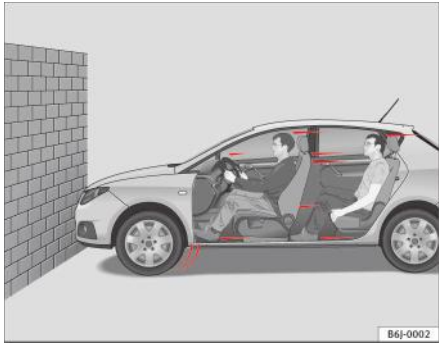

Fig. 6 Automobilul urmează să se izbească de un zid: ocupanții nu poartă centuri de siguranță

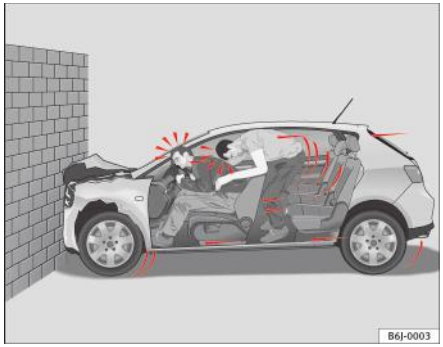

Fig. 7 Automobilul se izbeşte de zid: ocupanții nu poartă centuri de siguranță

Acțiunea legilor fizicii în cazul unei coliziuni frontale poate fi uşor explicată: Când un automobil începe să se deplaseze ⇒ fig. 6, atât automobilul cât şi ocupanții dezvoltă o anumită cantitate de energie, cunoscută sub numele de “energie cinetică”.

Cantitatea de “energie cinetică” depinde de viteza automobilului şi de masa acestuia şi a pasagerilor. Cu cât viteza şi masa sunt mai mari, cu atât va fi mai mare cantitatea de energie “eliberată” într-un accident.

Factorul cel mai semnificativ rămâne totuşi viteza automobilului. Dacă viteza se dublează de la 25 km/h la 50 km/h, de exemplu, energia cinetică creşte de patru ori.

Deoarece pasagerii din exemplul nostru nu sunt reținuți de centurile de siguranță, întreaga cantitate de energie cinetică a acestora trebuie absorbită în punctul de impact ⇒ fig. 7.

Chiar şi la viteze între 30 km/h şi 50 km/h, forțele ce acționează asupra corpurilor într-o coliziune pot depăşi cu uşurință o tonă (1.000 kg). La viteze mai mari, aceste forțe devin şi mai puternice.

Pasagerii care nu poartă centura de siguranță nu sunt “fixați” pe scaune. În cazul unei coliziuni frontale, aceştia vor continua să se deplaseze

înainte cu viteza cu care se deplasa automobilul chiar înainte de impact. Acest exemplu este valabil nu doar pentru accidentele frontale, ci şi pentru toate tipurile de accidente şi coliziuni. ■

Pericolul neutilizării centurii de siguranță

Multe persoane cred că pasagerii se pot proteja cu mâinile în cazul unei coliziuni minore; această ipoteză este falsă.



Fig. 8 Un şofer care nu poartă centura de siguranță este proiectat violent înainte.



Fig. 9 Pasagerul din spate care nu poartă centura de siguranță este proiectat violent înainte şi loveşte şoferul, care poartă centura de siguranță.

Chiar la viteze reduse, forțele ce acționează asupra corpului în caz de coliziune sunt atât de mari încât este imposibilă protejarea cu ajutorul mâinilor. Într-o coliziune frontală, pasagerii care nu poartă centurile de siguranță sunt proiectați înainte şi vor suferi un impact violent cu volanul, planşa de bord, parbrizul sau orice alt obstacol ⇒ fig. 8.

Sistemul de airbaguri nu este un substitut al centurilor de siguranță. Când sunt declanşate, airbagurile oferă doar o protecție suplimentară. În timpul călătoriei, toți pasagerii (inclusiv şoferul) trebuie să poarte centurile de siguranță în mod corect. Astfel se va reduce pericolul producerii unor leziuni grave în caz de accident – indiferent dacă locul respectiv este prevăzut sau nu cu airbag.

Rețineți că airbagurile pot fi declanşate doar o singură dată. Pentru un nivel optim de protecție, centura de siguranță trebuie purtată întotdeauna corect pentru a vă proteja în cazul accidentelor în care nu este declanşat niciun airbag.

Este de asemenea important ca pasagerii din spate să poarte corect centurile de siguranță; în caz contrar, aceştia pot fi proiectați violent înainte, în cazul unui accident. Pasagerii din spate care nu poartă centu- ▶

rile de siguranță îşi pun în pericol nu doar propria persoană, ci şi pe cea a ocupanților locurilor din față ⇒ fig. 9. ■

Protecția oferită de centurile de siguranță

Pasagerii care nu poartă centura de siguranță se expun riscului de a suferi leziuni grave în caz de accident.



Fig. 10 Şoferul care poartă centura de siguranță în mod corect: este protejat de centură în timpul unei frânări bruşte

Centurile de siguranță purtate corect reţin ocupanții automobilului în pozițiile de şedere corecte şi reduc substanțial energia cinetică în cazul unui accident. Centurile de siguranță ajută de asemenea la prevenirea mişcărilor necontrolate ce pot cauza leziuni grave. În plus, centurile de siguranță purtate corect reduc pericolul de a fi proiectat în afara automobilului.

Pasagerii care poartă corect centura de siguranță beneficiază pe deplin de capacitatea centurilor de a absorbi energia cinetică. Zona frontală a automobilului şi alte elemente de siguranță pasivă (cum ar fi sistemul de airbaguri) sunt proiectate de asemenea pentru a absorbi energia cinetică generată într-o coliziune. Acționând împreună, toate aceste elemente reduc energia cinetică eliberată şi, în consecință, riscul de rănire.

Exemplele noastre descriu coliziuni frontale. Desigur, centurile de siguranță purtate corect reduc substanțial riscul de rănire în toate celelalte tipuri de accidente. De aceea este atât de importantă fixarea centurilor de siguranță înainte de fiecare călătorie, chiar şi când vă deplasați doar până la colț".

Asigurați-vă că şi pasagerii dumneavoastră poartă centurile de siguranță. Statisticile referitoare la accidente arată că centurile de siguranță purtate corect reprezintă un mijloc eficient de reducere substanțială a riscului de rănire şi de îmbunătățire a şanselor de supraviețuire în accidentele grave. În plus, centurile de siguranță purtate corect sporesc protecția asigurată de airbaguri în cazul unui accident. Din acest motiv, purtarea centurii de siguranță este obligatorie prin lege în majoritatea țărilor.

Deşi automobilul este dotat cu airbaguri, este necesară fixarea şi purtarea centurilor de siguranță. Airbagurile frontale, de exemplu, se declanşează numai în anumite accidente frontale. Airbagurile frontale nu se vor declanşa în cazul coliziunilor frontale şi laterale minore, al coliziunilor din spate, răsturnării sau accidentelor în care nu se depăşeşte valoarea pragului de declanşare din unitatea de comandă a airbagurilor.

Din acest motiv, este necesar să purtați întotdeauna centura de siguranță şi să vă asigurați că şi pasagerii şi-au fixat corect centurile de siguranță, înainte de a pune automobilul în mişcare! ■

Instrucțiuni de siguranță privind utilizarea centurilor de siguranță

Dacă centurile de siguranță sunt utilizate corect, acestea pot reduce riscul de rănire în cazul unui accident.

– Purtați întotdeauna centura de siguranță conform indicațiilor din această secțiune.

– Asigurați-vă că centurile de siguranță pot fi fixate oricând şi că nu sunt deteriorate.

⚠ ATENȚIE!

- **Dacă centurile de siguranță sunt purtate incorect sau nu sunt purtate deloc, crește pericolul de accidentare gravă. Centurile de siguranță pot oferi o protecție optimă doar dacă sunt purtate corect.**
- **Fixați centura de siguranță înainte de fiecare călătorie - chiar şi în cazul deplasărilor în oraş. Şi ceilalți pasageri trebuie să poarte centurile de siguranță, în caz contrar riscă să fie accidentați grav!**
- **Centura de siguranță nu poate oferi protecție completă când chinga centurii este poziționată incorect.**
- **Nu permiteți niciodată ca doi pasageri (chiar dacă sunt copii) să împartă aceeaşi centură de siguranță.**
- **În timpul deplasării automobilului, țineți ambele picioare în spațiul pentru picioare din fața scaunului dumneavoastră.**
- **Nu eliberați centura de siguranță când automobilul este în mişcare. Pericol de accidentare fatală.**
- **Chinga centurii nu trebuie niciodată să fie răsucită în timpul purtării.**

⚠ ATENȚIE! Continuare

- **Chinga centurii nu trebuie trecută peste obiecte dure sau fragile (cum ar fi ochelari, stilouri etc.), deoarece acestea pot produce răniri.**
- **Evitați deteriorarea sau blocarea centurii de siguranță şi frecarea sa de muchii ascuțite.**
- **Nu purtați niciodată centura de siguranță trecută pe sub braț sau în altă poziție incorectă.**
- **Îmbrăcămintea largă, voluminoasă (cum ar fi un palton peste o jachetă) împiedică purtarea şi funcționarea corectă a centurilor de siguranță, reducându-le capacitatea de protecție.**
- **Fanta din catarama centurii de siguranță nu trebuie blocată cu hârtii sau alte materiale, deoarece astfel se împiedică fixarea corectă a limbii centurii.**
- **Nu utilizați cleme pentru centura de siguranță, inele de reținere sau instrumente similare pentru modificarea poziției chingii centurii.**
- **Centurile de siguranță slăbite sau rupte, precum şi deteriorarea punctelor de fixare, a retractoarelor sau a componentelor cataramei pot cauza leziuni grave în cazul unui accident. Din acest motiv, este necesar să verificați starea tuturor centurilor de siguranță la intervale regulate.**
- **Centurile de siguranță care au fost purtate într-un accident şi au fost tensionate trebuie înlocuite la un atelier autorizat. Înlocuirea poate fi necesară chiar dacă nu există deteriorări aparente. Dispozitivul de ancorare a centurii trebuie de asemenea verificat.**
- **Nu încercați să reparați personal o centură de siguranță deteriorată. Este interzisă demontarea sau modificarea în orice mod a centurilor de siguranță.**
- **Centurile trebuie păstrate curate, în caz contrar fiind posibil ca retractoarele să nu mai funcționeze corect.** ■

Centurile de siguranță

Reglarea centurilor de siguranță

Centurile de siguranță pentru ocupanții locurilor din față şi din spate se fixează printr-un mecanism de blocare.

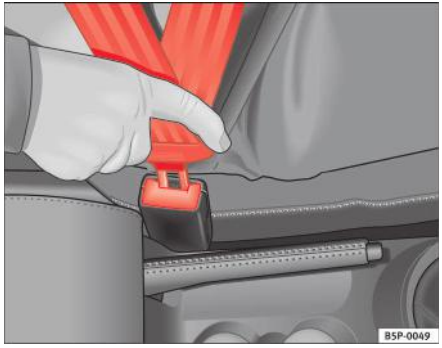

Fig. 11 Catarama şi limba centurii de siguranță

Centura de siguranță nu poate oferi protecție completă când chinga centurii este poziționată incorect.

– Reglați corect scaunul şi tetiera.

– Pentru fixarea centurii, apucați limba centurii şi trageți lent centura peste piept şi bazin.

– Introduceți limba centurii în catarama corespunzătoare scaunului şi apăsați până ce aceasta se fixează cu un declic ⇒ fig. 11.

– Trageți centura pentru a vă asigura de fixarea corespunzătoare a limbii în cataramă.

Centurile de siguranță sunt prevăzute cu un retractor automat, la porțiunea pentru umăr. Dacă porțiunea pentru umăr a centurii este trasă lent, centura asigură libertate completă de mişcare. Totuşi, în cazul unei frânări bruşte, la rularea pe drumuri montane sau pe serpentine şi în cursul accelerării, retractorul automat de pe porțiunea pentru umăr se blochează.

Retractoarele automate ale centurilor de siguranță pentru locurile din față sunt prevăzute cu dispozitive de pretensionare ⇒ pagina 27.

ATENȚIE!

- **Chinga unei centuri de siguranță purtată incorect poate cauza leziuni grave în cazul unui accident.**
- **Centurile de siguranță oferă protecție optimă numai când spătarele se află în poziție verticală şi centurile de siguranță sunt fixate corespunzător.**
- **Nu introduceți niciodată limba centurii în catarama corespunzătoare unui alt loc. Dacă procedați astfel, centura de siguranță nu va asigura protecția corespunzătoare, iar riscul de rănire creşte.**
- **Dacă un ocupant poartă incorect centura de siguranță, aceasta nu poate asigura protecție corespunzătoare. Poziționarea incorectă a chingii unei centuri de siguranță poate cauza accidentări extrem de grave.** ■

Poziția centurii de siguranță

Centurile de siguranță oferă un nivel maxim de protecție numai dacă sunt poziționate corect.

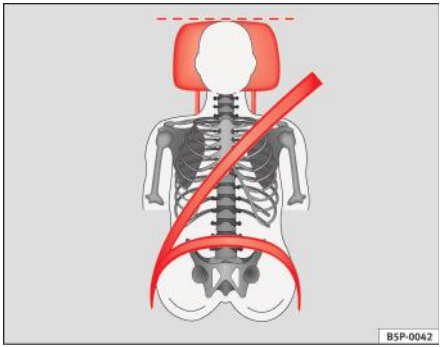

Fig. 12 Pozițiile corecte ale centurii de siguranță și ale tetierei, văzute din față

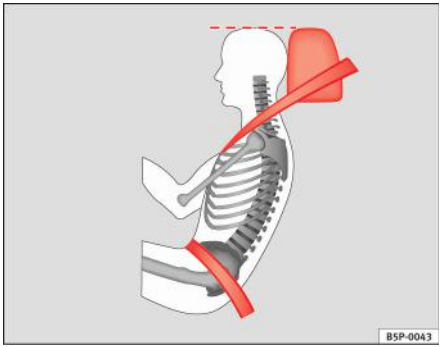

Fig. 13 Pozițiile corecte ale centurii de siguranță și ale tetierei, văzute din lateral

ATENȚIE!

- **Chinga unei centuri de siguranță purtată incorect poate cauza leziuni grave în cazul unui accident.**
- **Secțiunea pentru umăr trebuie poziționată peste mijlocul umărului. Centura de siguranță trebuie să stea întinsă și lipită de tors ⇒ fig. 12.**
- **Porțiunea pentru bazin a centurii de siguranță trebuie să treacă peste pelvis, niciodată peste abdomen. Centura de siguranță trebuie să fie trecută peste bazin și să stea întinsă ⇒ fig. 13. Dacă centura este prea lejeră, trageți de chingă pentru a o strânge.**
- **Citiți și respectați aceste avertismente ⇒ pagina 23.** ■

Femeile însărcinate trebuie de asemenea să-şi fixeze corect centura de siguranță

Cea mai bună protecție pentru făt este ca mama să poarte întotdeauna corect centura de siguranță în timpul sarcinii.



Fig. 14 Poziționarea centurii de siguranță în timpul sarcinii

Centura de siguranță oferă o protecție maximă numai când este poziționată corect ⇒ pagina 25.

– Reglați corect scaunul din față şi tetiera acestuia.

– Ținând limba centurii, trageți uniform centura peste piept şi cât mai jos posibil peste pelvis ⇒ fig. 14.

– Introduceți limba centurii în catarama corespunzătoare scaunului şi apăsați până ce aceasta se fixează cu un declic ⇒ ⚠.

– Trageți centura pentru a vă asigura de fixarea corespunzătoare a limbii în cataramă.

⚠ ATENȚIE!

- **Chinga unei centuri de siguranță purtată incorect poate cauza leziuni grave în cazul unui accident.**
- **Pentru femeile însărcinate, porțiunea pentru bazin a centurii trebuie să treacă pe cât posibil mai jos, peste pelvis, niciodată peste abdomen, şi să fie întotdeauna întinsă astfel încât să nu exercite presiune asupra abdomenului.**
- **Citiți şi respectați aceste avertismente ⇒ pagina 23.** ■

Eliberarea centurii de siguranță

Centura de siguranță nu trebuie eliberată înainte de oprirea completă a automobilului.

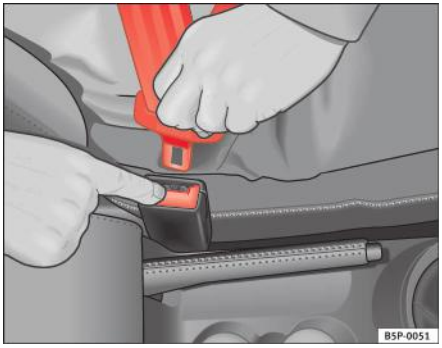

Fig. 15 Scoaterea limbii centurii din catarama

– Apăsați butonul roşu de pe catarama centurii ⇒ fig. 15. Limba centurii este eliberată şi sare în exterior ⇒ ⚠.

– Ghidați manual centura astfel încât să se retragă lin şi să nu deterioreze capitonajul

ATENȚIE!

Nu eliberați centura de siguranță când automobilul este în mişcare. Dacă procedați astfel, sporiți pericolul de a suferi leziuni grave sau fatale. ■

Centurile de siguranță fixate incorect

Centurile de siguranță purtate incorect pot cauza accidentări grave sau chiar fatale.

Centurile de siguranță pot asigura un nivel optim de protecție numai când chingile centurilor sunt purtate corect. Centurile de siguranță trebuie fixate exact în ordinea descrisă în acest capitol. O poziție de şedere incorectă diminuează substanțial protecția oferită de centura de siguranță şi poate cauza leziuni grave sau fatale. Pericolul de leziuni grave sau fatale este sporit în special când un airbag în expansiune loveşte un ocupant ce a adoptat o poziție de şedere incorectă. În calitate de şofer, sunteți responsabil pentru toți ocupanții automobilului, în special pentru copii. Prin urmare:

– Nu permiteți nimănui să poarte centura de siguranță incorect atâta timp cât automobilul se află în mişcare ⇒ ⚠.

ATENȚIE!

- **O centură de siguranță purtată incorect sporeşte riscul producerii unor leziuni grave.**
- **Înaintea fiecărei călătorii, instruiți pasagerii să-şi regleze corect centurile de siguranță şi să le poarte pe întreaga durată a călătoriei.**
- **Citiți şi respectați întotdeauna informațiile şi avertismentele privind utilizarea centurilor de siguranță ⇒ pagina 23.** ■

Dispozitivele de pretensionare a centurilor*

Funcționarea dispozitivelor de pretensionare centură de siguranță

În timpul unei coliziuni frontale, centurile de siguranță ale scaunelor din față sunt retrase automat.

Centurile de siguranță pentru ocupanții locurilor din față sunt dotate cu dispozitive de pretensionare. Senzorii vor declanşa dispozitivele de pretensionare în cazul coliziunilor frontale, laterale şi din spate grave, doar dacă centura de siguranță este fixată. Acestea retrag şi strâng centurile de siguranță, reducând deplasarea înainte a ocupanților.

Dispozitivul de pretensionare a centurii se poate declanşa doar o singură dată.

Dispozitivele de pretensionare a centurilor nu vor fi declanşate în cazul unor coliziuni frontale şi laterale minore, în cazul răsturnării automobilului sau în situații în care asupra părților frontale, laterale sau posterioare ale automobilului nu acționează forțe mari.

Indicație

- La declanşarea dispozitivelor de pretensionare a centurilor se elimină o pulbere fină. Acest lucru este normal şi nu indică un incendiu în automobil.
- La casarea automobilului sau a componentelor sistemului trebuie respectate normele de siguranță relevante. Atelierele autorizate cunosc aceste norme şi vă stau la dispoziție pentru a vă transmite aceste informații. ■

Service-ul şi eliminarea dispozitivelor de pretensionare

Dispozitivele de pretensionare sunt componente ale centurilor de siguranță montate în scaunele automobilului. Centura de siguranță se poate deteriora dacă efectuați lucrări asupra dispozitivelor de pretensionare sau demontați şi instalați componente ale sistemului în timpul efectuării altor reparații. Consecința poate fi aceea că, în caz de accident, dispozitivele de pretensionare a centurilor vor funcționa incorect sau nu vor funcționa deloc.

Pentru ca eficiența dispozitivului de pretensionare a centurii să nu fie diminuată şi pentru a se evita accidentarea sau poluarea cauzată de componentele demontate, este necesară respectarea normelor relevante, cunoscute de atelierele autorizate.

ATENȚIE!

- Dacă reparațiile nu sunt efectuate de o persoană calificată sau dacă dispozitivele de pretensionare a centurilor sunt utilizate incorect, creşte riscul producerii unor leziuni grave sau fatale. Dispozitivele de pretensionare a centurilor pot să nu se declanşeze sau să se declanşeze în circumstanțe necorespunzătoare.

ATENȚIE! Continuare

- Nu încercați niciodată să reparați, reglați, demontați sau instalați componente ale dispozitivelor de pretensionare sau ale centurilor de siguranță.

- Dispozitivul de pretensionare şi centura de siguranță, inclusiv retractorul automat, nu pot fi reparate.

- Orice lucrări asupra dispozitivelor de pretensionare şi centurilor de siguranță, inclusiv demontarea şi instalarea componentelor sistemului în cadrul altor lucrări de reparații, trebuie efectuate exclusiv de un atelier autorizat.

- Dispozitivele de pretensionare a centurilor vor oferi protecție doar pentru un singur accident şi trebuie înlocuite dacă s-au declanşat. ■

Sistemul de airbaguri

Scurtă introducere

De ce este necesară purtarea centurii de siguranță şi adoptarea unei poziții corecte de şedere?

Pentru ca airbagurile în expansiune să asigure o protecție optimă, centura de siguranță trebuie întotdeauna purtată corect, iar poziția de şedere trebuie să fie una corespunzătoare.

Pentru siguranța proprie şi pentru cea a pasagerilor, vă rugăm să respectați următoarele recomandări înainte de porni într-o călătorie:

– Purtați întotdeauna corect centura de siguranță

– Reglați corect scaunul şoferului şi volanul.

– Reglați corect scaunul pasagerului din față.

– Reglați corect tetiera ⇒ pagina 13.

– Utilizați un sistem de reținere pentru copii adecvat în vederea protejării copiilor din automobil.

Airbagul se declanşează cu viteză mare în fracțiuni de secundă. Dacă în momentul declanşării airbagului aveți o poziție de şedere incorectă, acest lucru poate cauza leziuni grave. Din acest motiv, este esențial ca toți ocupanții automobilului să aibă o poziție de şedere corectă în timpul călătoriei.

Frânarea bruscă dinaintea producerii unui accident poate cauza proiectarea unui ocupant ce nu poartă centura de siguranță în zona de expansiune a airbagului. În acest caz, airbagul în expansiune poate provoca pasagerului respectiv leziuni grave sau fatale. Această instrucțiune este valabilă şi pentru copii.

Mențineți întotdeauna cea mai mare distanță posibilă între dumneavoastră şi airbagul frontal. În acest mod, airbagurile frontale se pot umfla complet când sunt declanşate, oferind o protecție maximă.

Cei mai importanți factori care provoacă declanşarea unui airbag sunt: tipul de accident, unghiul de impact şi viteza automobilului.

Declanşarea airbagurilor depinde în primul rând de rata de decelerare a automobilului rezultată din coliziune şi detectată de unitatea de comandă. Dacă decelerarea automobilului, înregistrată în timpul unei coliziuni şi măsurată de unitatea de comandă, rămâne sub valorile de referință specificate, airbagurile frontale, laterale şi/sau cele cortină nu se vor declanşa. Luați în considerare faptul că deteriorările vizibile ale automobilului implicat într-un accident, indiferent de cauză, nu constituie o indicație privind motivul de declanşare a airbagurilor.

ATENȚIE!

- **Purtarea incorectă a centurii de siguranță sau adoptarea unei poziții de şedere incorecte pot cauza leziuni grave sau fatale.**
- **Toți ocupanții, inclusiv copiii, care nu poartă corect centura de siguranță pot suferi leziuni grave sau fatale în cazul declanşării airbagului. Copiii cu vârsta de până la 12 ani trebuie transportați întotdeauna pe bancheta din spate. Nu transportați niciodată copii în automobil dacă nu dispuneți de un sistem de reținere sau dacă acesta nu este adecvat pentru vârsta, înălțimea sau masa acestora.**

ATENȚIE! Continuare

- **Dacă nu purtați centura de siguranță şi vă aplecați în față sau într-o parte ori adoptați o poziție de şedere necorespunzătoare, există un risc de rănire mult mai mare. Acest risc sporit de rănire va fi şi mai mare dacă sunteți lovit de un airbag în expansiune.**
- **Pentru reducerea riscului de rănire cauzată de un airbag în expansiune, purtați întotdeauna corect centura de siguranță.**
- **Reglați întotdeauna corect scaunele din față.** ■

Pericolul montării unui scaun pentru copii pe scaunul pasagerului din față

Scaunele pentru copii orientate cu spatele la sensul de mers nu trebuie amplasate niciodată pe scaunul pasagerului din față când airbagul frontal pentru pasager este activat.

Declanşarea airbagului frontal pentru pasagerul din față reprezintă un pericol potențial major pentru un copil. Amplasarea pe scaunul pasagerului din față a unui scaun pentru copii orientat cu spatele la sensul de mers pune în pericol viața copilului. Copiii cu vârsta de până la 12 ani trebuie transportați întotdeauna pe bancheta din spate.

Dacă pe scaunul pasagerului din față este fixat un scaun pentru copii orientat cu spatele la sensul de mers, un airbag în expansiune îl poate lovi cu suficientă forță pentru a cauza leziuni grave sau fatale copilului.

Din acest motiv, recomandăm insistent să transportați copiii pe locurile din spate. Acesta este locul cel mai sigur din automobil pentru copii. Ca alternativă, airbagul pentru pasagerul din față poate fi dezactivat de la comutatorul acționat de cheie ⇒ pagina 40. Atunci când la bordul automobilului se află copii, utilizați scaune pentru copii adecvate vârstei şi înălțimii acestora.

Pentru automobilele care nu sunt dotate cu comutator acționat de cheie pentru dezactivarea airbagului, este necesară consultarea unui centru de service autorizat.

ATENȚIE!

- **Dacă pe scaunul pasagerului din față este fixat un scaun pentru copii, creşte riscul de accidentare gravă sau fatală a copilului în caz de accident.**
- **Nu fixați niciodată un scaun pentru copii orientat cu spatele la sensul de mers pe scaunul pasagerului din față dacă airbagul frontal pentru pasager este activat. Copilul poate suferi leziuni grave sau fatale la declanşarea airbagului frontal pentru pasager.**
- **În timpul expansiunii, airbagul frontal pentru pasager poate lovi scaunul pentru copii orientat cu spatele la sensul de mers şi îl poate proiecta cu o forță considerabilă spre uşă, plafon sau spătar.**
- **Dacă, în situații speciale, este necesară transportarea copilului într-un scaun pentru copii orientat cu spatele la sensul de mers fixat pe scaunul pasagerului din față, este absolut esențială respectarea următoarelor măsuri de siguranță:**
  - **Dezactivați airbagul frontal pentru pasager ⇒ pagina 40, „Dezactivarea airbagurilor*“.**
  - **Scaunul pentru copii trebuie să fie omologat de producător pentru utilizarea pe scaunul pasagerului din față cu airbag frontal sau lateral.**
  - **Urmați instrucțiunile de instalare furnizate de producătorul scaunului pentru copii şi respectați cu strictețe toate avertismentele**
  - **Înainte de instalarea corectă a scaunului pentru copii, deplasați scaunul pasagerului din față complet în spate, astfel** ▶

ATENȚIE! Continuare

încât să asigurați distanța maximă posibilă față de airbagul frontal pentru pasager.

– **Asigurați-vă că nu există obiecte care să împiedice deplasarea scaunului pasagerului din față complet în spate.**

– **Spătarul scaunului pasagerului din față trebuie să fie în poziție verticală.** ■

Lampa de avertizare pentru airbag şi dispozitivul de pretensionare a centurii

Această lampă de avertizare monitorizează sistemul de airbaguri şi dispozitivele de pretensionare a centurilor.

Lampa de avertizare monitorizează toate airbagurile şi dispozitivele de pretensionare a centurilor din automobil, inclusiv unitățile de comandă şi conexiunile cablajelor.

Monitorizarea sistemului compus din airbaguri şi dispozitive de pretensionare a centurilor

Funcționarea airbagurilor şi dispozitivelor de pretensionare a centurilor este monitorizată permanent electronic. Lampa de avertizare se aprinde timp de câteva secunde la fiecare punere a contactului (autodiagnoză).

Sistemul trebuie verificat când lampa de avertizare :

- nu se aprinde la punerea contactului,
- se stinge după 4 secunde de la punerea contactului,
- se stinge şi apoi se aprinde după punerea contactului,
- se aprinde sau clipeşte în timp ce automobilul este în mişcare.

În cazul unei defecțiuni, lampa de avertizare rămâne aprinsă continuu. Apelați imediat la un atelier autorizat pentru verificarea sistemului de airbaguri.

Dacă oricare dintre airbaguri este dezactivat de un centru de service autorizat, lampa de control se aprinde câteva secunde în plus după verificare şi se stinge dacă nu există nicio defecțiune.

ATENȚIE!

- **Dacă există o defecțiune, sistemul format din airbaguri şi dispozitivele de pretensionare a centurilor nu îşi poate îndeplini funcția de protecție.**
- **În cazul apariției unei defecțiuni, apelați imediat la un atelier autorizat pentru verificarea sistemului. În caz contrar, în situația unui accident, este posibil ca sistemul de airbaguri şi dispozitivele de pretensionare a centurilor să nu se declanşeze sau să nu se declanşeze corect.** ■

Repararea, întreținerea şi eliminarea airbagurilor

Componentele sistemului de airbaguri sunt instalate în diverse locuri din automobil. Dacă efectuați lucrări la sistemul de airbaguri sau demontați şi instalați componente ale sistemului în timpul efectuării altor reparații, este posibilă deteriorarea componentelor sistemului de airbaguri. Consecința poate fi aceea că, în cazul unui accident, airbagurile vor funcționa incorect sau nu vor funcționa deloc.

La **casarea** automobilului sau a componentelor sistemului de airbaguri trebuie respectate normele de siguranță aplicabile. Atelierele de specialitate şi centrele de casare a automobilelor sunt familiarizate cu aceste norme.

ATENȚIE!

- **Dacă reparațiile nu sunt efectuate de o persoană calificată sau dacă airbagurile sunt utilizate incorect, riscul de producere a unor leziuni grave sau fatale este sporit. Este posibil ca airbagurile să nu se umfle sau să se umfle în situații incorecte.**
- **Nu acoperiți şi nu lipiți obiecte pe butucul volanului sau pe suprafața din plastic moale a unității airbagului de pe planşa de bord din dreapta față şi nu obstrucționați sau modificați aceste zone în vreun fel.**
- **Este important să nu ataşați niciun obiect, precum suporturi de pahare sau de telefoane, pe suprafețele ce acoperă airbagurile.**
- **Pentru curățarea volanului sau a planşei de bord, nu utilizați decât lavete textile uscate sau umezite cu apă. Nu curățați niciodată planşa de bord şi suprafața modulului airbag cu agenți de curățare ce conțin solvenți. Solvenții pot face suprafața poroasă. În cazul declanşării airbagului, componentele din plastic dezintegrate pot cauza leziuni grave.**
- **Nu încercați niciodată să reparați, reglați, demontați sau montați componente ale sistemului de airbaguri.**
- **Orice lucrări la sistemul de airbaguri, precum şi demontarea şi instalarea componentelor în cadrul altor reparații (cum ar fi reparații la volan) trebuie efectuate exclusiv de un atelier autorizat. Atelierele autorizate dețin instrumentele necesare, informații privitoare la lucrările de reparații şi personalul calificat.**
- **Vă recomandăm insistent să apelați la un atelier autorizat pentru realizarea tuturor lucrărilor la sistemul de airbaguri.**
- **Nu încercați niciodată să modificați bara de protecție frontală sau caroseria.**
- **Airbagurile asigură protecție doar pentru un singur accident; acestea trebuie înlocuite după declanşare.** ■

Airbagurile frontale

Descrierea airbagurilor frontale

Sistemul de airbaguri nu este un substitut al centurilor de siguranță.



Fig. 16 Airbagul pentru şofer situat în volan



Fig. 17 Airbagul pentru pasagerul din față situat în planşa de bord

Airbagul frontal pentru şofer este situat în volan ⇒ fig. 16, iar cel pentru pasagerul din față este amplasat în planşa de bord ⇒ fig. 17. Airbagurile sunt marcate cu inscripția “AIRBAG”.

În combinație cu centurile de siguranță, sistemul de airbaguri frontale asigură ocupanților locurilor din față protecție suplimentară pentru zona capului şi cea a toracelui în cazul unei coliziuni frontale grave ⇒ pagina 35, „Instrucțiuni de siguranță privind sistemul de airbaguri frontale“.

Pe lângă funcția normală de reținere a ocupanților, centurile de siguranță mențin de asemenea şoferul şi pasagerul din față într-o poziție în care airbagurile pot furniza protecție maximă într-o coliziune frontală.

Sistemul de airbaguri nu constituie un substitut pentru centurile de siguranță, ci este parte integrantă a sistemului general de siguranță pasivă al automobilului. Vă rugăm să rețineți că sistemul de airbaguri poate funcționa eficient numai când ocupanții poartă corect centurile de siguranță şi au reglat tetierele în mod corespunzător. Din acest motiv, este extrem de importantă purtarea în permanență a centurilor de siguranță, nu doar pentru că aceasta constituie o cerință legală în majoritatea țărilor, ci şi pentru siguranța proprie

Principalele componente ale sistemului de airbaguri frontale sunt:

- un sistem electronic de comandă şi monitorizare (unitatea de comandă),
- cele două airbaguri frontale (airbag cu generator de gaz) pentru şofer şi pasagerul din față,
- o lampă de avertizare, situată în panoul de instrumente ⇒ pagina 31.

Funcționarea sistemului airbag este monitorizată electronic. Lampa de avertizare pentru airbaguri se va aprinde timp de câteva secunde la fiecare punere a contactului (autodiagnoză).

Sistemul prezintă o defecțiune dacă lampa de avertizare :

- nu se aprinde la punerea contactului ⇒ pagina 31
- se stinge după 4 secunde de la punerea contactului,
- se stinge şi apoi se aprinde după punerea contactului,
- se aprinde sau clipeşte în timp ce automobilul este în mişcare.

Sistemul de airbaguri frontale nu va fi declanşat:

- dacă este luat contactul,
- în cazul unei coliziuni frontale minore,
- în cazul unei coliziuni laterale,
- în cazul unei coliziuni din spate,
- dacă automobilul se răstoarnă.

ATENȚIE!

- **Centurile de siguranță şi airbagurile pot oferi protecție maximă numai dacă ocupanții sunt aşezați în poziție corectă ⇒ pagina 10, „Poziția corectă de şedere pentru ocupanți“.**
- **Dacă apare o defecțiune la sistemul de airbaguri, apelați imediat la un atelier autorizat pentru verificarea sistemului. În caz contrar, în timpul unei coliziuni frontale este posibil ca sistemul să nu se declanşeze sau să nu se declanşeze corect.** ■

ATENȚIE! Continuare

Funcționarea airbagurilor frontale

Airbagurile umflate reduc riscul de producere a leziunilor la nivelul capului şi toracelui.

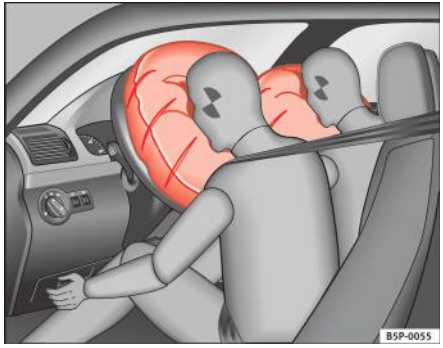

Fig. 18 Airbagurile frontale umflate

Sistemul de airbaguri este proiectat astfel încât airbagurile pentru şofer şi pasagerul din față să se declanşeze într-o coliziune frontală gravă.

În anumite tipuri de accident, airbagurile frontale şi laterale se pot declanşa împreună.

Când sistemul este declanşat, airbagurile se umplu cu un gaz şi se umflă în spațiul din fața şoferului şi a pasagerului din față ⇒ fig. 18. Airbagurile ▶

complet umflate amortizează deplasarea înainte a ocupanților din față și contribuie la reducerea riscului de rănire la nivelul capului și toracelui.

Designul special al airbagurilor permite evacuarea controlată a gazului propulsor când ocupantul exercită presiune asupra airbagului. Astfel, capul și pieptul sunt înconjurate și protejate de airbag. După coliziune, airbagurile se dezumflă suficient pentru a permite ocupanților din față să aibă vizibilitate înainte.

Pentru a oferi protecția suplimentară necesară în cazul unui accident, airbagurile trebuie să se umfle extrem de rapid (într-o miime de secundă). La umflarea airbagului, poate fi generată o pulbere fină. Acest lucru este normal și nu indică un incendiu în automobil. ■

Instrucțiuni de siguranță privind sistemul de airbaguri frontale

Utilizarea corectă a airbagurilor poate reduce considerabil riscul de rănire în mai multe tipuri de accidente.

⚠ ATENȚIE!

- **Este important ca șoferul și pasagerul din față să mențină o distanță de minim 25 cm față de volan sau planșa de bord. Dacă distanța minimă nu este respectată, airbagurile nu protejează corect ocupanții automobilului; pericol de accidentare fatală! În plus, scaunele din față și tetierele trebuie poziționate întotdeauna corect în raport cu înălțimea ocupantului.**
- **Dacă nu purtați centura de siguranță și vă aplecați în față sau într-o parte ori adoptați o poziție de ședere necorespunzătoare, există un risc de rănire mult mai mare. Acest risc sporit de rănire va fi și mai mare dacă sunteți lovit de un airbag în expansiune.**

⚠ ATENȚIE! Continuare

- **Nu permiteți niciodată unui copil să călătorească pe scaunul din față fără un sistem de reținere adecvat. Dacă airbagul se declanșează într-un accident, copilul poate suferi leziuni grave sau fatale din cauza airbagului în expansiune ⇒ pagina 42, „Siguranța copiilor“.**
- **Spațiul de umflare dintre pasagerii din față și airbaguri nu trebuie ocupat în niciun caz de un alt pasager, de un animal sau de obiecte.**
- **Airbagurile asigură protecție doar pentru un singur accident; acestea trebuie înlocuite după declanșare.**
- **Este de asemenea important să nu atașați niciun obiect, precum suporturi de pahare sau de telefoane, pe suprafețele ce acoperă airbagurile.**
- **Nu încercați să modificați în vreun fel componentele sistemului de airbaguri.** ■

Airbagurile laterale

Descrierea airbagurilor laterale

Sistemul de airbaguri nu este un substitut al centurilor de siguranță.

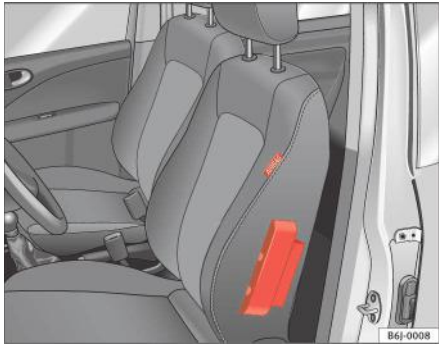

Fig. 19 Airbagul lateral din scaunul şoferului

Airbagurile laterale sunt situate în spătarele scaunului şoferului şi pasagerului din față ⇒ fig. 19. Pozițiile sunt marcate prin inscripția “AIRBAG” pe partea superioară a spătarelor.

În combinație cu centurile de siguranță, sistemul de airbaguri laterale asigură ocupanților locurilor din față protecție suplimentară pentru zona superioară a corpului în cazul unei coliziuni laterale grave ⇒ pagina 38, „Instrucțiuni de siguranță privind funcționarea sistemului de airbaguri laterale“.

Într-o coliziune laterală, airbagurile laterale reduc riscul de rănire a pasagerilor de pe scaunele din față în porțiuni ale corpului orientate spre zona de impact. Pe lângă funcția normală de protecție în caz de coliziune, centurile de siguranță mențin de asemenea ocupanții scaunelor din față într-o poziție în care airbagurile laterale pot furniza o protecție maximă.

Sistemul de airbaguri nu constituie un substitut pentru centurile de siguranță, ci este parte integrantă a sistemului general de siguranță pasivă al automobilului. Vă rugăm să rețineți că sistemul de airbaguri poate funcționa eficient numai când ocupanții poartă centurile de siguranță. Din acest motiv, este extrem de importantă purtarea în permanență a centurilor de siguranță, nu doar pentru că aceasta constituie o cerință legală în majoritatea țărilor, ci şi pentru siguranța proprie

Sistemul de airbaguri laterale nu se va declanşa:

- dacă este luat contactul,
- în cazul unei coliziuni laterale minore,
- în cazul unei coliziuni frontale,
- în cazul unei coliziuni din spate,
- dacă automobilul se răstoarnă.

Principalele componente ale sistemului de airbaguri sunt:

- un sistem electronic de comandă şi monitorizare (unitatea de comandă),
- airbagurile laterale situate în părțile laterale ale spătarelor scaunelor din față,
- o lampă de avertizare, situată în panoul de instrumente ⇒ pagina 31.

Funcționarea sistemului airbag este monitorizată electronic. Lampa de avertizare pentru airbaguri se va aprinde timp de aproximativ 4 secunde la fiecare punere a contactului (autodiagnoză).

ATENȚIE!

- **Nu conduceți niciodată automobilul dacă panourile interioare au fost demontate.**

ATENȚIE! Continuare

- **Nu conduceți niciodată automobilul dacă panourile interioare ale uşilor au fost demontate sau dacă acestea nu au fost montate corect.**
- **Nu conduceți niciodată automobilul dacă difuzoarele din panourile uşilor au fost demontate, decât dacă orificiile care au adăpostit difuzoarele au fost acoperite corespunzător.**
- **Verificați întotdeauna ca deschiderile să fie închise sau acoperite, dacă în panourile interioare ale uşilor sunt montate difuzoare sau alte echipamente.**
- **Orice lucrări la uşi trebuie efectuate la un atelier de specialitate autorizat.**
- **Centurile de siguranță şi airbagurile pot oferi protecție maximă numai dacă ocupanții sunt aşezați în poziție corectă ⇒ pagina 10, „Poziția corectă de şedere pentru ocupanți“.**
- **Dacă apare o defecțiune la sistemul de airbaguri, apelați imediat la un atelier autorizat pentru verificarea sistemului. În caz contrar, în timpul unei coliziuni laterale este posibil ca sistemul să nu se declanşeze sau să nu se declanşeze corect.** ■

Funcționarea airbagurilor laterale

Airbagurile umflate pot reduce riscul de rănire la nivelul capului sau al pieptului în multe coliziuni laterale.

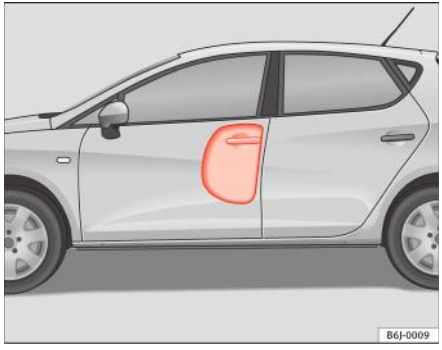

Fig. 20 Airbagurile laterale umflate pe partea stângă a automobilului

În anumite **coliziuni laterale**, airbagul lateral se declanşează pe partea automobilului afectată de impact ⇒ fig. 20.

În anumite tipuri de accident, airbagurile frontale şi laterale se pot declanşa împreună.

La declanşarea sistemului, airbagul este umplut cu gaz propulsor.

Pentru a oferi protecția suplimentară necesară în cazul unui accident, airbagurile trebuie să se umfle extrem de rapid (într-o miime de secundă). La umflarea airbagului, poate fi generată o pulbere fină. Acest lucru este normal şi nu indică un incendiu în automobil.

Airbagurile complet umflate amortizează deplasarea ocupanților scaunelor din față şi ajută la reducerea riscului de rănire la nivelul părții superioare a corpului.

Designul special al airbagurilor permite evacuarea controlată a gazului propulsor când ocupantul exercită presiune asupra airbagului. Astfel, capul şi pieptul sunt înconjurate şi protejate de airbag. ■

Instrucțiuni de siguranță privind funcționarea sistemului de airbaguri laterale

Dacă airbagurile sunt utilizate corect, acestea pot reduce considerabil riscul de rănire, în caz de coliziune laterală.

ATENȚIE!

- **Dacă nu purtați centura de siguranță şi vă aplecați înainte sau nu aveți o poziție de şedere corectă în timpul deplasării automobilului, sunteți expus unui risc sporit de rănire la declanşarea sistemului de airbaguri laterale în cazul unui accident.**
- **Pentru ca airbagurile laterale să ofere o protecție maximă, este necesară menținerea permanentă a poziției de şedere indicate, cu centurile de siguranță fixate în timpul călătoriei.**
- **Ocupanții locurilor laterale din spate nu trebuie să transporte niciodată obiecte sau animale de companie în spațiul dintre aceştia şi airbaguri sau să permită copiilor sau altor pasageri să călătorească în această poziție. Este important de asemenea să nu fie ataşate niciun fel de accesorii (cum ar fi suporturile de pahare) pe uşi. Acestea ar diminua protecția asigurată de airbagurile laterale.**
- **Cârligele pentru haine, încorporate, trebuie utilizate numai pentru articole de îmbrăcăminte uşoare. Nu lăsați obiecte grele sau cu muchii ascuțite în buzunare.**
- **Nu se va aplica forță excesivă, cum ar fi lovituri puternice cu mâna sau piciorul, asupra pernei spătarului, deoarece sistemul se poate deteriora. În acest caz, airbagurile laterale nu se vor declanşa.**

ATENȚIE! Continuare

- **Scaunele cu airbaguri laterale nu trebuie protejate cu huse, decât dacă acestea au fost omologate special pentru automobilul dumneavoastră. Deoarece airbagul se declanşează din partea laterală a spătarului, utilizarea huselor de scaun obişnuite ar obstrucționa airbagul lateral, astfel reducând considerabil eficiența acestuia.**
- **Orice deteriorare a tapițeriei originale a scaunelor sau în jurul cusăturilor airbagurilor laterale trebuie reparată imediat la un atelier autorizat.**
- **Airbagurile asigură protecție doar pentru un singur accident; acestea trebuie înlocuite după declanşare.**
- **Când copiii adoptă poziții de şedere incorecte, aceştia se expun unui risc sporit de rănire în cazul unui accident. Acest avertisment este valabil în special când copilul călătoreşte pe scaunul pasagerului din față şi sistemul de airbaguri se declanşează într-un accident; aceasta poate avea consecințe grave, inclusiv leziuni grave sau fatale ⇒ pagina 42, „Siguranța copiilor“.**
- **Orice lucrări la sistemul de airbaguri laterale, precum şi demontarea şi instalarea componentelor în cadrul altor reparații (cum ar fi demontarea scaunului dreapta față) trebuie efectuate numai de un atelier autorizat. În caz contrar, pot apărea defecțiuni în timpul funcționării sistemului de airbaguri.**
- **Nu încercați să modificați în vreun fel componentele sistemului de airbaguri.**
- **Pentru a asigura funcționarea corectă a airbagurilor laterale şi a celor cortină, uşile şi panourile acestora nu trebuie modificate în niciun fel (de exemplu prin montarea de difuzoare). Dacă uşa din față prezintă o defecțiune, este posibil ca sistemul de airbaguri să nu funcționeze corect. Toate lucrările la uşile din față trebuie efectuate la un atelier autorizat.** ■

Dezactivarea airbagurilor*

Dezactivarea airbagului frontal pentru pasager

Dacă montați un scaun pentru copii orientat cu spatele la sensul de mers pe scaunul pasagerului din față, airbagul frontal pentru acest loc trebuie să fie dezactivat.



Fig. 21 În torpedo: cheia pentru activarea și dezactivarea airbagului pasagerului din față



Fig. 22 Lampa de avertizare pentru airbagul pasagerului dezactivat în consola centrală

Când airbagul pentru pasager este **dezactivat**, aceasta înseamnă că numai airbagul frontal al pasagerului este dezactivat. Toate celelalte airbaguri din automobil rămân funcționale.

Dezactivarea airbagului frontal pentru pasagerul din față

– Luați contactul.

– Rotiți comutatorul de contact acționat de cheie din torpedo în poziția **OFF** (dezactivat) ⇒ fig. 21.

– Verificați dacă lampa de avertizare “AIRBAG OFF” (Airbag dezactivat) de pe planșa de bord ⇒ fig. 22 rămâne aprinsă ⇒ ⚠ la punerea contactului.

Activarea airbagului frontal pentru pasager

– Luați contactul.

– Rotiți comutatorul de contact acționat de cheie din torpedo în poziția **ON** (Activat) ⇒ fig. 21. ▶

– Verificaţi ca lampa de avertizare de pe consolă “AIRBAG OFF” (airbag dezactivat) să ⇒ pagina 40, fig. 22 *nu* se aprindă la punerea contactului ⇒ ⚠.

⚠ ATENȚIE!

- **Şoferul este responsabil pentru poziționarea corectă a comutatorului acționat de cheie.**
- **Dezactivarea airbagului frontal pentru pasagerul din față trebuie efectuată numai în cazuri excepționale, dacă este necesară utilizarea unui scaun pentru copii orientat cu spatele la sensul de mers montat pe scaunul respectiv ⇒ pagina 42, „Siguranța copiilor“.**
- **Nu montați niciodată un scaun pentru copii orientat cu spatele la sensul de mers pe scaunul pasagerului din față dacă airbagul frontal pentru pasager nu a fost dezactivat. O astfel de acțiune prezintă un risc de accidentare fatală a copilului! Totuşi, dacă în situații excepționale este necesară transportarea unui copil pe scaunul pasagerului din față într-un scaun pentru copii orientat cu spatele la sensul de mers, airbagul frontal pentru pasager trebuie întotdeauna dezactivat.**
- **Imediat ce prezența scaunului pentru copii pe scaunul pasagerului din față nu mai este necesară, activați din nou airbagul frontal pentru pasager.**
- **Dezactivați airbagul pentru pasager numai când contactul este luat; în caz contrar, este posibilă producerea unei defecțiuni la sistemul de airbaguri şi apare pericolul ca, în caz de accident, airbagul să se declanşeze incorect sau să nu se declanşeze deloc.**
- **În cazul în care lampa de avertizare AIRBAG OFF (Airbag dezactivat) nu luminează continuu când airbagul frontal pentru pasager este dezactivat, este posibil ca sistemul de airbaguri să fie defect:**
  - **Apelați imediat la un atelier autorizat pentru verificarea sistemului de airbaguri.**

⚠ ATENȚIE! Continuare

- **Nu montați un scaun pentru copii pe scaunul pasagerului din față! Airbagul frontal pentru pasager poate fi declanşat în ciuda faptului că există o defecțiune a sistemului şi, în consecință, copilul poate suferi leziuni grave sau fatale.**
- **Se poate estima dacă airbagul frontal pentru pasager se va declanşa în caz de accident! Avertizați toți pasagerii asupra acestui fapt. ■**

Siguranța copiilor

Scurtă introducere

Introducere

Conform statisticilor, copiii sunt în general mai în siguranță pe bancheta din spate decât pe scaunul pasagerului din față.

Este recomandat să transportați copiii cu vârsta sub 12 ani pe locurile din spate. Copiii care călătoresc pe bancheta din spate trebuie să utilizeze un sistem de reținere pentru copii sau centurile de siguranță din dotare, în funcție de vârstă, înălțime şi greutate. Din motive de siguranță, scaunul pentru copii trebuie instalat pe locul central de pe bancheta din spate sau în spatele scaunului pasagerului din față.

Legile fizice care intervin în această situație şi forțele care acționează într-o coliziune se aplică şi copiilor. ⇒ pagina 20, „De ce este necesară purtarea centurilor de siguranță?“. Dar, spre deosebire de adulți, copiii nu au structura musculară şi osoasă complet dezvoltate. Prin urmare, copiii sunt supuşi unui risc de rănire mai mare.

Pentru reducerea acestui risc, în timpul călătoriei în automobil copiii trebuie să utilizeze întotdeauna sisteme de reținere speciale.

Se recomandă utilizarea produselor de siguranță pentru copii din Programul de accesorii originale SEAT, ce include sisteme de reținere pentru toate vârstele, produse de “Peke”[2)].

Aceste sisteme au fost proiectate şi omologate special, fiind conforme cu norma ECE-R44.

La instalarea şi utilizarea scaunelor pentru copii, urmați instrucțiunile producătorului şi respectați toate cerințele obligatorii prin lege. Citiți şi respectați întotdeauna ⇒ pagina 42, „Instrucțiuni de siguranță privind utilizarea scaunelor pentru copii“.

Vă recomandăm să păstrați manualul de utilizare a scaunului pentru copii, furnizat de producător, împreună cu documentația automobilului. ■

Instrucțiuni de siguranță privind utilizarea scaunelor pentru copii

Utilizarea corectă a scaunelor pentru copii reduce substanțial riscul de rănire în cazul unui accident!

În calitate de şofer, sunteți responsabil pentru toți copiii transportați în automobil.

– Protejați copiii prin utilizarea corectă a scaunelor pentru copii adecvate ⇒ pagina 44.

– Asigurați-vă întotdeauna că centura de siguranță este poziționată corect, conform instrucțiunilor producătorului scaunului pentru copii.

– În timpul călătoriei, nu permiteți copiilor să vă distragă atenția de la trafic.

– Efectuați pauze periodice în timpul călătoriilor lungi. Efectuați o pauză cel puțin o dată la două ore.

2) Nu sunt disponibile în toate țările

ATENȚIE!

- Nu montați niciodată un scaun pentru copii orientat cu spatele la sensul de mers pe scaunul pasagerului din față dacă airbagul frontal pentru pasager nu a fost dezactivat. În caz contrar, copilul poate suferi leziuni fatale! Totuşi, dacă este necesar, în cazuri excepționale, să transportați un copil pe scaunul pasagerului din față, airbagul frontal pentru pasager trebuie să fie întotdeauna dezactivat ⇒ pagina 40, „Dezactivarea airbagurilor*“. Dacă scaunul pasagerului este dotat cu opțiunea de reglare pe înălțime, ridicați-l în poziția cea mai înaltă.
- Pentru automobilele care nu sunt dotate cu comutator acționat de cheie pentru dezactivarea airbagului, este necesară consultarea unui centru de service autorizat.
- Toți pasagerii şi în special copiii trebuie să adopte o poziție de şedere corespunzătoare şi să poarte corect centura de siguranță în timpul călătoriei.
- Nu țineți niciodată copii sau bebeluşi în brațe, deoarece riscați accidentarea fatală a copilului!
- Nu permiteți transportul în automobil al unui copil fără a-l asigura corespunzător şi nu permiteți copilului să stea în picioare sau în genunchi pe un scaun în timpul călătoriei. În caz de accident, copilul poate fi proiectat prin automobil, suferind leziuni posibil fatale sau cauzând astfel de leziuni altor ocupanți.
- În cazul în care copiii adoptă o poziție de şedere incorectă în timpul deplasării automobilului, se expun unui risc sporit de rănire în caz de frânare bruscă sau de accident. Acest avertisment are o deosebită importanță în special când copilul călătoreşte pe scaunul pasagerului din față şi sistemul de airbaguri se declanşează în cazul unui accident, deoarece declanşarea poate cauza rănirea gravă sau chiar decesul copilului.
- Un scaun pentru copii adecvat vă poate proteja copilul!

ATENȚIE! Continuare

- Nu lăsați niciodată un copil nesupravegheat în scaunul pentru copii sau singur în automobil.
- În funcție de condițiile meteorologice, atmosfera din interiorul automobilului poate deveni extrem de caldă sau rece. Acest factor poate fi fatal.
- Copiii cu înălțimea sub 1,5 metri nu trebuie să poarte o centură de siguranță normală fără un scaun pentru copii, deoarece, în caz de frânare bruscă sau accident, centura le poate cauza leziuni în zona abdomenului şi a gâtului.
- Evitați deteriorarea sau blocarea centurii de siguranță şi frecarea acesteia de muchii ascuțite.
- Centurile de siguranță purtate incorect pot provoca răniri chiar şi în cazul coliziunilor minore sau al frânărilor bruşte.
- Centura de siguranță oferă o protecție maximă numai când este poziționată corect ⇒ pagina 24, „Centurile de siguranță“.
- Scaunul pentru copii poate fi ocupat doar de un singur copil ⇒ pagina 44, „Scaunele pentru copii“. ■

Scaunele pentru copii

Clasificarea pe grupe a scaunelor pentru copii

Utilizați numai scaune pentru copii omologate oficial şi adecvate pentru copil.

Scaunele pentru copii sunt reglementate de standardul european ECE-R 44. ECE-R înseamnă: Regulamentul Comisiei Economice Europene

Scaunele pentru copii sunt grupate în 5 categorii:

Grupa 0: copii cu greutatea de până la 10 kg

Grupa 0+: copii cu greutatea de până la 13 kg

Grupa 1: de la 9 la 18 kg

Grupa 2: de la 15 la 25 kg

Grupa 3: de la 22 la 36 kg

Scaunele pentru copii testate şi omologate conform normei ECE R 44 poartă marca de testare (litera E într-un cerc cu numărul de test sub aceasta). ■

Scaunele pentru copii din grupele 0 şi 0+

Un scaun pentru copii adecvat şi o centură de siguranță corect reglată pot ajuta la protejarea copilului.



Fig. 23 Un scaun pentru copii din grupa 0 orientat cu spatele la sensul de mers montat pe bancheta din spate.

Grupa 0: Pentru bebeluşi cu vârsta de aproximativ 9 luni şi greutatea de 10 kg, cele mai adecvate scaune sunt cele prezentate în figura ⇒ fig. 23.

Grupa 0+: Pentru bebeluşi cu vârsta de aproximativ 18 luni şi greutatea de 13 kg, cele mai adecvate scaune sunt cele prezentate în figura ⇒ fig. 23.

La instalarea şi utilizarea scaunelor pentru copii, urmați instrucțiunile producătorului şi respectați toate cerințele obligatorii prin lege.

Vă recomandăm să păstrați manualul de utilizare a scaunului pentru copii, furnizat de producător, împreună cu documentația automobilului. ▶

ATENȚIE!

Citiți şi respectați întotdeauna informațiile şi avertismentele privind utilizarea scaunelor pentru copii ⇒ ⚠ v. „Instrucțiuni de siguranță privind utilizarea scaunelor pentru copii“ la pagina 42. ■

Scaunele pentru copii din grupa 1

Un scaun pentru copii adecvat şi o centură de siguranță corect reglată pot ajuta la protejarea copilului.



Fig. 24 Scaunul pentru copii din grupa 1 cu fața la sensul de mers montat pe bancheta din spate.

Scaunele pentru copii ce utilizează sistemul “ISOFIX” sau scaunele orientate cu spatele la sensul de mers sunt cele mai adecvate pentru bebeluşii şi copiii mici cu greutatea între 9 şi 18 kg.

La instalarea şi utilizarea scaunelor pentru copii, urmați instrucțiunile producătorului şi respectați toate cerințele obligatorii prin lege.

Vă recomandăm să păstrați manualul de utilizare a scaunului pentru copii, furnizat de producător, împreună cu documentația automobilului.

ATENȚIE!

Citiți şi respectați întotdeauna informațiile şi avertismentele privind utilizarea scaunelor pentru copii ⇒ ⚠ v. „Instrucțiuni de siguranță privind utilizarea scaunelor pentru copii“ la pagina 42. ■

Scaunele pentru copii grupele 2 şi 3

Un scaun pentru copii adecvat şi o centură de siguranță corect reglată pot ajuta la protejarea copilului.



Fig. 25 Scaunul pentru copii orientat cu fața la sensul de mers pe bancheta din spate.

La instalarea şi utilizarea scaunelor pentru copii, urmați instrucțiunile producătorului şi respectați toate cerințele obligatorii prin lege.

Vă recomandăm să păstrați manualul de utilizare a scaunului pentru copii, furnizat de producător, împreună cu documentația automobilului.

Scaunele pentru copii din grupa 2

Copiii cu vârsta *sub* 7 ani şi greutatea între 15 şi 25 kg sunt protejați cel mai bine în scaunele pentru copii din grupa 2, în combinație cu centurile de siguranță fixate corespunzător.

Scaunele pentru copii din grupa 3

Copiii cu vârsta *peste* 7 ani şi greutatea între 22 şi 36 kg, dar cu înălțimea sub 1,5 metri sunt protejați cel mai bine de perne de înălțare cu tetiere, în combinație cu centurile de siguranță purtate corect ⇒ pagina 45, fig. 25.

ATENȚIE!

- **Porțiunea pentru umăr a centurii de siguranță trebuie să treacă aproximativ peste centrul umărului, niciodată peste gât sau braț. Centura de siguranță trebuie fixată pe partea superioară a corpului. Porțiunea pentru bazin a centurii trebuie să treacă peste pelvis, nu peste abdomen, şi trebuie să fie lipită strâns de corp. Dacă centura este prea lejeră, trageți de chingă pentru a o strânge ⇒ pagina 24, „Centurile de siguranță“.**
- **Citiți şi respectați întotdeauna informațiile şi avertismentele privind utilizarea scaunelor pentru copii ⇒ ⚠ v. „Instrucțiuni de siguranță privind utilizarea scaunelor pentru copii“ la pagina 42.** ■

Fixarea scaunelor pentru copii

Moduri de fixare a scaunelor pentru copii

Un scaun pentru copii poate fi fixat în moduri diferite pe bancheta din spate şi pe scaunul pasagerului din față.

Scaunul pentru copii poate fi fixat pe bancheta din spate sau pe scaunul pasagerului din față în următoarele moduri:

- Scaunele pentru copii din grupele **0 - 3** pot fi fixate cu o centură de siguranță.
- Scaunele pentru copii din grupele **0, 0+ şi 1** cu sistem “ISOFIX” pot fi fixate, fără prinderea centurilor de siguranță, cu inelele de ancorare “ISOFIX” ⇒ pagina 48.

Categoria	Greutatea	Poziţiile scaunelor		
		Pasagerul din față	Lateral spate	Centru spate
Grupa 0	<10 kg	U*	U	U
Grupa 0+	<13 kg	U*	U	U
Grupa 1	9-18 kg	U*	U/L	U
Grupa 2 / 3	15-36 kg	X	UF	UF

U: Adecvat pentru sistemele de reținere universale omologate pentru utilizarea la această categorie de vârstă (sistemele de reținere universale sunt cele montate utilizând centura de siguranță pentru adulți).

UF Adecvat pentru sisteme de reținere universale orientate cu fața la sensul de mers, omologate pentru utilizarea la această categorie de vârstă.

*: Deplasați scaunul pasagerului cât mai în spate şi mai sus posibil şi dezactivați întotdeauna airbagul.

L: Adecvat pentru sistemele de reținere care utilizează ancorele “ISOFIX”.

X Această poziție de şedere nu este adecvată pentru copiii din această categorie de vârstă.

ATENȚIE!

- **În timpul călătoriei, copiii trebuie asigurați cu un sistem de reținere adecvat pentru vârsta, greutatea şi înălțimea acestora.**
- **Nu montați niciodată un scaun pentru copii orientat cu spatele la sensul de mers pe scaunul pasagerului din față dacă airbagul frontal pentru pasager nu a fost dezactivat. Acest lucru poate provoca leziuni fatale copilului! Totuşi, dacă este necesar, în cazuri excepționale, să transportați un copil pe scaunul pasagerului din față, dezactivați întotdeauna airbagul pasagerului din față ⇒ pagina 40, „Dezactivarea airbagurilor*“ şi ridicați scaunul în poziția cea mai înaltă, în cazul în care poate fi reglat.**
- **Citiți şi respectați întotdeauna informațiile şi avertismentele privind utilizarea scaunelor pentru copii ⇒ ⚠ v. „Instrucțiuni de siguranță privind utilizarea scaunelor pentru copii“ la pagina 42.** ■

Asigurarea scaunului pentru copii cu sistem “ISOFIX”

Utilizând acest sistem, scaunul pentru copii cu sistem “ISOFIX” poate fi fixat rapid, uşor şi sigur pe unul din locurile laterale din spate.



Fig. 26 Inelele de ancorare ISOFIX

La demontarea sau montarea unui scaun pentru copii, urmați cu strictețe instrucțiunile producătorului.

– Apăsați scaunul pentru copii pentru a se cupla cu inelele de reținere “ISOFIX”, până la fixarea corectă cu un declic a scaunului. Dacă scaunul pentru copii este montat cu un alt sistem antirotire, urmați cu atenție instrucțiunile producătorului.

– Trageți de ambele laturi ale scaunului pentru copii, pentru a vă asigura că este ferm fixat.

Pe fiecare loc din spate sunt montate **două** inele de reținere “ISOFIX”. În anumite automobile, inelele sunt fixate de cadrul banchetei, iar în altele acestea sunt prinse în podeaua din spate. Inelele “ISOFIX” sunt situate între spătarul şi perna scaunului din spate.

Scaunele pentru copii cu suporturi “ISOFIX” se pot achiziționa de la centrele de service autorizate.

ATENȚIE!

- **Inelele de reținere sunt concepute exclusiv pentru utilizarea cu scaunele pentru copii cu sistem “ISOFIX”.**
- **Nu fixați niciodată de inelele de ancorare scaune pentru copii fără sistem “ISOFIX”, chingi de ancorare sau obiecte; în caz contrar, copilul poate suferi leziuni fatale.**
- **Asigurați-vă că scaunul pentru copii este fixat corect de ancorele “ISOFIX”.** ■

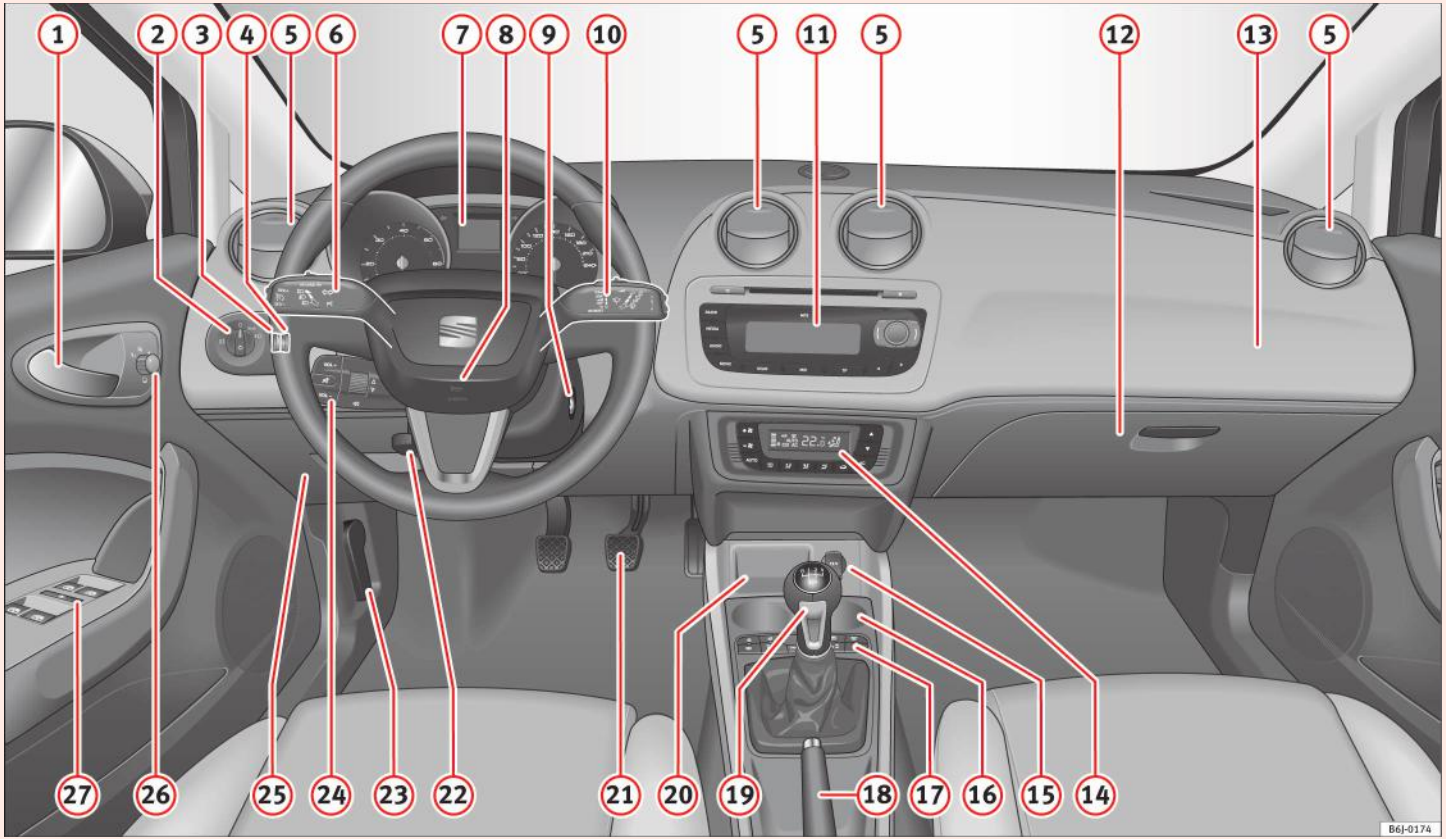

Fig. 27 Planşa de bord

Instrucțiuni de utilizare

Postul de conducere

Prezentare generală

Prezentare generală a planşei de bord

Această prezentare generală vă va ajuta să vă familiarizați cu elementele de comandă şi afişaj.

(1) Butonul de deblocare a uşii
(2) Comutatorul de lumini 93
(3) Variatorul de iluminare a panoului de instrumente* 95
(4) Butonul pentru reglarea farurilor* 95
(5) Duza de ventilație
(6) Maneta pentru semnalizarea direcției şi faza lungă şi tempomat* 99, 153
(7) Panoul de instrumente şi lămpile de avertizare:
– Instrumentele 53
– Lămpi indicatoare 60
(8) Claxonul (funcționează numai când contactul este pus)/ şi airbagul frontal pentru şofer* 29
(9) Mecanismul de blocare a coloanei de direcție şi demarorului 136
(10) Maneta pentru ştergătoarele şi spălătorul de parbriz şi pentru utilizarea afişajului multifuncțional* 102, 102,
(11) Radioul
(12) Torpedoul/Compartimentul de depozitare 114
(13) Airbagul pentru pasager* 33
(14) Butoanele pentru:
– Încălzire şi ventilație 123
– Sistemul de climatizare* 126
– Sistemul Climatronic* 129
(15) Bricheta/ priza electrică 118
(16) Suportul de pahare/Scrumiera 117
(17) Comenzile de pe consola centrală:
– Luminile de avarie 98
– Lampa de avertizare pentru airbag deconectat* 31
– ESP 160
– Presiunea în pneuri 66
– Luneta încălzită 97
– Sistemul de încălzire a scaunelor* 112
– Închiderea centralizată* 77
– Mufa AUX 119
(18) Maneta frânei de mână 149
(19) Maneta selectorului/ schimbătorului cutiei de viteze automate* / manuale 141, 140
(20) Spațiu de depozitare
(21) Pedalele 15
(22) Maneta de reglare a coloanei de direcție* 134
(23) Maneta de deblocare a capotei 189
(24) Comenzile de pe coloana de direcție pentru sistemul audio şi telefon* 70
(25) Cutia de siguranțe 219

(26) Butonul de reglare a oglinzilor exterioare acționate electric* 106
(27) Comenzile geamurilor acționate electric* 87

Indicație

Unele elemente de dotare prezentate în această secțiune sunt montate numai pe anumite modele sau reprezintă dotări opționale. ■

Instrumentele

Prezentarea generală a instrumentelor

Instrumentele indică starea funcțională a automobilului.



Fig. 28 Imagine detaliată a planşei de bord: panoul de instrumente

Dispunerea instrumentelor depinde de model şi versiunea de motorizare.

(1) Turometrul* ⇒ pagina 54
(2) Afişajul digital.
(3) Vitezometrul ⇒ pagina 54
(4) Butonul de selectare a meniului de pe afişajul digital al panoului de instrumente
(5) Butonul de reglare în funcție de meniul selectat ■

Turometrul

Turometrul indică turația motorului în rotații pe minut.

Începutul zonei roşii ⇒ pagina 53, fig. 28 (1) indică turația maximă a motorului la temperatura de funcționare. Totuşi, este recomandabil să selectați o treaptă de viteze superioară, să deplasați maneta selectorului în poziția D sau să eliberați pedala de accelerație înainte ca acul să ajungă în zona roşie.

Avertizare!

Acul turometrului nu trebuie niciodată să intre în zona roşie a scalei. Pericol de deteriorare a motorului.

Indicație pentru mediu

Selectarea din timp a unei trepte de viteze superioare va contribui la economisirea de carburant şi reducerea zgomotului produs de motor. ■

Vitezometrul

Vitezometrul este dotat cu un kilometraj digital şi un contor de parcurs, precum şi cu un afişaj al intervalelor de revizie.

În timpul perioadei de rodaj, trebuie respectate instrucțiunile afişate la ⇒ pagina 162. ■

Afişaj digital pe panoul de instrumente

Indicatorul nivelului de carburant şi indicatorul rezervei de carburant



Fig. 29 Indicatorul nivelului de carburant

Panoul de instrumente: indicatorul nivelului de carburant

Rezervorul de carburant are o capacitate de aproximativ 45 litri.

Când acul ajunge în zona de rezervă ⇒ fig. 29 , lampa de avertizare se va aprinde şi va fi emis un semnal sonor **ce va aminti şoferului să realimenteze**. În acest moment mai există aproximativ 7 litri de carburant în rezervor. ■

Ceasul digital*

– Pentru reglarea orei, apăsați butonul (4) ⇒ pagina 53, fig. 28. Opțiunea “hour (ora)” clipeşte pe afişajul digital şi este reglată cu ajutorul butonului (5) “set (setare)” ⇒ pagina 53, fig. 28.

– Pentru setarea minutelor, apăsați din nou butonul (4) şi selectați opțiunea minute. Setați de la butonul (5) “setare”.

După încheierea operațiunilor, sistemul memorează ora. ■

Afişarea temperaturii exterioare

Temperatura exterioară este indicată atunci când contactul este pus.

În afara afişării temperaturii exterioare, la temperaturi în scădere între +4°C şi -7°C şi în creştere între -5°C şi +6°C, mai apare un simbol în formă de cristal de gheață, iar dacă automobilul se deplasează cu o viteză de peste 10 km/h, se emite şi un semnal sonor.

Aprinderea simbolului în formă de cristal de gheață avertizează şoferul cu privire la prezența poleiului pe carosabil, pentru a proceda în consecință.

Când automobilul staționează sau se deplasează la viteze foarte reduse, temperatura afişată poate fi uşor mai ridicată față de temperatura exterioară reală, din cauza căldurii radiate de motor. ■

Afişajul treptei recomandate*

Acest afişaj ajută la economisirea carburantului.

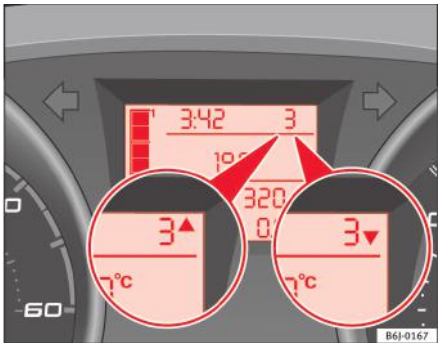

Fig. 30 Afişajul treptei de viteze

Utilizați afişajul treptei de viteze pentru a economisi carburant. Dacă nu vă deplasați în treapta de viteze corectă, lângă afişajul treptei de viteze va apărea un triunghi care indică dacă este necesară trecerea într-o treaptă de viteze superioară sau inferioară ⇒ fig. 30. ■

Ecran cu afişaj multifuncţional (MFI)*

Afişajul multifuncţional (MFI) oferă informaţii referitoare la călătorie şi consumul de carburant.

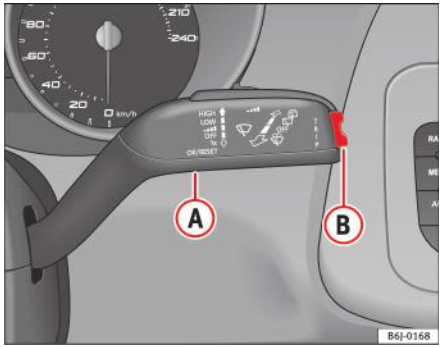

Fig. 31 Maneta ştergătoarelor de parbriz: butonul A şi comutatorul basculant B

Sistemul multifuncţional utilizează două memorii automate: **1 - Memoria curentă** şi **2 - Memoria totală**. Memoria selectată va fi indicată în colţul din dreapta sus al afişajului.

Selectarea unei memorii

– Când contactul este pus, apăsaţi scurt butonul ⇒ fig. 31 (A) de pe maneta ştergătoarelor de parbriz pentru comutarea între cele două memorii.

Resetarea unei memorii

– Selectaţi memoria pe care doriţi să o resetaţi.

– Apăsaţi şi ţineţi apăsat butonul (A) de pe maneta ştergătoarelor de parbriz timp de minim 2 secunde.

Memoria de parcurs parţial 1 colectează date referitoare la călătorie şi consum de carburant, din momentul punerii contactului până la luarea contactului. În cazul în care călătoria este reluată în interval de două ore de la luarea contactului, noile valori vor fi adăugate în memoria contorului de parcurs existentă. Memoria va fi ştearsă automat în cazul în care călătoria este întreruptă timp de peste două ore.

Memoria de parcurs total 2 colectează date referitoare la parcurs pentru orice număr de călătorii individuale (chiar dacă este luat contactul mai mult de două ore), până la un total de 19 de ore şi 59 de minute de călătorie, pentru o distanţă parcursă de 1.999 km. Memoria va fi ştearsă automat dacă una din valorile menţionate este atinsă. ■

Informaţii pe afişajul multifuncţional (MFI)*

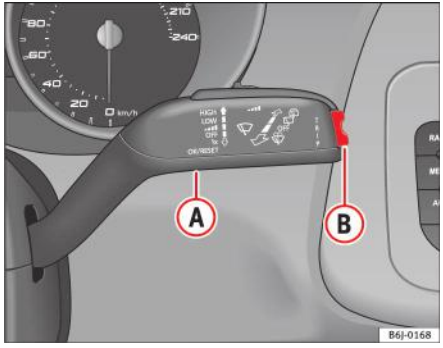

Fig. 32 Maneta ştergătoarelor şi a sistemului de spălare a parbrizului: butonul A şi comutatorul basculant B

Puteţi comuta între următoarele indicaţii ale afişajului multifuncţional (MFI) prin utilizarea comutatorului basculant ⇒ fig. 32 (B) de pe maneta pentru ştergătoarele de parbriz.

Indicațiile din memorie

- Viteza de rulare
- Durata călătoriei
- Viteza medie
- Distanța
- Autonomia
- Consumul mediu de carburant
- Consumul curent de carburant
- Afişarea temperaturii exterioare
- Avertizarea referitoare la viteză

km/h - Viteza de rulare

Viteza de rulare este afişată digital pe ecran.

min - Durata călătoriei

Afişajul indică timpul scurs de la punerea contactului.

Valoarea maximă afişată în ambele memorii este de 19 de ore şi 59 de minute. Memoria va fi ştearsă automat la atingerea acestei valori.

Řkm/h - Viteza medie

După punerea contactului, viteza medie va fi afişată după parcurgerea unei distanțe de aproximativ 100 de metri. Până când apar pe afişaj zece linii. Indicația va fi actualizată la fiecare 5 secunde în timpul deplasării automobilului.

km - Distanța parcursă

Afişajul indică distanța parcursă de la punerea contactului.

Valoarea maximă a afişajului pentru ambele memorii este de 1.999 km. Odată ce se ajunge la această valoare, memoria este ştearsă automat.

km - Autonomia

Autonomia este calculată utilizând cifrele pentru conținutul rezervorului şi consumul curent de carburant. Aceasta indică distanța ce poate fi parcursă de automobil utilizând aceleaşi condiții ca referință.

Ř l/100 km - Consumul mediu de carburant

După punerea contactului, consumul mediu de carburant va fi afişat după parcurgerea unei distanțe de aproximativ 100 de metri. Până când apar pe afişaj zece linii. Indicația va fi actualizată la fiecare 5 secunde în timpul deplasării automobilului. Cantitatea de carburant utilizată nu va fi indicată.

l/100 km sau l/h - Consumul curent de carburant

Afişajul va indica consumul curent de carburant în litri/km în timpul deplasării automobilului sau în litri/h, când automobilul staționează cu motorul în funcțiune.

Utilizând aceste indicații, puteți observa modul în care stilul de conducere afectează consumul de carburant ⇒ pagina 162.

Afişarea temperaturii exterioare

Domeniul de măsurare se situează între -45°C şi +58°C. La temperaturi sub +4°C, este afişat “simbolul unui cristal de gheață” şi este emisă o “avertizare” sonoră dacă viteza automobilului depăşeşte 10 km/h (avertizare privind poleiul). Acest simbol clipeşte timp de aproximativ 10 secunde şi rămâne aprins până când temperatura exterioară urcă la peste +4°C sau nu urcă peste 6? în timpul deplasării, dacă era deja aprins.

Indicatorul vitezei setate

Când este atinsă viteza dorită, intrați în meniul modului “Avertizarea referitoare la viteză” şi apăsați butonul (A) -RESET- (resetare). Viteza setată va fi memorată. Dacă, în orice moment, viteza setată este depăşită, pe ecran se afişează un mesaj de avertizare şi este emis un semnal sonor de avertizare.[3)]

[3)] În funcție de versiunea de model, mesajul de pe ecran poate varia şi poate fi reprezentat prin afişarea intermitentă a vitezei sau printr-un mesaj referitor la viteză.

Acesta poate fi dezactivat prin apăsarea butonului RESET (resetare). Viteza poate fi modificată utilizând comutatorul basculant (B) în trepte de 5 km/h, în interval de 5 secunde de la afişarea valorii iniţiale din memorie.

ATENȚIE!

Este posibil să existe polei pe suprafaţa carosabilului chiar dacă "simbolul fulg de zăpadă" nu este afişat. Din acest motiv, nu trebuie să vă bazaţi exclusiv pe această indicaţie - Risc de accident!

Indicaţie

Când automobilul staţionează sau se deplasează la viteze foarte reduse, temperatura afişată poate fi uşor mai ridicată decât temperatura exterioară reală, din cauza căldurii generate de motor. ■

Câmpul de afişare a poziţiei manetei selectorului*



Fig. 33 Afişajul ceasului digital: Poziţia manetei schimbătorului pentru cutia de viteze automată.

Poziţia manetei schimbătorului cutiei de viteze automate apare pe afişaj ⇒ pagina 141. ■

Afişarea kilometrajului sau a intervalului de revizie



Fig. 34 Afişarea intervalului de revizie

Kilometrajul

Contorul din partea superioară a afişajului înregistrează kilometrajul total al automobilului.

Contorul din partea inferioară înregistrează călătoriile scurte. Ultima cifră indică trepte de 100 metri. Contorul de parcurs parţial poate fi resetat de la butonul de resetare ⇒ pagina 53, fig. 28 (5).

Afişarea intervalului de revizie

Când se apropie data următoarei revizii programate, în câmpurile pentru kilometraj va fi afişată o **avertizare preliminară referitoare la revizia tehnică**. Vor fi afişate simbolul cheie şi indicaţia "km", cu distanţa ce poate fi parcursă până la următoarea revizie programată. Indicaţia se va modi- ▶

fica după aproximativ 10 secunde. Vor fi afişate simbolul ceas şi numărul de zile până la următoarea revizie programată.

În cazul unei revizii programate, pe panoul de instrumente este afişat următorul mesaj:

INSP- Revizia tehnică

Mesajul de revizie va dispărea la aproximativ 20 de secunde după punerea contactului sau pornirea motorului. Mesajul poate fi de asemenea anulat apăsând butonul de resetare a contorului de parcurs timp de minim 0,5 secunde.[4)]

Centrul de service care efectuează revizia va reseta afişajul intervalului de revizie la finalizarea lucrărilor.

Vă recomandăm să efectuaţi reparaţiile şi reviziile doar la centre de service autorizate.

Dacă doriţi să aflaţi intervalul de timp rămas până la inspecţie, apăsaţi butonul (4) ⇒ pagina 53, fig. 28 şi selectaţi opţiunea respectivă din meniu. ■

4) Când este afişat mesajul “Ignition OFF” (Contact luat) afişarea reviziei rămâne vizibilă.

Lămpile de avertizare

Prezentare generală a lămpilor de avertizare

Lămpile de avertizare indică mai multe funcții diferite şi defecțiuni posibile.

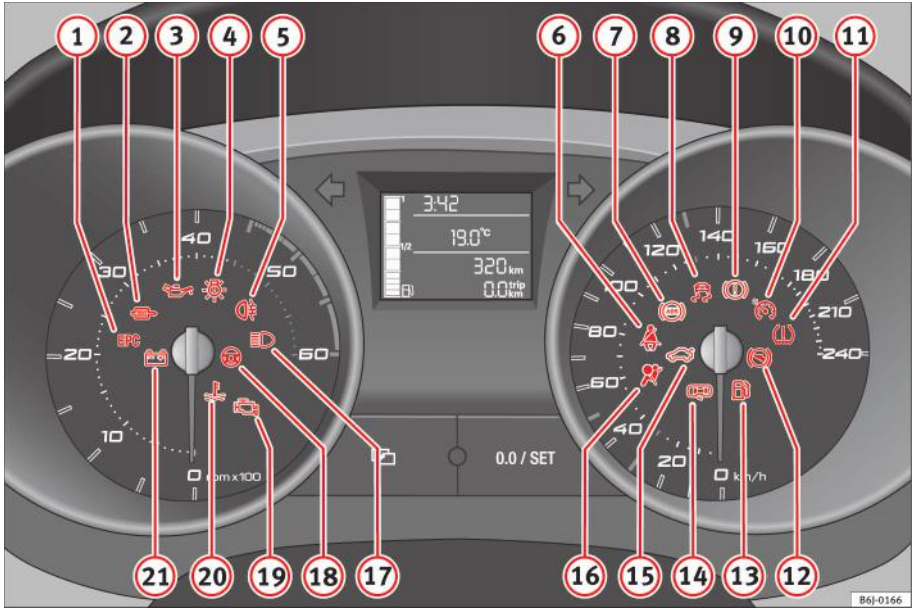

Fig. 35 Comenzile din panoul de instrumente şi lămpile de avertizare. Unele elemente de dotare prezentate în această secțiune sunt montate numai pe anumite modele sau reprezintă dotări opționale.

Element	Simbol	Semnificația lămpilor de avertizare și control	Informații suplimentare
1	EPC	Defecțiune la motor (motor pe benzină)	⇒ pagina 62
1		Sistemul de bujii incandescente pentru motorul diesel **Dacă este aprinsă:** sistemul de bujii incandescente este activ **Dacă luminează intermitent:** defecțiune la motor	⇒ pagina 62
2		Acumularea de funingine în filtrul de particule al motorului diesel	⇒ pagina 63
3		Presiunea uleiului de motor	⇒ pagina 63
4		Bec defect	⇒ pagina 63
5		Lampa de ceață spate este aprinsă	⇒ pagina 63
6		Lampa de avertizare pentru purtarea centurilor de siguranță*	⇒ pagina 18
7		Sistem anti-blocare la frânare (ABS) *	⇒ pagina 63
8		**Dacă clipește**: Programul electronic de stabilitate (ESP) este activat **Dacă rămâne aprins:** defecțiune la ESP	⇒ pagina 64
9		Este acționată frâna de mână, absența lichidului de frână sau există o defecțiune gravă la sistemul de frânare	⇒ pagina 65

Element	Simbol	Semnificația lămpilor de avertizare și control	Informații suplimentare
10		Tempomatul este activat	⇒ pagina 65
11		Presiunea în pneuri	⇒ pagina 65
12		Sistemul automat de blocare a manetei schimbătorului (cutie de viteze automată)	⇒ pagina 67
13		Nivelul /rezerva de carburant	⇒ pagina 67
14		Uşi deschise	⇒ pagina 67
15		Hayonul deschis	⇒ pagina 67
16		Defecțiune a sistemului de airbaguri sau a dispozitivelor de pretensionare sau airbag dezactivat	⇒ pagina 31
17		Faza lungă este aprinsă	⇒ pagina 67
18		Direcția asistată electrohidraulic	⇒ pagina 67
19		Defecțiune la sistemul de control al emisiilor	⇒ pagina 68
20		Nivelul / temperatura lichidului de răcire	⇒ pagina 68
21		Defecțiune la alternator	⇒ pagina 69
		Lămpile de semnalizare a schimbării direcției sunt activate	⇒ pagina 69
	SAFE	Imobilizatorul electronic	⇒ pagina 69

ATENȚIE!

- **Nerespectarea indicațiilor furnizate de lămpile şi mesajele de avertizare poate cauza accidentări grave sau deteriorarea automobilului.**
- **Riscul de producere a unui accident creşte dacă apare o defecțiune la automobil. Utilizați un triunghi reflectorizant pentru a atrage atenția celorlalți participanți la trafic şi a preveni punerea în pericol a altor persoane.**
- **Compartimentul motor este o zonă periculoasă! Înainte de deschiderea capotei pentru a efectua lucrări asupra motorului sau în compartimentul acestuia, motorul trebuie oprit şi lăsat să se răcească, pentru a reduce riscul de arsuri sau alte leziuni. Citiți şi respectați avertismentele relevante ⇒ pagina 187.**

Indicație

- Lampa de avertizare corespunzătoare unei defecțiuni se va aprinde în cazul automobilelor fără funcție de afişare a mesajelor de avertizare şi informative.
- În cazul automobilelor cu funcție de afişare a mesajelor de avertizare sau a textelor informative pe afişaj, lampa de avertizare corespunzătoare unei defecțiuni se va aprinde şi va fi afişat un mesaj de avertizare sau informativ. ■

Sistemul de management al motorului EPC

Această lampă de avertizare monitorizează sistemul de management al motorului pe benzină.

Lampa de avertizare EPC (Electronic Power Control - Controlul electronic al puterii) se aprinde la punerea contactului, pentru a indica funcționarea corectă a lămpii. Aceasta trebuie să se stingă la pornirea motorului.

Dacă în timpul conducerii automobilului are loc o defecțiune la sistemul electronic de management al motorului, această lampă de avertizare se va aprinde. Opriți automobilul şi solicitați asistență tehnică. ■

Sistemul de bujii incandescente / Defecțiune la motor*

Lampa de avertizare se aprinde pentru a indica preîncălzirea bujiilor incandescente. Aceasta clipeşte dacă există o defecțiune la motor.

Lampa de avertizare este aprinsă

Lampa de avertizare se aprinde în timpul preîncălzirii bujiilor incandescente. Când lampa de avertizare se stinge, motorul trebuie pornit imediat.

Lampa de avertizare clipeşte

Dacă are loc o defecțiune la sistemul de management al motorului în timpul conducerii automobilului, lampa de avertizare pentru bujiile incandescente va clipi . Duceți automobilul la un centru de service autorizat cât mai curând posibil şi solicitați verificarea motorului. ■

Acumularea de funingine în filtrul de particule diesel*

Dacă lampa de avertizare se aprinde, puteți facilita autocurățarea filtrului conducând într-un mod adecvat.

În acest scop, conduceți timp de aproximativ 15 minute în treapta a 4-a sau a 5-a (cutie de viteze automată: gama de viteze S) la o viteză de 60 km/h, la o turație de aproximativ 2.000 rot/min. Astfel, funinginea acumulată în filtru este arsă. Indicatorul se stinge când curățarea a fost efectuată cu succes.

Dacă indicatorul nu se stinge, duceți automobilul la un atelier autorizat pentru remedierea defecțiunii.

ATENȚIE!

- **Adaptați-vă întotdeauna stilul de conducere la condițiile meteorologice, la teren şi trafic. Recomandările privind conducerea automobilului nu trebuie să determine efectuarea de manevre ilegale în trafic.**
- **Filtrul de particule al motorului diesel poate atinge temperaturi extrem de ridicate; acesta nu trebuie să intre în contact cu materiale inflamabile situate sub automobil. În caz contrar, puteți provoca un incendiu.** ■

Presiunea uleiului de motor

Această lampă de avertizare indică faptul că presiunea uleiului de motor este prea scăzută.

Dacă acest simbol de avertizare începe să clipească şi este însoțit de trei **avertismente sonore**, opriți motorul şi verificați nivelul uleiului de motor.

Dacă nivelul uleiului de motor este prea scăzut, completați cu ulei de motor .

Dacă simbolul clipeşte deşi nivelul uleiului este corect, *nu* continuați călătoria. Motorul nu trebuie să funcționeze nici măcar la turația de ralanti. Solicitați asistență tehnică. ■

Bec defect*

Lampa de control se aprinde atunci când nu funcționează un bec.

Lampa de avertizare se aprinde când există o defecțiune la lămpile de semnalizare a schimbării direcției, faruri, luminile de poziție laterale şi luminile de ceață. ■

Lampa de ceață spate*

Această lampă de avertizare se aprinde simultan cu lampa de ceață spate . Pentru informații suplimentare, consultați ⇒ pagina 93. ■

Sistemul anti-blocare frâne (ABS)*

Lampa de avertizare monitorizează sistemul ABS.

La punerea contactului, lampa indicatoare trebuie să se aprindă timp de câteva secunde. Aceasta se stinge din nou după ce sistemul a parcurs o secvență de testare automată.

Există o defecțiune la sistemul ABS dacă:

- Lampa de avertizare (ABS) nu se aprinde la punerea contactului.
- Lampa de avertizare nu se stinge din nou după câteva secunde.
- Lampa de avertizare se aprinde în timpul deplasării automobilului.

Automobilul poate fi totuşi frânat în modul normal, fără funcția ABS. Încredințați automobilul unui atelier autorizat cât mai curând posibil. Pentru informații suplimentare asupra sistemului ABS, consultați ⇒ pagina 158.

Dacă apare o defecțiune la sistemul ABS, se va aprinde şi lampa de avertizare ESP* şi cea pentru presiunea în pneuri.

Defecțiune la sistemul de frânare

Dacă lampa de avertizare pentru ABS (ABS) se aprinde împreună cu lampa de avertizare pentru sistemul de frânare (!), acest fapt indică nu doar o defecțiune a sistemului ABS, ci şi o posibilă defecțiune la sistemul de frânare ⇒ ⚠.

⚠ ATENȚIE!

- **Înainte de deschiderea capotei, citiți şi respectați avertismentele privind ⇒ pagina 187, „Efectuarea de lucrări în compartimentul motor“.**
- **Dacă lampa de avertizare pentru sistemul de frânare (!) se aprinde împreună cu lampa de avertizare pentru sistemul ABS (ABS), opriți imediat automobilul şi verificați nivelul lichidului de frână din rezervor ⇒ pagina 200, „Lichidul de frână“. Dacă nivelul lichidului a scăzut sub marcajul “MIN”, nu continuați călătoria. Pericol de accident. Solicitați asistență tehnică.**
- **Dacă nivelul lichidului de frână este corect, defecțiunea sistemului de frânare poate fi cauzată de o defecțiune a sistemului ABS. Acest fapt poate cauza blocarea rapidă a roților din spate la frânare. Partea din spate a automobilului poate aluneca. Pericol de derapaj. Opriți automobilul şi solicitați asistență tehnică.** ■

Defecțiune la diferențialul blocabil (EDL)*

La automobilele dotate cu program electronic de stabilitate (ESP), EDL funcționează împreună cu ABS*

Defecțiunile funcției EDL sunt indicate de lampa de avertizare pentru ABS (ABS). Încredințați automobilul unui atelier autorizat cât mai curând posibil. Pentru informații suplimentare asupra funcției EDL, consultați ⇒ pagina 161, „Sistemul de blocarea electronică a diferențialului (EDL)*“. ■

Sistemul de control al tracțiunii (TCS)*

Sistemul de control al tracțiunii previne patinarea roților motrice în timpul accelerării automobilului

Lampa de avertizare se aprinde la punerea contactului şi trebuie să se stingă după aproximativ 2 secunde.

Când TCS funcționează în timpul deplasării automobilului, lampa de avertizare a acestuia clipeşte. Dacă există o defecțiune la sistemul de frânare, lampa de avertizare rămâne permanent aprinsă.

Lampa se va aprinde de asemenea în cazul unei defecțiuni la sistemul ABS, deoarece TCS funcționează în combinație cu ABS. Pentru informații suplimentare, consultați ⇒ pagina 157, „Frânele“

Dacă butonul ESP* este activat, funcția TCS se dezactivează şi lampa de avertizare clipeşte. Prin reapăsare, funcția TCS se reactivează şi lampa de avertizare se stinge. ■

Programul electronic de stabilitate (ESP)*

Această lampă de avertizare monitorizează Programul electronic de stabilitate.

Acest program include funcțiile ABS, EDL şi TCS.

Lampa de avertizare are următoarele funcții:

- Se va aprinde timp de aproximativ 2 secunde la punerea contactului, când este efectuat un test al funcției.
- Clipeşte rapid când ESP este activat în timpul conducerii automobilului.
- Dacă există o defecțiune la sistemul ESP, lampa rămâne aprinsă.
- Lampa se va aprinde de asemenea dacă există o defecțiune la sistemul ABS, deoarece ESP funcționează în combinație cu ABS.

Dacă lampa de avertizare pentru ESP se aprinde şi rămâne aprinsă după pornirea motorului, este posibil ca sistemul de control să fi dezactivat temporar programul ESP. În acest caz, ESP poate fi reactivat prin luarea şi punerea contactului. Lampa de avertizare se stinge pentru a indica faptul că sistemul este complet funcțional. ■

Sistemul de frânare* / frâna de mână

Lampa de avertizare se aprinde dacă este acționată frâna de mână, dacă nivelul lichidului de frână devine insuficient sau dacă există o defecțiune la sistemul de frânare.

Această lampă de avertizare se aprinde dacă

- frâna de mână este acționată.
- nivelul lichidului de frână este prea scăzut ⇒ pagina 200.
- există o defecțiune la sistemul de frânare.

Această lampă de avertizare se poate aprinde împreună cu lampa de avertizare pentru sistemul ABS.

ATENȚIE!

- **Dacă lampa de avertizare pentru sistemul de frânare nu se stinge sau dacă se aprinde în timpul conducerii automobilului, nivelul lichidului de frână ⇒ pagina 200, „Lichidul de frână“ din rezervor este prea scăzut. Pericol de accident. Opriți automobilul şi nu continuați călătoria. Solicitați asistență tehnică.**
- **Dacă lampa de avertizare pentru sistemul de frânare se aprinde împreună cu lampa de avertizare pentru ABS, funcția de control a sistemului ABS poate fi indisponibilă. Acest fapt poate cauza blocarea rapidă a roților din spate la frânare. Partea din spate a automobilului poate aluneca. Pericol de derapaj. Opriți automobilul şi solicitați asistență tehnică.** ■

Tempomatul*

Lampa de avertizare se aprinde la activarea tempomatului.

Lampa de avertizare se aprinde la activarea tempomatului. Pentru informații suplimentare asupra tempomatului, consultați ⇒ pagina 153. ■

Presiunea în pneuri* (!)



Fig. 36 Consola centrală: butonul sistemului de monitorizare a presiunii în pneuri

Lampa de avertizare pentru presiunea în pneuri [5] compară numărul de rotaţii ale roţilor şi utilizează această informaţie pentru a compara diametrul fiecărei roţi utilizând senzorii ABS. Dacă diametrul unei roţi se modifică, lampa de avertizare pentru pneuri (!) se aprinde. Diametrul roţii se modifică atunci când:

- Presiunea în pneuri este insuficientă.
- Structura pneului este deteriorată.
- Automobilul este dezechilibrat din cauza încărcăturii.
- Roţile uneia dintre punţi sunt solicitate mai intens (de exemplu la tractarea unei remorci sau la parcurgerea pantelor extreme).
- Sunt montate lanţuri antiderapante.
- Este montată o roată de rezervă de uz temporar.
- Este înlocuită o roată a uneia dintre punţi.

[5] În funcţie de versiunea modelului

Reglarea presiunii în pneuri

În urma modificării presiunii în pneuri sau înlocuirii uneia sau mai multor roţi, ţineţi apăsat butonul ⇒ fig. 36 când contactul este pus, până ce auziţi un semnal sonor.

Dacă roţile sunt suprasolicitate (de exemplu la tractarea unei remorci sau transportarea unor încărcături grele), presiunea în pneuri trebuie crescută la valoarea recomandată pentru regimul de încărcare completă (a se vedea autocolantul de pe interiorul clapetei rezervorului de carburant). Dacă butonul sistemului de monitorizare a pneurilor este apăsat, noile valori ale presiunii în pneuri sunt confirmate.

Lampa de avertizare pentru presiunea din pneuri (!) se aprinde

Dacă presiunea în pneul unei roţi este mult mai scăzută decât valoarea setată de şofer, lampa de avertizare pentru presiunea în pneuri ⇒ ⚠ se aprinde.

ATENŢIE!

- **Dacă lampa de avertizare pentru presiunea în pneuri se aprinde, reduceţi imediat viteza şi evitaţi orice manevre sau frânări bruşte. Opriţi cât mai repede posibil şi verificaţi presiunea în pneuri şi starea acestora.**
- **Şoferul este responsabil pentru menţinerea presiunii corecte în pneuri. Din acest motiv, presiunea în pneuri trebuie verificată periodic.**
- **În anumite circumstanţe (de exemplu, la condusul sportiv, în condiţii de iarnă sau pe o pistă de raliu), lampa de avertizare pentru presiunea din pneuri se poate aprinde sau poate funcţiona incorect.**

Indicație

Dacă bateria este deconectată, lampa galbenă de avertizare (!) se aprinde după punerea contactului. Aceasta trebuie să se stingă după parcurgerea unei distanțe scurte. ■

Blocarea manetei selectorului*

Pedala de frână trebuie să fie acționată la aprinderea acestei lămpi de avertizare. Acțiunea este necesară când maneta schimbătorului pentru cutia automată de viteze * este scoasă din pozițiile **P** sau **N**. ■

Nivelul carburantului / rezerva de carburant

Acest simbol se aprinde pentru a indica faptul că nivelul carburantului din rezervor a coborât sub cel de rezervă.

Lampa se aprinde când mai sunt numai 7 litri de carburant în rezervor. De asemenea, se aude un **semnal sonor de avertizare***. Acesta vă reaminteşte să alimentaţi cu carburant cât mai curând posibil ⇒ pagina 184. ■

Indică faptul că uşile sunt deschise*

Această lampă de avertizare se aprinde dacă una dintre uşi este deschisă sau hayonul este deschis.

Lampa de avertizare trebuie să se stingă atunci când toate uşile sunt închise corect. ■

Hayonul deschis*

Lampa de avertizare trebuie să se stingă la închiderea completă a hayonului. ■

Faza lungă a farurilor

Această lampă de avertizare se aprinde când faza lungă a farurilor este activată.

Lampa de avertizare se aprinde când faza lungă a farurilor este activată sau când este acționată semnalizarea cu farurile.

Pentru informații suplimentare, consultați ⇒ pagina 99. ■

Direcția asistată electrohidraulic*

Nivelul de asistare a direcției depinde de viteza automobilului şi de viteza de rotire a volanului.

Lampa de avertizare trebuie să se aprindă timp de câteva secunde la punerea contactului. Aceasta trebuie să se stingă la pornirea motorului.

Dacă lampa nu se stinge sau se aprinde în timpul deplasării automobilului, există o defecțiune la sistemul de direcție electrohidraulic. Încredințați automobilul unui centru de service autorizat cât mai curând posibil.

Indicație

Când automobilul este tractat cu motorul oprit sau din cauza unei defecțiuni la servodirecție, aceasta din urmă nu va funcționa. Automobilul încă poate fi manevrat, dar este nevoie de mai multă forță pentru a acționa volanul. ■

Sistemul de control al emisiilor*

Această lampă de avertizare monitorizează sistemul de eşapament.

Lampa de avertizare clipeşte:

Când intervine un rateu ce poate deteriora convertorul catalitic. Reduceți viteza şi conduceți prudent până la cel mai apropiat atelier autorizat, pentru verificarea motorului.

Lampa de avertizare se aprinde:

Dacă în timpul conducerii automobilului a apărut o defecțiune ce a redus calitatea gazelor de eşapament (de ex., o defecțiune a sondei lambda). Reduceți viteza şi conduceți prudent până la cel mai apropiat atelier autorizat, pentru verificarea motorului. ■

Nivelul*/ temperatura lichidului de răcire

Lampa de avertizare se aprinde dacă temperatura lichidului de răcire este prea ridicată sau dacă nivelul acestuia este prea scăzut.

Există o defecțiune dacă:

- Simbolul de avertizare nu se stinge după câteva secunde.
- Lampa de avertizare se aprinde sau clipeşte în timpul deplasării automobilului şi sunt emise **trei semnale acustice de avertizare** ⇒ ⚠.

Aceasta înseamnă că nivelul lichidului de răcire este prea scăzut sau temperatura acestuia este prea ridicată.

Temperatura lichidului de răcire este prea ridicată

Dacă se aprinde lampa de avertizare, **opriți automobilul, opriți motorul şi aşteptați ca acesta să se răcească.** Verificați nivelul lichidului de răcire.

Dacă nivelul lichidului de răcire este corect, este posibil ca supraîncălzirea să fie cauzată de o defecțiune a ventilatorului radiatorului. Verificați siguranța ventilatorului radiatorului şi înlocuiți-o, dacă este necesar ⇒ pagina 219.

Dacă lampa de avertizare se aprinde din nou după parcurgerea unei distanțe scurte, **opriți automobilul şi motorul**. Contactați un centru de service autorizat sau un atelier autorizat.

Nivelul lichidului de răcire este prea scăzut

Dacă se aprinde lampa de avertizare, **opriți automobilul, opriți motorul şi aşteptați ca acesta să se răcească.** Verificați mai întâi nivelul lichidului de răcire. Dacă nivelul se află sub marcajul “MIN”, adăugați lichid de răcire ⇒ ⚠.

⚠ ATENȚIE!

- **Dacă automobilul este imobilizat din motive tehnice, deplasați-l până la o distanță sigură față de trafic. Opriți motorul, aprindeți luminile de avarie şi amplasați triunghiul reflectorizant.**
- **Nu deschideți niciodată capota dacă observați că din compartimentul motor iese abur sau lichid de răcire. Pericol de arsuri. Aşteptați până când nu mai observați nicio scurgere de abur sau lichid de răcire.**
- **Compartimentul motor este o zonă periculoasă! Înainte de efectuarea oricăror lucrări în compartimentul motor, opriți motorul şi lăsați-l să se răcească. Rețineți întotdeauna avertismentele corespunzătoare ⇒ pagina 187.** ■

Alternatorul

Această lampă de avertizare semnalează o defecțiune la alternator.

Lampa de avertizare se aprinde la punerea contactului. Aceasta trebuie să se stingă la pornirea motorului.

Dacă lampa de avertizare se aprinde în timpul conducerii automobilului, alternatorul nu mai încarcă bateria. Trebuie să vă îndreptați imediat către cel mai apropiat atelier autorizat.

Nu utilizați echipamentele electrice care nu sunt absolut necesare, deoarece acestea vor descărca bateria.

Dacă lampa de control clipeşte, tensiunea furnizată de baterie este insuficientă pentru funcționarea normală a automobilului. ■

Lămpile de semnalizarea schimbării direcției

Când semnalizatoarele de schimbare a direcției sunt în funcțiune lampa indicatoare clipeşte.

În funcție de care semnalizator de schimbare a direcției funcționează, clipeşte fie lampa din stânga fie cea din dreapta . Ambele lămpi indicatoare vor clipi simultan atunci când sunt aprinse luminile de avarie.

Dacă oricare dintre semnalizatoarele de schimbare a direcției se defectează, lampa indicatoare începe să clipească de două ori mai repede decât în mod obişnuit.

Pentru informații suplimentare despre semnalizatoarele de schimbare a direcției, consultați ⇒ pagina 99. ■

Imobilizatorul electronic* “Safe”

Această lampă de avertizare clipeşte dacă este utilizată o cheie neautorizată.

În interiorul cheii se află un microcip ce dezactivează automat imobilizatorul electronic la punerea contactului. Imobilizatorul va fi activat din nou automat la luarea contactului.

Pe afişajul panoului de instrumente apare următorul mesaj[6]: **SAFE**. În acest caz, automobilul nu poate fi pornit

Motorul poate fi totuşi pornit dacă este utilizată cheia originală codată SEAT corespunzătoare.

Indicație

Automobilul nu va funcționa corespunzător decât dacă folosiți o cheie originală SEAT. ■

[6] În funcție de versiunea modelului.

Comenzile de pe coloana de direcție**

Instrucțiuni generale

Coloana integrează module multifuncționale pentru comanda sistemului audio şi al funcțiilor telefonului din automobil.

Modulul multifuncțional are două versiuni:

- Versiunea audio, pentru comanda funcțiilor audio disponibile de pe volan.
- Versiunea audio + telefon, pentru comanda funcțiilor audio disponibile şi a sistemului telefonic de pe volan.

Ambele versiuni pot fi utilizate pentru a comanda sistemul audio (radio, CD audio, CD MP3, iPod[7)]/USB[7)]). ■

[7)] Dacă este montată pe automobil.

Comanda sistemului audio

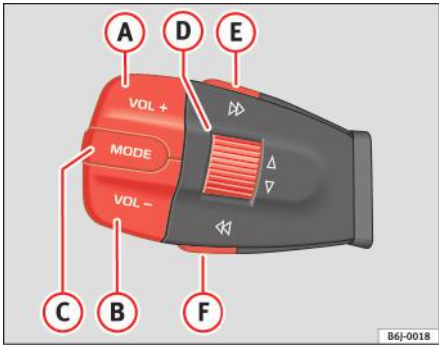

Fig. 37 Comenzile audio

Butonul	Apăsare scurtă			
	Radioul	CD audio	CD MP3/ USB/iPod[a)]	AUX-IN
A	Creştere volum			
B	Reducere volum			
C	Circuit prin sursă FM - AM - CD - FM...			
D	Căutare posturi. Creştere frecvență △.	Piesa următoare		Fără funcție
D	Căutare posturi. Reducere frecvență ▽	Piesa anterioară		Fără funcție
E	Postul memorat următor	Fără funcție	Modificare director (înainte)	Fără funcție
F	Postul memorat anterior	Fără funcție	Modificare director (înapoi)	Fără funcție

a) Numai pentru radiourile compatibile MP3.*

Comanda audio + telefon

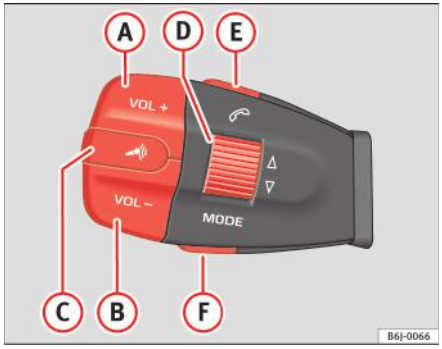

Fig. 38 Comanda audio + telefon

Buto-nul	Apăsare scurtă				Apăsare lungă			
	Radioul	CD	CD MP3/ USB/iPod[a)]	AUX-IN	Radioul	CD	CD MP3/ USB/iPod[a)]	AUX-IN
A	Creştere volum				Creştere continuă volum			
B	Reducere volum				Reducere continuă volum			
C	Activare recunoaştere vocală Apăsați pentru a vorbi				Nu este specificată nicio funcție			
D	Căutare posturi. Creştere frecvență △	Piesa următoare		Fără funcție	Căutare posturi. Creştere frecvență △	Piesa următoare		Fără funcție

(D)	Căutare posturi. Reducere frecvență ▽	Piesa anterioară	Fără funcție	Căutare posturi. Reducere frecvență ▽	Piesa anterioară	Fără funcție
(E)	Acceptare apel / încheiere apel			Respingere apel		
(F)	Circuit prin sursă FM - AM - CD - FM...			Circuit prin sursă FM - AM - CD - FM.		

a) Numai pentru radiourile compatibile MP3.

Încuierea şi descuierea

Închiderea centralizată

Descriere

Sistemul de închidere centralizată vă permite încuierea şi descuierea tuturor uşilor apăsând doar butonul.

Închiderea centralizată poate fi activată utilizând oricare dintre următoarele opțiuni:

- **cheia**, prin introducerea acesteia în încuietoarea uşii şoferului şi rotirea în sensul de deschidere. În funcție de versiunea automobilului, vor fi descuiate fie toate uşile, fie doar uşa şoferului. Se încuie toate uşile la încuierea automobilului cu ajutorul cheii.
- **butonul de închidere centralizată din interior** ⇒ pagina 77.
- **telecomanda**, utilizând butoanele de pe cheie ⇒ pagina 80.

Sunt disponibile diverse funcții pentru îmbunătățirea siguranței automobilului:

- Sistemul de securitate “Safe*”
- Sistemul de descuiere selectivă*
- Sistemul de încuiere automată pentru prevenirea descuierii involuntare
- Sistemul de încuiere şi descuiere automată în funcție de viteză*
- Sistemul de descuiere de urgență

ATENȚIE!

- **Încuierea din exterior fără atenție şi în lipsa unei bune vizibilități poate duce la producerea de leziuni, în special în cazul copiilor.**

ATENȚIE! Continuare

- **La încuierea automobilului, nu lăsați copii nesupravegheați în interior, întrucât acordarea de asistență din exterior în caz de nevoie va fi dificilă.**
- **Închiderea uşilor previne accesul nedorit în automobil atunci când vă aflați în trafic, de exemplu, când automobilul este oprit la semafor.**

Indicație

Pentru siguranța antifurt, numai uşa şoferului este prevăzută cu încuietoare. ■

Sistemul de securitate “Safe”*

Acesta este un dispozitiv antifurt ce constă dintr-un sistem de încuiere dublă pentru încuietorile uşilor şi o funcție de dezactivare pentru portbagaj pentru a preveni intrarea prin efracție în automobil (în funcție de țară).

Activarea

Sistemul “Safe” este activat când automobilul este încuiat utilizând cheia sau telecomanda.

Pentru activarea acestui sistem utilizând cheia, rotiți cheia o dată în încuietoarea uşii, în sensul de încuiere.

Pentru activarea sistemului utilizând telecomanda, apăsați o dată butonul de încuiere de pe telecomandă. ▶

După activarea acestui sistem, deschiderea uşilor din exterior şi din interior nu mai este posibilă. Hayonul nu poate fi deschis. Butonul de închidere centralizată nu funcţionează.

Dezactivarea

Rotiţi de două ori cheia în butucul încuietorii, în sensul de încuiere.

Pentru activarea sistemului utilizând telecomanda, apăsaţi de două ori butonul de încuiere de pe telecomandă în maxim cinci secunde.

Când sistemul “Safe” este dezactivat, senzorul volumetric al alarmei este de asemenea dezactivat.

Cu sistemul “Safe” dezactivat, uşile se pot deschide din interior, dar nu şi din exterior.

Consultaţi “Sistemul de descuiere selectivă*”

Starea sistemului “Safe”

Pe uşa şoferului există o lampă de avertizare vizibilă care indică starea sistemului “Safe”.

Ştim că sistemul “Safe” este activat când lampa de avertizare clipeşte. Lampa de control clipeşte la toate modelele, indiferent dacă sunt sau nu prevăzute cu alarmă, până la descuierea automobilului.

Reţineţi:

Sistemul Safe activat cu sau fără alarmă: Lampa de avertizare clipeşte continuu.

Sistemul Safe dezactivat fără alarmă: Lampa de control rămâne stinsă.

Sistemul Safe dezactivat cu alarmă: Lampa de control rămâne stinsă.

ATENŢIE!

Dacă mecanismul “Safe” este activat, nu trebuie să mai rămână nimeni în automobil, deoarece deschiderea uşilor nu va mai fi posibilă în caz de urgenţă, nici din interior, nici din exterior. Pericol de

ATENŢIE! Continuare

moarte. În cazul unei situaţii de urgenţă, pasagerii pot rămâne blocaţi în interior. ■

Sistemul de descuiere selectivă*

Acest sistem permite fie numai descuierea uşii şoferului, fie descuierea întregului automobil.

Butonul de descuiere a uşii şoferului

O singură descuiere. Utilizaţi fie cheia fie telecomanda.

După introducerea cheii în butucul încuietorii, rotiţi-o o dată în sensul de descuiere. Uşa şoferului va rămâne fără funcţia “Safe” şi descuiată. Consultaţi capitolul Sistemul de alarmă antifurt pentru automobilele prevăzute cu un sistem de alarmă ⇒ pagina 82.

Utilizând telecomanda, apăsaţi o dată butonul de descuiere de pe telecomandă . Sistemul Safe este dezactivat pentru întregul automobil, doar uşa şoferului este descuiată iar alarma şi lampa de avertizare sunt de asemenea dezactivate.

Descuierea tuturor uşilor şi a portbagajului

Pentru a descuia toate uşile şi portbagajul, apăsaţi de două ori butonul de descuiere de pe telecomandă.

Apăsaţi de două ori în decurs de 5 secunde pentru a dezactiva sistemul Safe pentru întregul automobil, pentru descuierea tuturor uşilor şi utilizarea portbagajului. Lampa de avertizare şi alarma (doar pentru automobilele echipate cu alarmă) sunt dezactivate.

Descuierea portbagajului

Consultaţi ⇒ pagina 85.

Activarea sistemului de descuiere selectivă*

Cu uşa deschisă, introduceţi o cheie în contact şi puneţi contactul. Introduceţi cealaltă cheie în încuietoarea uşii şoferului şi rotiţi în direcţia de deschidere minim 3 secunde. Lămpile de semnalizare a schimbării direcţiei vor clipi de două ori.

Dezactivarea sistemului de descuiere selectivă*

Cu uşa deschisă, introduceţi o cheie în contact şi puneţi contactul. Introduceţi cealaltă cheie în încuietoarea uşii şoferului şi rotiţi în direcţia de închidere minim 3 secunde. Lămpile de semnalizare a schimbării direcţiei vor clipi o dată. ■

Descuierea involuntară

Este un sistem antifurt şi previne descuierea neintenţionată a automobilului.

Dacă automobilul este descuiat şi oricare dintre uşi (inclusiv hayonul) sunt deschise într-un interval de 30 de secunde, se reîncuie automat. ■

Sistemul de încuiere şi descuiere automată dependent de viteză*

Acesta este un sistem de siguranţă care previne accesul în automobil din exterior atunci când vă aflaţi în trafic (de exemplu când automobilul este oprit la semafor).

Încuierea

Uşile se încuie automat la viteze de peste 15km/h. Hayonul se încuie automat la viteze de peste 6 km/h.

Dacă automobilul este oprit şi oricare din uşi este deschisă, la repornire şi după depăşirea vitezei menţionate, toate uşile se vor încuia din nou.

Descuierea

La scoaterea cheii din contact, automobilul revine la starea anterioară încuierii automate.

Fiecare uşă poate fi descuiată şi deschisă în mod independent din interior (de exemplu pentru a permite coborârea unui pasager). Pentru aceasta, acţionaţi maneta de pe interiorul uşii.

Activarea sistemului*

Cu contactul pus, apăsaţi butonul de blocare al sistemului de închidere centralizată într-un interval de 3-10 secunde.

Dezactivarea sistemului*

Cu contactul pus, apăsaţi butonul de deblocare al sistemului de închidere centralizată într-un interval de 3-10 secunde.

În ambele cazuri, dacă operaţia a fost realizată corect, lampa sistemului de închidere va clipi ⇒ pagina 77, fig. 39.

ATENŢIE!

Mânerele uşilor nu trebuie acţionate niciodată în timp ce automobilul se deplasează: uşa se va deschide.

Indicaţie

Dacă în timpul unui accident airbagurile se declanşează, automobilul se descuie, exceptând portbagajul. După luarea şi punerea din nou a contactului, puteţi încuia automobilul din interior, utilizând închiderea centralizată. ■

Sistemul de descuiere de urgență

Dacă în timpul unui accident airbagurile se declanşează, automobilul se descuie, exceptând portbagajul. După luarea şi punerea din nou a contactului, puteți încuia automobilul din interior, utilizând închiderea centralizată. ■

Butonul de închidere centralizată

Butonul de închidere centralizată permite încuierea şi descuierea din interior a automobilului.



Fig. 39 Butonul de închidere centralizată

Încuierea automobilului

– Apăsați butonul ⇒ fig. 39 ⇒ ⚠.

Descuierea uşilor

– Apăsați butonul ⇒ fig. 39.

Butonul de închidere centralizată este încă funcțional când contactul este luat. Face excepție cazul în care este activat sistemul de securitate Safe.

Dacă încuiați automobilul cu butonul de închidere centralizată, vă rugăm să rețineți următoarele:

- Încuierea uşilor şi a hayonului împiedică accesul *din exterior* (din motive de siguranță, de exemplu atunci când staționați la semafor).
- Uşa şoferului nu poate fi încuiată. Astfel se evită uitarea cheii în automobil.
- Toate uşile pot fi încuiate separat din interiorul automobilului. Realizați încuierea prin tragerea butonului de deblocare a uşilor *o dată*.

⚠ ATENȚIE!

- **Dacă automobilul este încuiat, copiii şi persoanele cu dizabilități pot rămâne blocate în automobil.**
- **Acționarea repetată a sistemului de închidere centralizată va opri funcționarea butonului sistemului timp de câteva secunde. În acest caz, automobilul poate fi descuiat numai dacă a fost încuiat anterior. După câteva secunde, sistemul de închidere centralizată este din nou funcțional.**
- **Butonul sistemului de închidere centralizată nu funcționează când automobilul este încuiat din exterior (utilizând telecomanda sau cheia).**

Indicație

- Automobil încuiat, butonul 🔒.
- Automobil descuiat, butonul 🔓. ■

Încuietorile de siguranţă pentru copii

Încuietorile de siguranţă pentru copii previn deschiderea din interior a uşilor din spate. Acest sistem împiedică deschiderea accidentală a unei uşi de către un copil, în timpul deplasării automobilului.



Fig. 40 Încuietoarea de siguranţă pentru copii de pe uşa din stânga

Această funcţie este independentă de sistemele electronice de descuiere şi încuiere a automobilului. Aceasta afectează numai uşile din spate. Se poate activa şi dezactiva numai manual, aşa cum este descris în continuare:

Activarea încuietorii de siguranţă pentru copii

– Descuiaţi automobilul şi deschideţi uşa pentru care doriţi dezactivarea încuietorii de siguranţă pentru copii.

– Cu uşa deschisă, rotiţi canelura din uşă utilizând cheia de contact, în sens antiorar pentru uşile de pe partea stângă ⇒ fig. 40, respectiv în sens orar pentru uşile de pe partea dreaptă.

Dezactivarea încuietorii de siguranţă pentru copii

– Descuiaţi automobilul şi deschideţi uşa a cărei încuietoare de siguranţă pentru copii doriţi să o dezactivaţi.

– Cu uşa deschisă, rotiţi canelura din uşă utilizând cheia de contact, în sens antiorar pentru uşile de pe partea stângă, respectiv în sens orar pentru uşile de pe partea dreaptă ⇒ fig. 40.

Când încuietoarea de siguranţă pentru copii este activată, uşile pot fi deschise numai din exterior. Încuietoarea de siguranţă pentru copii poate fi activată şi dezactivată rotind cheia în canelură când uşa este deschisă, conform descrierii de mai sus. ■

Cheile

Setul de chei

*Setul de chei include o telecomandă, o cheie fără telecomandă şi un breloc din plastic**

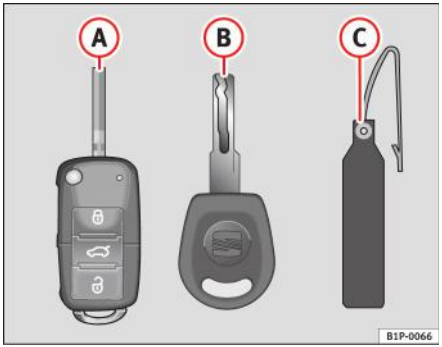

Fig. 41 Setul de chei

Setul de chei poate consta, în funcție de versiunea automobilului dumneavoastră, din următoarele elemente:

- o cheie cu telecomandă ⇒ fig. 41 (A),
- o cheie fără telecomandă (B),
- un breloc din plastic cu numărul de cod al cheii* (C).

sau

- două chei fără telecomandă (B)
- un breloc din plastic cu numărul de cod al cheii* (C).

Cheile duplicat

Dacă doriți o cheie de schimb, apelați la un centru de service autorizat, cu seria de identificare a automobilului dumneavoastră.

ATENȚIE!

- **Utilizarea incorectă a cheilor poate cauza leziuni grave.**
- **Nu lăsați niciodată copii sau persoane cu dizabilități singure în automobil. În caz de urgență, este posibil ca aceştia să nu poată părăsi automobilul şi să nu se poată descurca singuri.**
- **O utilizare necontrolată a cheii poate porni motorul sau activa orice echipament electric (de exemplu geamurile acționate electric), ducând la pericolul producerii unui accident. Uşile pot fi încuiate utilizând cheia cu telecomandă. Acest lucru poate crea dificultăți în acordarea ajutorului într-o situație de urgență.**
- **Nu uitați niciodată cheile în interiorul automobilului. O utilizarea neautorizată a automobilului poate cauza accidentări, deteriorări sau furturi. La părăsirea automobilului, luați întotdeauna cheia cu dumneavoastră.**
- **Nu scoateți niciodată cheia din contact în timpul deplasării automobilului. În caz contrar, direcția se poate bloca brusc şi va fi imposibil să manevrați automobilul.**

Avertizare!

Cheia cu telecomandă conține componente electronice. Evitați udarea şi lovirea cheilor ■

Telecomanda radio*

Încuierea şi descuierea automobilului

Cheia cu telecomandă este utilizată pentru încuierea şi descuierea automobilului de la distanță.

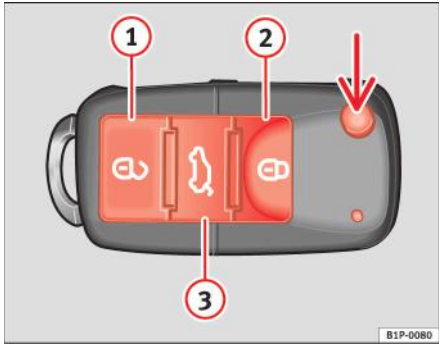

Fig. 42 Alocarea butoanelor cheii cu telecomandă

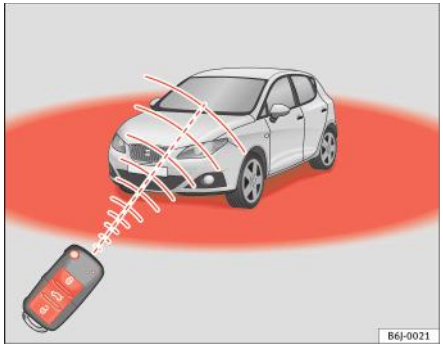

Fig. 43 Raza de acțiune a telecomenzii

Dacă utilizați butonul ⇒ fig. 42 (săgeata) de pe telecomandă, se eliberează elementul mecanic al cheii.

Descuierea automobilului ⇒ fig. 42 (1).

Încuierea automobilului ⇒ fig. 42 (2).

Descuierea hayonului. Apăsați butonul ⇒ fig. 42 (3) până când toate lămpile de semnalizare a schimbării direcției de pe automobil clipesc scurt. După apăsarea butonului de descuiere (3), aveți la dispoziție 2 minute pentru deschiderea uşii. Odată expirat acest interval, uşa va fi din nou încuiată.

De asemenea, indicatorul de stare a bateriei de pe cheie ⇒ fig. 43 va clipi.

Emițătorul telecomenzii şi bateriile sunt integrate în cheie. Receptorul este situat în interiorul automobilului. Raza maximă de acțiune a telecomenzii depinde de diverşi factori. Raza de acțiune este redusă când bateriile încep să se descarce.

ATENȚIE!

- **O utilizare incorectă a cheii poate conduce la răniri grave.**
- **Nu lăsați niciodată copii sau persoane cu dizabilități singure în automobil. În caz de urgență, este posibil ca aceştia să nu poată părăsi automobilul şi să nu se poată descurca singuri.**
- **Nu uitați niciodată cheile în interiorul automobilului. În caz contrar, acest fapt poate avea drept consecință răniri grave, accidente sau chiar furtul automobilului. La părăsirea automobilului, luați întotdeauna cheia cu dumneavoastră.**
- **O utilizare necontrolată a cheii poate porni motorul sau activa orice echipament electric (de exemplu geamurile acționate electric), ducând la pericolul producerii unui accident. Automobilul poate fi încuiat utilizând cheia cu telecomandă. Acest lucru poate complica acordarea ajutorului în caz de urgență.**

Indicație

- Cheia telecomenzii funcționează numai dacă vă aflați în raza sa de acțiune ⇒ pagina 80, fig. 43.
- Dacă automobilul nu poate fi descuiat sau încuiat utilizând telecomanda radio, va fi necesară resincronizarea cheii cu telecomandă. În acest scop, adresați-vă unui Centru de service autorizat. ■

Înlocuirea bateriei

Dacă indicatorul de stare a bateriei nu clipeşte la apăsarea butoanelor, este necesară înlocuirea bateriei.

Avertizare!

Utilizarea unor baterii necorespunzătoare poate deteriora telecomanda radio. Din acest motiv, înlocuiți întotdeauna bateria descărcată cu o alta de aceeaşi dimensiune şi putere.

Indicație pentru mediu

Bateriile descărcate complet trebuie eliminate conform normelor care reglementează protecția mediului. ■

Sincronizarea cheii cu telecomandă

Dacă nu este posibilă descuierea sau încuierea uşii cu ajutorul telecomenzii, aceasta ar trebui resincronizată.

Când automobilul este deschis:

– Apăsați butonul 🔓 (2) ⇒ pagina 80, fig. 42 de pe telecomandă.

– Apoi închideți automobilul utilizând **în cel mult un minut** elementul mecanic.

Când automobilul este închis:

– Apăsați butonul 🔒 (1) ⇒ pagina 80, fig. 42 de pe telecomandă.

– Apoi închideți automobilul utilizând **în cel mult un minut** elementul mecanic.

Este posibil ca automobilul să nu mai poată fi deschis sau închis cu ajutorul telecomenzii dacă butonul 🔒 este apăsat în mod repetat în afara ▶

razei de acţiune efective a telecomenzii radio. Va fi necesară resincronizarea telecomenzii.

Cheile cu telecomandă de rezervă sunt disponibile la centrele de service autorizate; acestea trebuie corelate cu sistemul de încuiere.

Pot fi utilizate maxim cinci chei cu telecomandă. ■

Sistemul de alarmă antifurt*

Descrierea sistemului de alarmă antifurt*

Alarma antifurt se declanşează dacă sunt detectate mişcări neautorizate în jurul automobilului.

Alarma antifurt face mai dificilă pătrunderea prin efracţie în automobil sau furtul acestuia. Sistemul va emite semnale de avertizare acustice şi optice când se încearcă forţarea automobilului.

Sistemul de alarmă antifurt este conectat automat la încuierea automobilului. În acest scop, fie rotiţi cheia în poziţia de încuiere, fie apăsaţi butonul 🔒 (2) de pe telecomanda radio*. Sistemul va fi activat imediat şi lampa de semnalizare a schimbării direcţiei de pe uşa şoferului va clipi împreună cu lămpile de semnalizare, indicând activarea alarmei şi a sistemului de încuiere de siguranţă (încuiere dublă).

Dacă una dintre uşi sau capota este deschisă, acestea nu vor fi incluse în zonele de protecţie ale automobilului la conectarea alarmei. Dacă uşile sau capota sunt închise ulterior, atunci acestea vor fi incluse automat în zonele de protecţie ale automobilului şi lămpile de semnalizare a schimbării direcţiei vor clipi la închiderea uşilor.

- Lampa de semnalizare a schimbării direcţiei va clipi de două ori la deschiderea uşii şi dezactivarea alarmei.
- Lampa de semnalizare a schimbării direcţiei va clipi o dată la închiderea uşii şi activarea alarmei.

Când declanşează sistemul o alarmă?

Sistemul declanşează o alarmă dacă intervin următoarele acţiuni neautorizate când automobilul este încuiat:

- Deschiderea automobilului cu cheia mecanică fără punerea contactului în următoarele 15 secunde
- Deschiderea unei uşi
- Ridicarea capotei
- Deschiderea hayonului
- Punerea contactului cu o cheie nevalidată.
- Mişcări în habitaclu (la automobilele cu senzor de volum)
- Tractarea automobilului[8)]
- Unghi de înclinare (protecţie la tractare)[8)]
- Manipularea neadecvată a alarmei
- Manipularea bateriei

Se emit semnale sonore, iar lămpile de semnalizare a schimbării de direcţie clipesc aproximativ 30 de secunde. Această secvenţă poate fi repetată de maxim 10 ori, în funcţie de ţară.

Cum se dezactivează alarma

Pentru dezactivarea alarmei antifurt, rotiţi cheia în poziţia de deschidere, deschideţi uşa şi puneţi contactul sau apăsaţi butonul de descuiere 🔓 de pe telecomandă.

La automobilele prevăzute cu sistem de alarmă antifurt, dacă automobilul este descuiat cu cheia pentru uşa şoferului, aveţi la dispoziţie 15 secunde pentru a introduce cheia în contact şi a pune contactul. ▶

8) Pentru automobilele prevăzute cu protecţie la tractare

În caz contrar, alarma va fi declanşată timp de 30 secunde şi contactul va fi blocat.

Indicaţie

- Dacă automobilul rămâne parcat o perioadă lungă de timp, lampa de control se va stinge după 28 de zile, pentru a preveni descărcarea bateriei. Sistemul de alarmă rămâne activat.
- Alarma se va declanşa din nou dacă se încearcă deschiderea unei alte zone de protecţie.
- Sistemul de alarmă poate fi activat sau dezactivat cu ajutorul telecomenzii. ⇒ pagina 80. ■

Sistemul de monitorizare a habitaclului şi alarma anti-tractare*

Funcţia de monitorizare sau control încorporată în alarma antifurt, care detectează accesul neautorizat în automobil cu ajutorul ultrasunetelor.*

Activarea

– Se conectează automat când este activată alarma antifurt.

Dezactivarea

– Descuiaţi automobilul cu cheia, fie mecanic[9)], fie apăsând butonul de pe telecomandă.

– Apăsaţi de două ori butonul de pe telecomandă. Se vor dezactiva senzorul volumetric şi senzorii de înclinare. Sistemul de alarmă rămâne activat.

Sistemul de monitorizare a habitaclului şi alarma anti-tractare sunt activate din nou automat la încuierea ulterioară a automobilului.

Sistemul de monitorizare a habitaclului şi alarma anti-tractare (senzorul de înclinare) sunt activate automat la conectarea alarmei antifurt. Pentru a o activa, trebuie închise toate uşile şi hayonul.

Dacă doriţi să deconectaţi sistemul de monitorizare a habitaclului şi sistemul anti-tractare, această operaţie trebuie efectuată la fiecare încuiere a automobilului; în caz contrar, acestea sunt activate automat.

Sistemul de monitorizare a habitaclului şi sistemul anti-tractare trebuie deconectate dacă sunt lăsate animale în interiorul automobilului încuiat (în caz contrar, mişcările acestora vor declanşa alarma) sau atunci când, de exemplu, automobilul este transportat sau trebuie tractat doar cu o punte pe carosabil.

Alarmele false

Sistemul de monitorizare a habitaclului funcţionează corect numai dacă automobilul este complet încuiat. În aceste condiţii, respectaţi prevederile legale.

În următoarele situaţii, se poate declanşa o alarmă falsă:

- geamuri deschise (parţial sau complet)
- trapa panoramică/rabatabilă deschisă (parţial sau complet).
- mişcarea obiectelor la interiorul automobilului, precum hârtii, obiecte atârnate de oglinda retrovizoare (odorizante) etc.

Indicaţie

- În cazul în care automobilul este încuiat din nou şi alarma este activată fără a fi activat şi senzorul volumetric, re-încuierea va activa toate funcţiile ▶

9) Intervalul de timp dintre deschiderea uşii şi introducerea cheii în contact nu trebuie să fie mai mare de 15 secunde, în caz contrar va fi declanşată alarma.

alarmei, cu excepția senzorului volumetric. Această funcție este reactivată la următoarea reconectare a alarmei, dacă nu este dezactivată intenționat.

- Dacă alarma a fost declanşată de senzorul volumetric, acest fapt va fi indicat prin clipirea indicatorului de pe uşa şoferului. Clipirea este diferită de cea care indică activarea alarmei.
- Vibrația unui telefon mobil lăsat în interior poate determina declanşarea alarmei de către sistemul de monitorizare a habitaclului, deoarece ambii senzori reacționează la mişcările şi vibrațiile din interiorul automobilului.
- Dacă la activarea alarmei una dintre uşi sau hayonul este deschis/ă, se va activa doar alarma. Sistemul de monitorizare a habitaclului şi alarma anti-tractare vor fi activate doar atunci când toate uşile sunt închise (inclusiv hayonul). ■

Hayonul

Descuierea şi încuierea

Sistemul de deschidere a hayonului este acționat electric. Acesta este activat prin utilizarea mânerului hayonului



Fig. 44 Hayonul: deschiderea din exterior

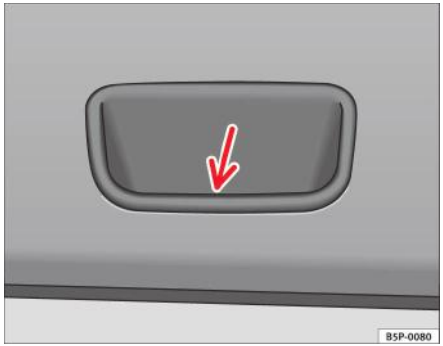

Fig. 45 Detaliu cu interiorul hayonului: mânerul

Deschiderea hayonului

– Trageți maneta de deblocare şi ridicați hayonul ⇒ fig. 44. Hayonul se va deschide automat.

Închiderea hayonului

– Prindeți hayonul de unul din cele două mânere de pe capitonajul interior şi închideți-l, împingând uşor.

Sistemul poate să funcționeze sau nu, în funcție de starea automobilului.

Hayonul nu poate fi deschis dacă este încuiat, dar dacă este descuiat, sistemul de deschidere este funcțional şi portbagajul poate fi deschis.

Pentru a închide/deschide hayonul, apăsați butonul sau butonul (1) ⇒ pagina 80, fig. 42 de pe telecomandă.

Dacă hayonul este deschis sau este închis incorect, pe panoul de instrumente este afişat un mesaj de avertizare.* Este generat de asemenea un semnal acustic de avertizare dacă hayonul este deschis când automobilul se deplasează cu o viteză mai mare de 6 km/h.*

ATENȚIE!

- **Închideți întotdeauna corect hayonul. Pericol de accident sau de rănire.**
- **Hayonul nu trebuie deschis când lămpile de marşarier sau de ceață spate sunt aprinse. Această acțiune poate deteriora lămpile spate**
- **Nu închideți hayonul apăsând cu mâna pe geamul lunetei. Geamul se poate sparge. Risc de rănire!**
- **După închidere, asigurați-vă că hayonul este încuiat. În caz contrar, este posibil ca acesta să se deschidă în timpul deplasării automobilului.**
- **Nu permiteți niciodată copiilor să se joace în interiorul sau în jurul automobilului. Temperatura din interiorul unui automobil încuiat poate deveni extrem de ridicată sau de scăzută, în funcție de anotimp, putând astfel provoca leziuni grave/ îmbolnăvire. Consecințele pot fi chiar fatale. Închideți şi încuiați portbagajul şi toate uşile când automobilul nu este utilizat.**
- **Închiderea hayonului fără a verifica dacă zona este liberă poate provoca accidentarea gravă a dumneavoastră sau a altor persoane. Asigurați-vă că nu există nicio persoană pe traseul cursei hayonului.**
- **Nu conduceți niciodată cu hayonul deschis sau închis parțial, deoarece gazele de eşapament pot pătrunde în habitaclu. Pericol de intoxicare!**
- **Dacă deschideți doar hayonul, nu lăsați cheia în interior. Automobilul nu poate fi deschis dacă rămâne cheia în interior.** ■

Deschiderea de urgență

Această funcție permite deschiderea automobilului dacă închiderea centralizată nu funcționează (de exemplu dacă bateria este descărcată complet)

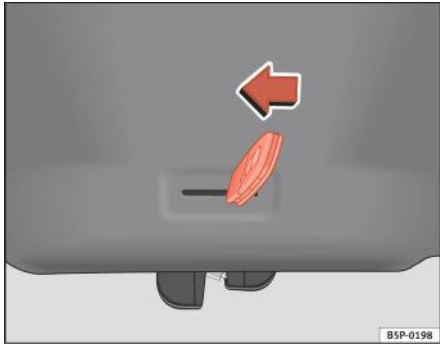

Fig. 46 Hayonul: deschidere de urgență

Există o fantă în portbagaj ce permite accesul la mecanismul de deschidere de urgență.

Deschiderea hayonului din interiorul portbagajului

– Introduceți cheia în fantă şi descuiați sistemul de încuiere rotind cheia de la dreapta la stânga, conform săgeții ⇒ fig. 46. ■

Geamurile

Deschiderea sau închiderea electrică a geamurilor*

Geamurile acționate electric din față şi din spate pot fi acționate folosind comenzile de pe uşa şoferului. Celelalte uşi au fiecare un comutator pentru propriul geam.

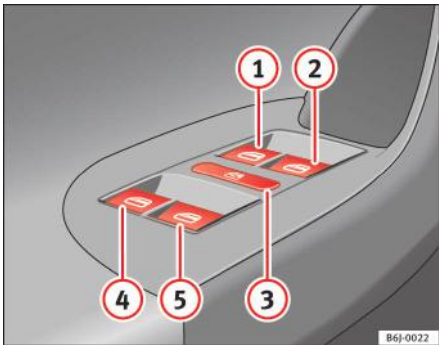

Fig. 47 Detaliu cu uşa şoferului: comenzile pentru geamurile din față şi din spate

Deschiderea şi închiderea geamurilor

– Pentru deschiderea unui geam, apăsați butonul .

– Pentru închiderea unui geam, trageți butonul ⇒ .

Închideți întotdeauna complet geamurile dacă parcați automobilul sau îl lăsați nesupravegheat ⇒ .

Puteți utiliza geamurile acționate electric timp de aproximativ 10 minute după luarea contactului ,dacă nu a fost deschisă uşa şoferului sau a pasagerului din față, iar cheia nu a fost scoasă din contact.

Butoanele de pe uşa şoferului

1. Butonul pentru geamul uşii din stânga față
2. Butonul pentru geamul uşii din dreapta față
3. Comutatorul de siguranță pentru dezactivarea butoanelor de acționare electrică a geamurilor uşilor din spate
4. Butonul pentru geamul uşii din stânga spate
5. Butonul pentru geamul uşii din dreapta spate

Comutatorul de siguranță *

Comutatorul de siguranță 3 de pe uşa şoferului poate fi utilizat pentru dezactivarea butoanelor de acționare electrică a geamurilor uşilor din spate.

Comutatorul de siguranță nu este apăsat: butoanele de pe uşile din spate sunt activate.

Comutatorul de siguranță este apăsat: butoanele de pe uşile din spate sunt dezactivate.

ATENȚIE!

- **Utilizarea incorectă a geamurilor cu acționare electrică poate cauza accidentări.**
- **Nu închideți niciodată hayonul fără a verifica dacă zona este liberă, în caz contrar existând pericolul de accidentare gravă a propriei persoane sau a altor persoane. Asigurați-vă că nicio persoană nu obstrucționează cursa geamului.**
- **La părăsirea automobilului, luați întotdeauna cheia cu dumneavoastră.**
- **Nu lăsați niciodată copii sau persoane cu dizabilități în automobil, în special dacă au acces la chei. Folosirea incorectă a cheii, de exemplu de către copii, poate provoca răniri sau accidentări grave.**

ATENȚIE! Continuare

- **Motorul poate fi pornit accidental şi este posibil să nu mai poată fi controlat.**
- **Dacă este pus contactul, echipamentele electrice se pot activa, ceea ce poate implica riscul de rănire, de exemplu datorită geamurilor acționate electric.**
- **Uşile pot fi încuiate utilizând cheia cu telecomandă. Acest lucru poate crea dificultăți în acordarea ajutorului într-o situație de urgență.**
- **La părăsirea automobilului, luați întotdeauna cheia cu dumneavoastră.**
- **Geamurile acționate electric vor funcționa până la luarea contactului şi deschiderea uneia dintre uşile din față.**
- **Dacă este necesar, utilizați comutatorul de siguranță pentru a dezactiva geamurile acționate electric din spate. Asigurați-vă că acestea au fost dezactivate.**

Indicație

Dacă geamul nu se poate închide din cauză că este blocat sau întâlneşte un obstacol, acesta se va deschide din nou automat ⇒ pagina 89. În acest caz, verificați motivul pentru care geamul nu a putut fi închis înainte de a repeta tentativa de închidere. ■

Deschiderea şi închiderea automată*

Deschiderea şi închiderea la simpla atingere a butonului înseamnă că nu este necesară ținerea apăsată a butonului.

Butoanele ⇒ pagina 87, fig. 47 (1), (2), (4) şi (5) au câte două niveluri pentru deschiderea şi închiderea geamului. Acest fapt facilitează deschiderea şi închiderea geamurilor în poziția dorită.

Închiderea automată

– Trageți scurt butonul corespunzător geamului în poziția a doua. Geamul se închide complet.

Deschiderea automată

– Apăsați scurt butonul corespunzător geamului în poziția a doua. Geamul se deschide complet.

Resetarea deschiderii şi închiderii automate

– Funcția de deschidere şi închidere automată nu va fi disponibilă dacă bateria a fost deconectată temporar. Funcția poate fi reactivată urmând indicațiile de mai jos:

– Închideți geamul complet, trăgând şi menținând acționat butonul geamului.

– Eliberați butonul, apoi trageți din nou butonul uşor, timp de o secundă. Astfel se reactivează funcționarea automată.

Dacă apăsați (sau trageți) un buton până în prima poziție, geamul se va deschide (sau închide) până la eliberarea butonului. Dacă apăsați sau trageți butonul scurt până în a doua poziție, geamul se deschide (deschidere automată) sau închide (închidere automată) automat. Dacă acționați ▶

butonul în timpul deschiderii sau închiderii geamului, acesta se opreşte în această poziție.

Funcția de deschidere şi închidere automată nu va fi activă după luarea contactului.

Funcția de acționare automată şi cea de deschidere de siguranță nu vor fi active dacă există o defecțiune la geamurile acționate electric. Contactați un centru de service autorizat. ■

Funcția de deschidere de siguranță

Funcția de deschidere de siguranță reduce riscul de rănire la închiderea geamurilor.

- Dacă un geam întâmpină un obstacol la închiderea automată, acesta se opreşte şi coboară imediat ⇒ ⚠.
- Apoi, verificați motivul pentru care geamul nu se închide înainte de a repeta tentativa de închidere.
- Dacă încercați în următoarele 10 secunde iar geamul se închide din nou cu dificultate sau mişcarea sa este obstrucționată, funcția de închidere automată nu va mai fi activă timp de 10 secunde.
- Dacă geamul este în continuare obstrucționat, acesta se va opri în punctul respectiv.
- Dacă nu există un motiv evident pentru care geamul nu se poate închide, repetați tentativa de închidere trăgând butonul în termen de zece secunde. Geamul se închide cu forță maximă. **Funcția de deschidere de siguranță se dezactivează.**

Dacă trec mai mult de 10 secunde, geamul se va deschide complet la acționarea unuia din butoane. Închiderea automată este reactivată.

Funcția de acționare automată şi cea de deschidere de siguranță nu vor fi active dacă există o defecțiune la geamurile acționate electric. Contactați un centru de service autorizat.

⚠ ATENȚIE!

- **Utilizarea incorectă a geamurilor cu acționare electrică poate cauza accidentări.**
- **Luați întotdeauna cheia cu dumneavoastră la părăsirea automobilului, chiar dacă intenționați să lipsiți doar pentru scurt timp. Copiii nu trebuie lăsați niciodată singuri în automobil.**
- **Geamurile acționate electric vor funcționa până la luarea contactului şi deschiderea uneia dintre uşile din față.**
- **Închiderea geamurilor fără a verifica dacă zona este liberă poate provoca accidentarea gravă a dumneavoastră sau a altor persoane. Asigurați-vă că nicio persoană nu obstrucționează cursa geamului.**
- **Nu permiteți niciodată niciunei persoane să rămână în automobil la încuierea acestuia din exterior. Geamurile nu pot fi deschise nici măcar în situații de urgență.**
- **Funcția de deschidere de siguranță nu previne prinderea degetelor sau a altor părți ale corpului în cadrul geamului, provocând răniri.** ■

Deschiderea şi închiderea cu funcțiile de control*

Utilizarea încuietorii uşii*

– Mențineți cheia în încuietoarea uşii şoferului în poziție de încuiere sau de descuiere, până când toate geamurile sunt fie deschise fie închise.

– Pentru întreruperea acestei funcții, eliberați cheia. ▶

Utilizarea telecomenzii

– Menţineţi apăsat butonul de încuiere/descuiere pentru activarea/dezactivarea dispozitivelor de acţionare a geamului; dacă butonul nu mai este apăsat, se opreşte funcţia de ridicare/coborâre.

– Dacă ridicarea automată este oprită şi imediat după aceea se menţine apăsat butonul de deschidere, dispozitivele de acţionare a geamului vor coborî.

– Când geamurile sunt complet închise, lămpile de semnalizare a schimbării de direcţie clipesc. ■

Trapa panoramică rabatabilă*

Deschiderea şi închiderea trapei panoramice/rabatabile

Trapa panoramică/rabatabilă este deschisă şi închisă utilizând butonul când contactul este pus.

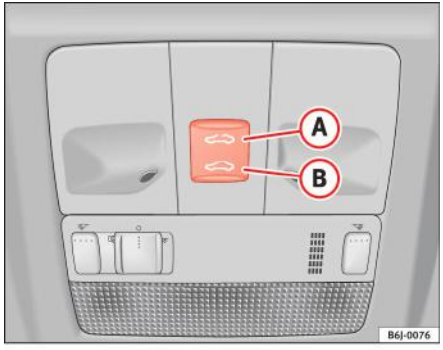

Fig. 48 Trapa panoramică/rabatabilă

Închiderea trapei panoramice/rabatabile

– Apăsaţi şi menţineţi apăsat butonul (B) ⇒ fig. 48 ⇒ ⚠. Trapa începe să se închidă şi se opreşte doar la eliberarea butonului.

Deschiderea trapei panoramice/rabatabile

– Menţineţi apăsat butonul (A). Trapa începe să se deschidă şi se opreşte doar la eliberarea butonului. ▶

Închiderea automată a trapei panoramice/rabatabile

– Apăsați butonul (B) o singură dată; trapa va începe să se închidă automat până la capăt.

Deschiderea automată a trapei panoramice/rabatabile

– Apăsați butonul (A) o singură dată. Trapa începe să se deschidă automat până la capăt.

Resetarea deschiderii şi închiderii automate

– Închideți trapa manual până la capăt. Eliberați butonul

– Apăsați din nou butonul de închidere, menținându-l apăsat până la efectuarea completă a cursei de deschidere şi închidere a trapei.

Închideți întotdeauna complet trapa panoramică/rabatabilă dacă parcați automobilul sau îl lăsați nesupravegheat ⇒ ⚠.

Trapa rabatabilă poate fi utilizată timp de maxim zece minute după luarea contactului, dacă nu este deschisă uşa şoferului sau a pasagerului din față.

Parasolarul

Parasolarul este deschis şi închis manual (independent de trapa glisantă/rabatabilă).

⚠ ATENȚIE!

- **Utilizarea incorectă a trapei rabatabile poate cauza accidentări.**
- **Nu închideți niciodată trapa rabatabilă fără să verificați mai întâi existența obstrucțiilor. Risc de rănire gravă pentru dumneavoastră şi ceilalți pasageri. Asigurați-vă că nicio persoană nu împiedică cursa trapei rabatabile.**

⚠ ATENȚIE! Continuare

- **La părăsirea automobilului, luați întotdeauna cheia cu dumneavoastră.**
- **Nu lăsați niciodată copii sau persoane cu dizabilități în automobil, în special dacă au acces la chei. O utilizare nesupravegheată a cheii ar putea porni motorul sau ar putea activa unele echipamente electrice (de exemplu trapa rabatabilă), implicând un risc de accidentare. Uşile pot fi încuiate utilizând cheia cu telecomandă. Acest lucru poate crea dificultăți în acordarea ajutorului într-o situație de urgență.**
- **Trapa rabatabilă continuă să funcționeze până la deschiderea uneia din uşile din față şi scoaterea cheii din contact.**
- **Asigurați-vă că nu există niciun obiect sau parte a corpului între geam şi plafon la resetarea funcției de deschidere/închidere automată.** ■

Închiderea cu funcțiile de control*

Utilizarea încuietorii uşii

– Mențineți cheia în încuietoarea uşii şoferului în poziția de încuiere până când trapa rabatabilă este închisă.

– Pentru întreruperea acestei funcții, eliberați cheia.

Utilizarea telecomenzii

– Apăsați butonul de încuiere al telecomenzii timp de aproximativ 3 secunde. Trapa rabatabilă este închisă.

– Apăsați butonul de descuiere pentru întreruperea funcției. ■

Funcția de deschidere de siguranță a trapei panoramice/rabatabile*

Trapa panoramică/rabatabilă are o *funcție de deschidere de siguranță* care previne prinderea obiectelor mai mari la închiderea trapei. Funcția de deschidere de siguranță nu previne prinderea degetelor. Trapa rabatabilă se opreşte şi se deschide din nou imediat dacă întâmpină un obstacol la închidere. ■

Utilizarea în caz de defecțiune

În cazul apariției unei defecțiuni, trapa poate fi închisă manual.

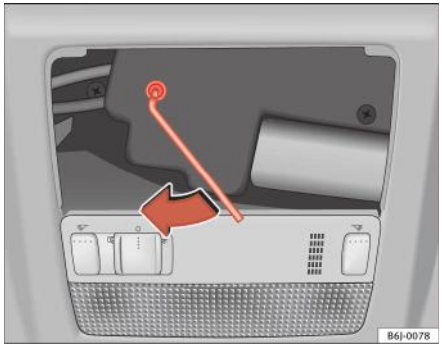

Fig. 49 Acționarea trapei panoramice/rabatabile în caz de urgență

– Scoateți capacul din plastic introducând o şurubelniță în partea din spate.

– Introduceți cheia Allen (4 mm) cât mai mult în deschizătură şi închideți trapa. ■

Luminile şi vizibilitatea

Luminile

Activarea şi dezactivarea luminilor

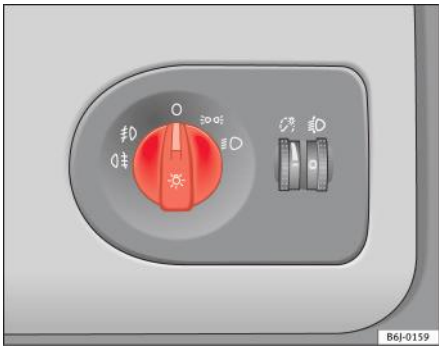

Fig. 50 Imagine detaliată a planşei de bord: comutator pentru lumini, proiectoare de ceaţă şi lămpi de ceaţă spate

Aprinderea lămpilor de poziţie

– Rotiţi comutatorul pentru lumini ⇒ fig. 50 în poziţia .

Aprinderea fazei scurte a farurilor

– Rotiţi comutatorul pentru lumini în poziţia .

Dezactivarea luminilor

– Rotiţi comutatorul pentru lumini în poziţia 0.

Aprinderea proiectoarelor de ceaţă*

– Rotiţi comutatorul din poziţia sau până la primul punct de rezistenţă şi apoi trageţi-l. Simbolul de pe comutatorul de lumini se aprinde.

Aprinderea lămpilor de ceaţă spate (automobile cu proiectoare de ceaţă)

– Rotiţi comutatorul de lumini din poziţia sau până la al doilea punct de rezistenţă şi trageţi ⇒ . Pe panoul de instrumente se aprinde o lampă de avertizare.

Aprinderea lămpilor de ceaţă spate (automobile fără proiectoare de ceaţă)

– Rotiţi butonul de comandă lumini până la capăt din poziţia sau şi trageţi. Pe panoul de instrumente se aprinde o lampă de avertizare.

ATENŢIE!

Nu conduceţi niciodată numai cu luminile de poziţie aprinse. Pericol de accident. Luminile de poziţie nu sunt suficient de puternice pentru a lumina carosabilul în faţă şi pentru a vă oferi certitudinea că puteţi fi văzut de ceilalţi participanţi la trafic. Utilizaţi întotdeauna faza scurtă a farurilor dacă este întuneric sau dacă vizibilitatea este redusă.

Indicație

- Faza scurtă a farurilor va funcționa numai în cazul în care contactul este pus. Lămpile de poziție se aprind automat la luarea contactului.
- Dacă luminile rămân aprinse după ce cheia este scoasă din contact, va fi emis un semnal sonor cât timp uşa şoferului rămâne deschisă. Acesta vă reaminteşte să stingeți luminile.
- Lampa de ceață din spate este suficient de puternică pentru a-i orbi pe şoferii din spatele dumneavoastră. Este indicat să utilizați lampa de ceață spate numai când vizibilitatea este foarte redusă.
- Utilizarea luminilor descrise în această secțiune se află sub incidența cerințelor legale în vigoare. ■

luminarea automată*

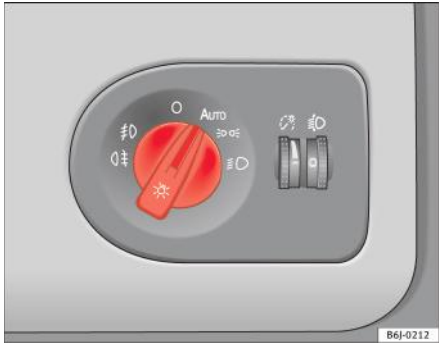

Fig. 51 Iluminarea automată

Activarea

– Rotiți comutatorul în poziția “Auto”, caz în care această lampă de control se va aprinde.

Dezactivarea

– Rotiți comutatorul pentru lumini în poziția 0.

Iluminarea automată

În cazul în care controlul automat al farurilor este activat, faza scurtă a farurilor este activată automat de un senzor fotosensibil, atunci când conduceți printr-un tunel, de exemplu.

ATENȚIE!

- **În cazul în care controlul automat al farurilor este activat, farurile nu se vor aprinde în condiții de ceață sau ploaie torențială. În consecință, faza scurtă a farurilor trebuie aprinsă manual.**

Indicație

- La automobilele cu sistem automat de faruri, când cheia este scoasă din contact, semnalul sonor se va declanşa numai când comutatorul de lumini este în poziția sau dacă automobilul nu dispune de funcția Coming Home.
- Dacă este activată iluminarea automată pe timp de zi, proiectoarele şi lampa de ceață spate nu pot fi aprinse suplimentar.
- Utilizarea luminilor descrise în această secțiune se află sub incidența cerințelor legale în vigoare.
- Nu lipiți autocolante pe parbriz, în fața senzorului. Aceasta poate duce la funcționarea defectuoasă sau la defectarea sistemului automat de iluminare. ■

Iluminarea instrumentelor şi a comutatoarelor / butonul pentru reglarea farurilor

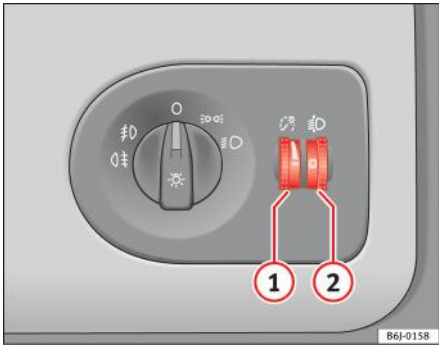

Fig. 52 Planşa de bord: reglarea iluminării instrumentelor şi a comutatoarelor şi butonul pentru reglarea farurilor

Iluminarea instrumentelor şi a comutatoarelor (1)

La aprinderea farurilor, luminozitatea instrumentelor şi iluminarea comutatoarelor pot fi reglate prin rotirea butonului rotativ în funcție de preferințe ⇒ fig. 52 (1).

Automobilele cu faruri cu descărcare în gaz xenon sunt echipate cu un sistem de reglare automată a farurilor.

Butonul pentru reglarea farurilor (2)

Utilizând butonul de reglare electrică a farurilor, (2) acestea pot fi reglate în funcție de nivelul de încărcare a automobilului. Astfel, se evită efectul de orbire a participanților la trafic care se deplasează din sens opus. În același timp, şoferul dispune de cea mai bună iluminare posibilă a carosabilului din față, utilizând reglările corecte ale farurilor.

Farurile pot fi ajustate numai cu faza scurtă aprinsă. Pentru a coborî fasciculul, rotiți butonul rotativ (2) din poziția pentru setarea de bază **0**.

Butonul pentru reglarea dinamică a farurilor

Automobilele cu **becuri cu descărcare în gaz** (becuri cu xenon) **sunt echipate cu un buton pentru reglarea dinamică a farurilor**. Când aprindeți farurile, fasciculul acestora se autoreglează în funcție de încărcătura automobilului.

Automobilele cu becuri cu descărcare în gaz nu dispun de buton pentru reglarea farurilor. ■

Luminile de zi*

Luminile de zi se aprind automat când contactul este pus (numai cu faruri AFS)

Luminile de zi se sting automat la aprinderea luminilor stradale.

Indicație

Consultați cerințele legale ale fiecărei țări. ■

Farurile adaptive* (pentru conducerea în viraje)

La abordarea virajelor, aceste faruri vor lumina cele mai importante porțiuni ale drumului.

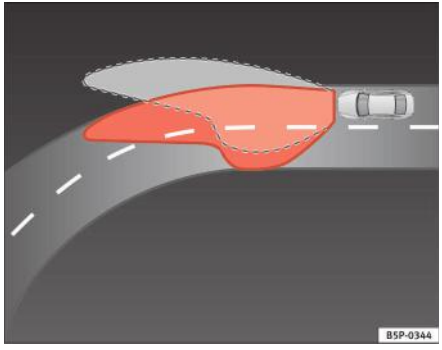

Fig. 53 Iluminarea în viraje cu farurile adaptive

Acest tip de iluminare oferă o vizibilitate mai bună asupra porțiunilor laterale ale drumului şi a zonei de viraj. Iluminarea dinamică este controlată automat în funcție de viteză şi de unghiul volanului.

Cele două faruri principale se deplasează în unghiuri diferite astfel încât porțiunea din fața automobilului să nu fie niciodată complet neluminată.

Indicație

Sistemul funcționează când automobilul se deplasează cu minim 10 km/h. ■

Proiectoarele de ceață cu funcție adaptivă pentru viraje*

Aceasta reprezintă o sursă de iluminat suplimentară farurilor fază scurtă pentru iluminarea drumului în abordarea unui viraj.

Iluminarea în viraje funcționează cu lămpile aprinse şi la viteze mai mici de 40 Km/h. Se activează la rotirea volanului sau la operarea semnalizării cu farurile.

Treapta de deplasare înainte

- Farul din dreapta se aprinde la rotirea volanului către dreapta sau la operarea semnalizării schimbării direcției de pe partea dreaptă.
- Farul din stânga se aprinde la rotirea volanului către stânga sau la operarea semnalizării schimbării direcției de pe partea stângă.

Ambele faruri se aprind la cuplarea treptei marşarier.

Indicație

Când sunt aprinse proiectoarele de ceață, este activată funcția de iluminare în viraje şi sunt aprinse permanent ambele faruri. ■

Funcția Coming home*

La instalarea întunericului, zona din jurul automobilului este luminată cu ajutorul funcției Coming Home / Leaving Home.

Pentru a activa funcția

– Scoateți cheia din comutatorul de contact. ▶

– Opriți sistemul de lumini.

– Deschideți uşa şoferului.

– Deplasați maneta sistemului de lumini în poziția pentru faza lungă a farurilor ≡D.

– Faza scurtă se aprinde la deschiderea uşii.

Aveți 2 minute după ce cheia este scoasă din contact, până când luminile clipesc; după aceea, nu se va mai activa funcția Coming home. Pentru a o reactiva, repetați operațiunea.

Când este activat sistemul, faza scurtă va rămâne aprinsă timp de 30 secunde după închiderea uşii. Dacă uşa este deschisă mai mult de 3 minute, sistemul nu va rămâne activ după intervalul de 3 minute, astfel nu se va aprinde faza scurtă.

Indicație

- Dacă automobilul este utilizat frecvent în timpul nopții pentru călătorii scurte utilizând funcția Coming home, acest lucru va descărca bateria considerabil. Pentru a evita acest lucru, efectuați călătorii mai lungi de fiecare dată când acest lucru este posibil.
- La utilizarea sistemului de semnalizare şi de iluminare descris în această secțiune, respectați toate cerințele relevante obligatorii prin lege. ■

Luneta încălzită



Fig. 54 Consola centrală: comutatorul sistemului de încălzire a lunetei

Luneta încălzită funcționează numai când motorul este pornit. Când acest sistem este activat, se aprinde lampa integrată în comutator.

După aprox. 8 minute, dispozitivul de încălzire a lunetei este dezactivat automat.

Indicație pentru mediu

Sistemul de încălzire a lunetei trebuie deconectat imediat după dezaburirea geamului. Economisind energie electrică economisiți şi carburant.

Indicație

Pentru a evita potențialele defecțiuni ale bateriei, puteți deconecta automat temporar funcția, aceasta fiind reactivată la restabilirea condițiilor normale de funcționare. ■

Luminile de avarie ⚠

Luminile de avarie sunt utilizate pentru a atrage atenția celorlalți participanți la trafic asupra automobilului în situații de urgență.



Fig. 55 Consola centrală: butonul de avarie

Dacă automobilul se defectează:

1. Parcați la o distanță sigură față de trafic.
2. Apăsați butonul pentru a aprinde luminile de avarie ⇒ ⚠.
3. Opriți motorul.
4. Acționați frâna de mână.
5. La cutiile de viteze manuale cuplați treapta 1, iar pentru cele automate aduceți maneta schimbătorului în poziția **P**.
6. Utilizați triunghiul reflectorizant pentru a atrage atenția celorlalți participanți la trafic asupra automobilului.
7. La părăsirea automobilului, luați întotdeauna cheia cu dumneavoastră.

Trebuie să activați luminile de avarie pentru a-i avertiza pe ceilalți participanți la trafic, de exemplu atunci când:

- vă aflați la capătul unui şir de automobile blocate în trafic
- există o situație de urgență
- automobilul se defectează din pricina unei probleme tehnice
- tractați un alt automobil sau automobilul propriu este tractat.

La activarea luminilor de avarie, toate lămpile de semnalizare a schimbării direcției clipesc simultan. În acest caz, cele două lămpi de control ale lămpilor de semnalizare pentru schimbarea direcției ⇦ ⇨ şi lampa de control din comutator ⚠ vor clipi concomitent. Luminile de avarie funcționează şi când contactul este luat.

⚠ ATENȚIE!

- **Riscul de producere a unui accident creşte dacă apare o defecțiune la automobil. Pentru a atrage atenția celorlalți participanți la trafic asupra automobilului care staționează, utilizați întotdeauna luminile de avarie şi triunghiul reflectorizant.**
- **Nu parcați în locuri în care convertorul catalitic poate intra în contact cu materiale inflamabile aflate sub automobil, cum ar fi iarba uscată sau benzina scursă. Aceasta poate antrena pericolul de incendiu!**

Indicație

- Bateria se va descărca în cazul în care luminile de avarie sunt lăsate aprinse o lungă perioadă de timp, chiar dacă ați luat contactul.

- Utilizarea luminilor de avarie descrise aici se află sub rezerva cerinţelor relevante obligatorii prin lege. ■

Maneta pentru semnalizarea direcţiei şi faza lungă

Maneta pentru semnalizarea direcţiei şi faza lungă acţionează totodată luminile de parcare şi semnalizarea cu farurile.

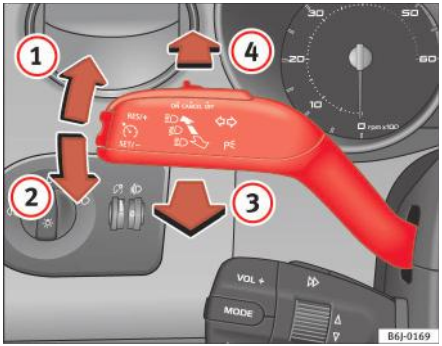

Fig. 56 Maneta pentru semnalizarea direcţiei şi faza lungă

Maneta pentru semnalizarea direcţiei şi faza lungă are următoarele funcţii:

Activarea lămpilor de semnalizare a schimbării direcţiei

– Deplasaţi maneta complet în sus ⇒ fig. 56 (1) pentru a indica **dreapta** şi complet în jos (2) pentru a indica **stânga**.

Semnalizarea schimbării benzii

– Deplasaţi maneta în sus (1) sau în jos (2) până când întâmpinaţi rezistenţă, apoi eliberaţi-o. Lămpile de semnalizare a schimbării direcţiei vor clipi de câteva ori. De asemenea, va clipi şi lampa de avertizare corespunzătoare.

Activarea şi dezactivarea fazei lungi a farurilor

– Rotiţi comutatorul pentru lumini în poziţia ≡D.

– Deplasaţi maneta în faţă ⇒ fig. 56 (4) pentru a aprinde faza lungă a farurilor.

– Trageţi maneta înapoi spre dumneavoastră pentru a stinge faza lungă.

Semnalizarea cu farurile

– Trageţi maneta spre volan (3) pentru a acţiona semnalizarea cu farurile.

Activarea luminilor de parcare

– Luaţi contactul şi scoateţi cheia din comutatorul de contact.

– Deplasaţi maneta în sus sau în jos pentru a aprinde luminile de parcare din partea dreaptă, respectiv din partea stângă.

⚠ ATENŢIE!

Faza lungă a farurilor îi poate orbi pe ceilalţi şoferi. Pericol de accident! Nu utilizaţi niciodată faza lungă a farurilor sau semnalizarea cu farurile dacă acestea îi pot orbi pe ceilalţi şoferi.

Indicaţie

- *Lămpile de semnalizare a schimbării direcției* funcționează numai atunci când contactul este pus. Lampa de avertizare corespunzătoare ⇦ sau ⇨ luminează intermitent pe panoul de instrumente. Lampa de avertizare ⇦⇨ clipeşte când funcționează lămpile de semnalizare a schimbării direcției, cu condiția ca remorca să fie corect ataşată şi conectată la automobil. Dacă un bec al lămpilor de semnalizare a schimbării direcției este defect, lampa de avertizare clipeşte cu o frecvență dublă. Dacă becurile lămpilor de semnalizare a schimbării direcției remorcii sunt defecte, lampa de avertizare ⇦⇨ nu se aprinde. Înlocuiți becul.
- *Faza lungă a farurilor* poate fi aprinsă numai dacă faza scurtă este deja activată. Lampa de avertizare se aprinde apoi pe panoul de instrumente.
- *Semnalizarea cu farurile* este activă cât timp trageți maneta – chiar dacă nu există alte lumini aprinse. Lampa de avertizare se aprinde apoi pe panoul de instrumente.
- Când *luminile de parcare* sunt aprinse, se aprind farul şi lămpile spate de pe partea corespunzătoare a automobilului. Luminile de parcare vor funcționa numai dacă ați scos cheia din comutatorul de contact. Dacă luminile sunt aprinse, **un avertizor sonor** emite pe perioada în care uşa şoferului este deschisă.
- Dacă maneta de semnalizare a schimbării direcției rămâne activată după scoaterea cheii din contact, la deschiderea uşii şoferului se va emite un semnal sonor. Acesta vă reaminteşte să opriți lămpile de semnalizare a schimbării direcției, exceptând situația în care doriți să lăsați luminile de parcare aprinse. ■

Luminile interioare

Lampa interioară din față

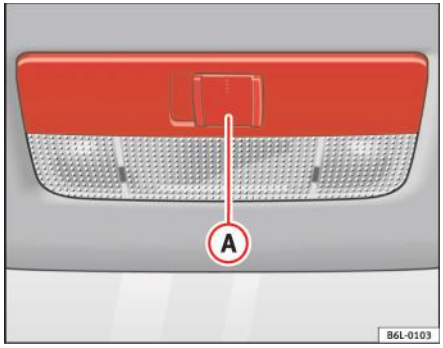

Fig. 57 Capitonajul plafonului: luminile interioare din față

Comutatorul (A) ⇒ fig. 57 este utilizat pentru a selecta următoarele poziții:

Poziția pentru luminile de acces

Deplasarea comutatorului în poziția centrală Iluminarea interioară este activată automat când automobilul este descuiat sau cheia scoasă din contact. Se dezactivează la aproximativ 20 de secunde după închiderea uşilor. Luminile interioare se sting atunci când automobilul este încuiat sau când contactul este pus.

Luminile interioare aprinse

Deplasați comutatorul în poziția .

Luminile interioare stinse O

Deplasați comutatorul în poziția O ⇒ fig. 57.

Indicație

Dacă nu sunt închise toate uşile automobilului, luminile interioare vor fi stinse după aproximativ 10 minute, cu condiția să fie scoasă cheia din contact şi să fi fost selectată poziția pentru luminile de acces. Acest lucru previne descărcarea bateriei. ■

Lămpile de lectură din față*

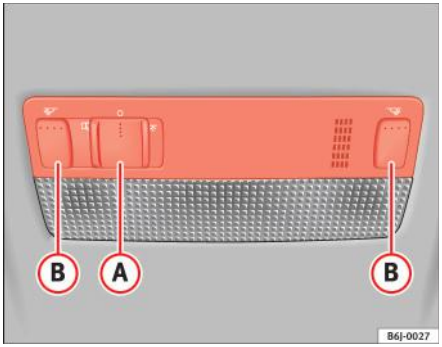

Fig. 58 Lampa de lectură din față

Aprinderea lămpilor de lectură

Apăsați butonul corespunzător (B) ⇒ fig. 58pentru a aprinde lampa de lectură.

Stingerea lămpilor de lectură

Pentru a stinge lampa de lectură, apăsați butonul corespunzător. ■

Lampa din portbagaj*

Lumina se aprinde când hayonul este deschis, chiar şi atunci când contactul este luat şi farurile sunt stinse. De aceea, trebuie să vă asigurați că hayonul este întotdeauna închis. ■

Vizibilitatea

Parasolarele

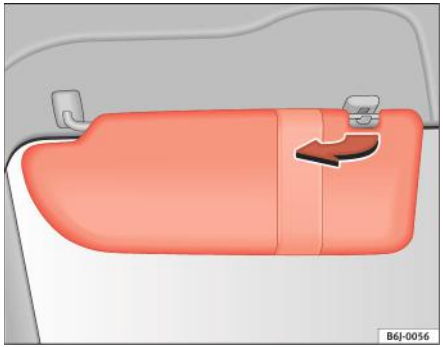

Fig. 59 Parasolarul de pe partea şoferului

Parasolarele pentru şofer şi pasagerul din față pot fi scoase din dispozitivele de fixare din centrul automobilului şi întoarse spre uşi ⇒ fig. 59.

Parasolarul şoferului are compartimente pentru carduri, iar parasolarul pasagerului este prevăzut cu o oglindă cu capac*. ■

Ştergătoarele de parbriz

Ştergătoarele de parbriz

Maneta ştergătoarelor de parbriz controlează ştergătoarele şi funcţia de spălare şi ştergere automată.

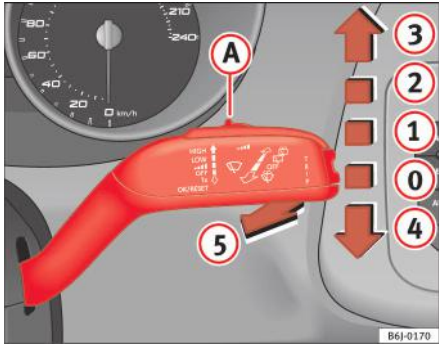

Fig. 60 Maneta ştergătoarelor şi spălătorului de parbriz

Maneta ştergătoarelor de parbriz ⇒ fig. 60 are următoarele poziţii:

Oprirea ştergătoarelor

– Deplasaţi maneta în poziţia (0).

Ştergerea intermitentă

– Deplasaţi maneta în sus, în poziţia (1).

– Deplasaţi butonul de comandă (A) la dreapta sau la stânga pentru a stabili lungimea intervalelor. Deplasaţi butonul de comandă la stânga: intervale lungi; deplasaţi butonul de comandă la dreapta: intervale scurte. Pot fi setate patru intervale de ştergere utilizând butonul (A).

Ştergerea lentă

– Deplasaţi maneta în sus, în poziţia (2).

Ştergerea continuă

– Deplasaţi maneta în sus, în poziţia (3).

Ştergerea scurtă

– Deplasaţi maneta în jos, în poziţia (4) pentru a şterge parbrizul *scurt*, o singură dată.

Sistemul automat de spălare şi ştergere

– Trageţi maneta spre volan - Poziţia (5), sistemul de spălare a parbrizului este activat.

– Eliberaţi maneta. Ştergătoarele vor continua să funcţioneze aproximativ patru secunde.

Parbrizul va fi şters din nou după aproximativ cinci secunde de la activarea sistemului de spălare/ştergere automată.

ATENŢIE!

- **Lamele uzate şi murdare ale ştergătoarelor obstrucţionează vizibilitatea şi reduc nivelurile de siguranţă.**
- **Pe vreme rece, nu trebuie să utilizaţi sistemul de spălare / ştergere decât dacă aţi încălzit parbrizul cu ajutorul sistemului de**

ATENȚIE! Continuare

încălzire şi de ventilație. În caz contrar, lichidul de spălare poate îngheța pe parbriz, obstrucționând vizibilitatea.

- **Rețineți întotdeauna avertismentele corespunzătoare de la ⇒ pagina 198.**

Avertizare!

Când există gheață, înainte de prima utilizare a ştergătoarelor verificați întotdeauna dacă lamele acestora nu sunt înghețate pe sticlă. Dacă porniți ştergătoarele când lamele acestora sunt înghețate pe parbriz, puteți deteriora atât lamele ştergătoarelor, cât şi motorul acestora.

Indicație

- Ştergătoarele de parbriz funcționează numai când contactul este pus.
- Temperatura jeturilor cu soluție încălzită este controlată automat când contactul este pus, în funcție de temperatura exterioară.
- La anumite versiuni de automobile dotate cu sistem de alarmă, ştergătoarele funcționează numai când contactul este pus şi capota este închisă.
- Când funcția de ştergere intermitentă este activă, intervalele sunt direct proporționale cu viteza. Astfel, cu cât viteza automobilului este mai mare, cu atât intervalele sunt mai scurte. ■

Senzorul de ploaie*

Senzorul de ploaie controlează frecvența intervalelor de ştergere, în funcție de volumul de apă.

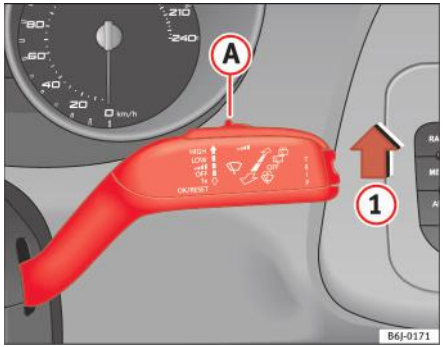

Fig. 61 Maneta ştergătoarelor de parbriz

Pornirea senzorului de ploaie

– Deplasați maneta ştergătoarelor de parbriz în poziția (1) ⇒ fig. 61.

– Deplasați butonul de comandă (A) la dreapta sau la stânga pentru a seta sensibilitatea senzorului de ploaie. Deplasați butonul de comandă la dreapta: foarte sensibil. Deplasați butonul de comandă la stânga: mai puțin sensibil.

Senzorul de ploaie este o parte a funcției de ştergere intermitentă. Dacă luați contactul va trebui să reactivați senzorul de ploaie. Acest lucru se realizează dezactivând şi activând funcția de ştergere intermitentă. ▶

Indicaţie

- Nu lipiţi autocolante pe parbriz, în faţa senzorului. Aceasta poate produce funcţionarea defectuoasă sau defectarea senzorului. ■

Ştergătorul lunetei

Maneta pentru ştergătoarele de parbriz acţionează ştergătoarele şi sistemul de spălare şi ştergere pentru lunetă.

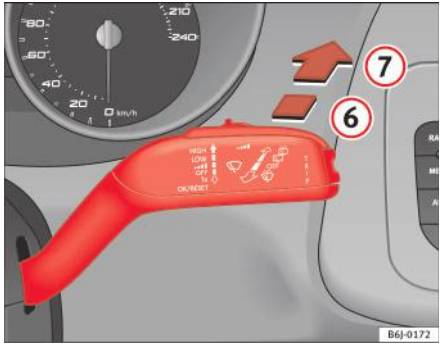

Fig. 62 Maneta ştergătoarelor şi a sistemului de spălare a parbrizului: ştergătorul lunetei

Pornirea ştergerii intermitente

– Apăsaţi maneta înainte în poziţia (6) ⇒ fig. 62. Ştergătorul va curăţa luneta la aproximativ fiecare 6 secunde.

Oprirea ştergerii intermitente

– Trageţi maneta din poziţia (6), deplasând-o înapoi spre volan. Ştergătoarele vor continua să funcţioneze pentru o scurtă perioadă de timp dacă le opriţi în timp ce se află în mişcare.

Pornirea ştergătoarelor de parbriz şi a sistemului de spălare

– Apăsaţi maneta complet înainte, în poziţia (7) ⇒ fig. 62. Ştergătorul şi sistemul de spălare a lunetei funcţionează simultan. Sistemul de spălare a parbrizului va funcţiona atât timp cât menţineţi maneta în această poziţie.

– Eliberaţi maneta. Sistemul de spălare se opreşte, iar ştergătoarele funcţionează până la finalul ciclului.

– Pentru dezactivare acţionaţi maneta către volan.

ATENŢIE!

- **Lamele uzate şi murdare ale ştergătoarelor obstrucţionează vizibilitatea şi reduc nivelul de siguranţă.**
- **Reţineţi întotdeauna avertismentele corespunzătoare de la ⇒ pagina 198.**

Avertizare!

Când există gheaţă, înainte de prima utilizare a ştergătorului verificaţi întotdeauna dacă lama acestuia nu este îngheţată pe geam. Dacă porniţi ştergătorul când lama acestuia este îngheţată pe parbriz, puteţi deteriora atât lama ştergătorului, cât şi motorul acestuia.

Indicaţie

- Ştergătorul lunetei funcţionează numai când contactul este pus.

- În funcție de versiunea de model, când selectați treapta marşarier şi ştergătoarele de parbriz sunt activate, este ştearsă şi luneta. ■

Spălătorul farurilor*

Spălătoarele farurilor curăță lentilele acestora.

Spălătoarele farurilor sunt activate automat atunci când maneta ştergătoarelor de parbriz este menținută înspre volan timp de cel puțin 1,5 secunde – în cazul în care este aprinsă faza scurtă sau faza lungă a farurilor. Curățați murdăria persistentă (insecte etc.) de pe faruri la intervale regulate, de exemplu la alimentarea cu carburant.

Indicație

- Pentru a asigura funcționarea corectă a spălătoarelor de faruri pe timp de iarnă, îndepărtați gheața şi zăpada de pe suporturile duzelor din bara de protecție cu spray de dezghețare.
- Pentru îndepărtarea apei, ştergătoarele de parbriz vor fi activate periodic, iar ştergătoarele farurilor vor fi activate la fiecare trei cicluri. ■

Oglinzile retrovizoare

Reglarea oglinzilor retrovizoare

Înainte de a porni într-o călătorie, reglați oglinzile retrovizoare pentru o vizibilitate bună. ■

Oglinda interioară

Conducerea automobilului fără a avea vizibilitate clară prin lunetă este periculoasă.

Funcția de reglare manuală antiorbire a oglinzii interioare

În poziția de bază a oglinzii, maneta din partea inferioară a oglinzii trebuie să fie orientată spre înainte. Trageți maneta spre înapoi pentru selectarea funcției antiorbire. ■

Oglinda interioară cu funcție de reglare automată antiorbire*

Funcția de reglare automată antiorbire poate fi activată sau dezactivată.

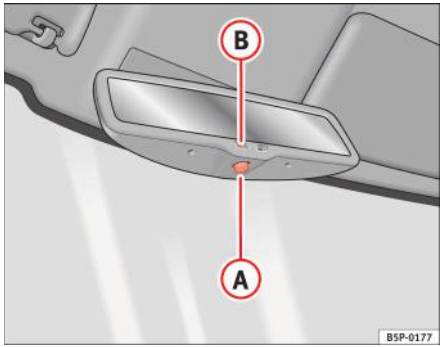

Fig. 63 Oglinda interioară cu funcție de reglare automată antiorbire.

Dezactivarea funcției antiorbire

– Apăsați butonul (A) ⇒ pagina 105, fig. 63. Lampa indicatoare (B) se stinge.

Activarea funcției antiorbire

– Apăsați butonul (A) ⇒ pagina 105, fig. 63. Lampa de avertizare este aprinsă.

Funcția antiorbire

Funcția antiorbire este activată la fiecare punere a contactului. Lampa verde indicatoare se aprinde în carcasa oglinzii.

Dacă este activată funcția antiorbire, oglinda retrovizoare interioară se va întuneca **automat** în funcție de intensitatea luminii pe care o primește. Funcția antiorbire este dezactivată dacă este cuplată treapta marşarier.

Indicație

- Funcția de reglare automată antiorbire va funcționa corect numai dacă parasolarul* lunetei este retras şi nu există obiecte care să împiedice lumina să ajungă la oglinda retrovizoare interioară.
- Dacă este necesară aplicarea autocolantelor pe parbriz, acestea nu trebuie lipite în fața senzorilor. În caz contrar, funcția antiorbire poate fi afectată parțial sau total. ■

Plierea oglinzilor exterioare

Oglinzile exterioare ale automobilului pot fi pliate. În acest scop, apăsați carcasa oglinzii spre automobil.

Indicație

Înainte de spălarea automobilului într-o spălătorie automată, pliați oglinzile pentru a evita deteriorarea acestora. ■

Oglinzile exterioare acționate electric*

Oglinzile exterioare pot fi reglate de la butonul rotativ de pe uşa şoferului.

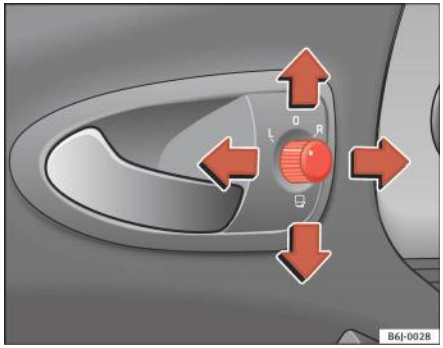

Fig. 64 Butoanele pentru reglarea oglinzilor exterioare

Setarea de bază pentru oglinzile exterioare

1. Rotiți butonul ⇒ fig. 64 în poziția **L** (**oglinda exterioară din stânga**).
2. Rotiți butonul rotativ de poziționare a oglinzii pentru o bună vizibilitate spre partea din spate a automobilului.
3. Rotiți butonul în poziția **R** (**oglinda exterioară din dreapta**). ▶

4. Rotiți butonul rotativ de poziționare a oglinzii pentru o bună vizibilitatea spre partea din spate a automobilului ⇒ ⚠.

Oglinzile exterioare încălzite*

– Apăsați butonul pentru dezaburire ⇒ pagina 97, fig. 54

– Oglinzile se dezaburesc timp de câteva minute pentru a preveni descărcarea bateriei.

– Dacă este necesar, apăsați din nou butonul pentru reactivarea funcției.

Plierea oglinzilor exterioare*

– Pentru plierea oglinzilor exterioare, rotiți butonul ⇒ pagina 106, fig. 64 în poziția . Pliați întotdeauna oglinzile exterioare când traversați o spălătorie automată. În acest mod preveniți deteriorările.

Deplierea oglinzilor exterioare*

– Pentru a deplia oglinzile exterioare complet, rotiți butonul în poziția L sau R ⇒ ⚠.

⚠ ATENȚIE!

- **Oglinda retrovizoare convexă sau asferică lărgește câmpul vizual, iar obiectele apar mai mici şi mai îndepărtate în oglindă. Dacă utilizați aceste oglinzi pentru estimarea distanței până la automobilele din spate la schimbarea benzilor, estimarea poate fi eronată. Pericol de accident.**
- **Dacă este posibil, utilizați oglinda retrovizoare interioară pentru estimarea distanțelor față de automobilele din spate.**

⚠ ATENȚIE! Continuare

- **Asigurați-vă că nu vă prindeți degetele între oglindă şi baza acesteia la deplierea oglinzilor. Risc de rănire!**

Indicație pentru mediu

Încălzirea oglinzii exterioare trebuie dezactivată când nu mai este necesară. În caz contrar, este un consum inutil de carburant.

Indicație

- Dacă reglarea electrică nu funcționează, oglinzile pot fi reglate manual prin apăsarea uşoară a marginii geamului oglinzii.
- La automobilele cu oglinzi acționate electric, trebuie respectate următoarele: dacă, din cauza aplicării unei forțe externe (de exemplu o ciocnire în timpul unei manevre), reglarea carcasei oglinzii se modifică, oglinda va trebui pliată complet prin acționare **electrică**. Nu reglați manual carcasa oglinzii, deoarece va fi afectată funcția de reglare a oglinzilor.
- Oglinzile retrovizoare pot fi reglate independent sau simultan, conform descrierii de mai sus.
- Funcția de pliere a oglinzilor exterioare nu este activată la viteze mai mari de 40 km/h. ■

Scaunele şi compartimentele de depozitare

Importanța reglării corecte a scaunelor

Reglarea corectă a scaunelor optimizează nivelul de protecție oferit de centurile de siguranță şi airbaguri.

Automobilul dumneavoastră are **cinci** locuri, două în partea din față şi trei în partea din spate. Fiecare loc este prevăzut cu o centură de siguranță cu prindere în trei puncte.

Scaunul şoferului şi cel al pasagerului din față pot fi reglate în mai multe poziții pentru a se adapta cerințelor fizice ale ocupanților. Poziția corectă de şedere este foarte importantă pentru:

- utilizarea rapidă şi facilă a tuturor comenzilor de pe panoul de instrumente,
- menținerea unei poziții relaxate ce nu cauzează somnolență,
- conducerea automobilului în siguranță ⇒ pagina 7,
- şi asigurarea protecției maxime oferite de centurile de siguranță şi airbaguri ⇒ pagina 18.

⚠ ATENȚIE!

- **Dacă şoferul şi pasagerii adoptă poziții de şedere incorecte, creşte riscul de rănire gravă în cazul unui accident.**
- **Nu trebuie transportate în automobil mai multe persoane decât locurile disponibile.**
- **Fiecare pasager al automobilului trebuie să-şi fixeze şi să poarte corect centura de siguranță corespunzătoare locului ocupat. Copiii trebuie protejați cu ajutorul unui sistem de reținere pentru copii adecvat ⇒ pagina 42, „Siguranța copiilor“.**

⚠ ATENȚIE! Continuare

- **Scaunele din față şi toate tetierele trebuie reglate întotdeauna în funcție de înălțimea ocupantului, iar centura de siguranță trebuie ajustată corect, pentru a asigura tuturor ocupanților protecția optimă.**
- **În timpul deplasării automobilului, țineți întotdeauna picioarele în spațiul pentru picioare; nu le sprijiniți niciodată de planşa de bord, nu le scoateți afară pe geam şi nu le țineți pe scaun. Această instrucțiune este valabilă pentru toți ocupanții. O poziție de şedere incorectă vă expune unui risc ridicat de rănire în cazul unei frânări bruşte sau al unui accident. Dacă airbagul se declanşează, puteți suferi leziuni grave din cauza poziției de şedere incorecte.**
- **Este important ca şoferul şi pasagerul din față să mențină o distanță de minim 25 cm față de volan sau planşa de bord. În cazul nerespectării distanței minime, airbagul nu vă va proteja. Pericol de accidentare fatală. Distanța dintre şofer şi volan sau dintre pasagerul din față şi planşa de bord trebuie să fie întotdeauna cât mai mare posibil.**
- **Reglați scaunul şoferului sau al pasagerului din față numai în timpul staționării automobilului. În caz contrar, scaunul se poate mişca brusc în timpul deplasării automobilului. Această mişcare poate creşte pericolul de producere a unui accident şi, în consecință, de rănire. În plus, în timpul reglării scaunului, veți avea o poziție de şedere incorectă. Pericol de accidentare fatală.**
- **Pentru instalarea unui scaun pentru copii pe scaunul pasagerului din față sunt furnizate instrucțiuni speciale. La instalarea unui scaun pentru copii, respectați avertismentele de la ⇒ pagina 42, „Siguranța copiilor“.** ■

Tetierele

Reglarea corectă a tetierelor

Tetierele reglate corect constituie o componentă importantă a protecției pasagerilor şi pot reduce pericolul de rănire în multe cazuri de accidente.

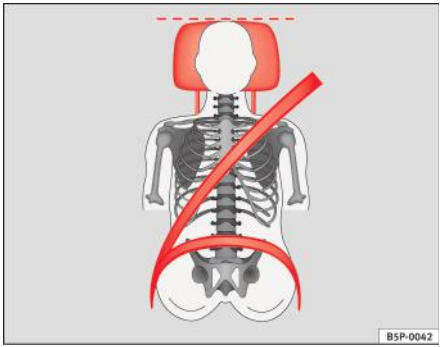

Fig. 65 Vedere din față: tetiere şi centuri de siguranță reglate corect

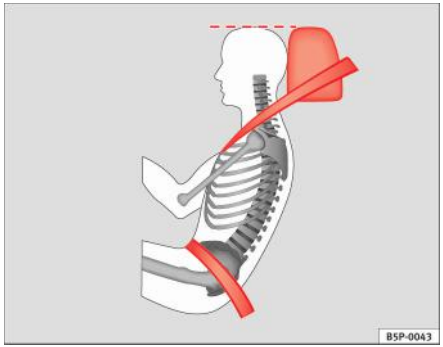

Fig. 66 Vedere din lateral: tetiere şi centuri de siguranță reglate corect

– Reglați tetiera astfel încât marginea superioară a acesteia să se afle la acelaşi nivel cu creştetul dumneavoastră sau cât mai aproape posibil de acest nivel, dar nu mai jos de nivelul ochilor ⇒ fig. 65 şi ⇒ fig. 66.

Reglarea tetierelor ⇒ pagina 110

ATENȚIE!

- **Călătoria cu tetierele demontate sau reglate incorect creşte riscul de producere de leziuni grave.**
- **Tetierele reglate incorect pot cauza decesul în cazul unei coliziuni sau al unui accident.**
- **Tetierele reglate incorect sporesc de asemenea riscul de rănire în timpul virajelor sau manevrelor de frânare bruşte.**
- **Tetierele trebuie să fie întotdeauna reglate în funcție de înălțimea pasagerilor.** ■

Demontarea sau reglarea tetierelor

Tetierele pot fi reglate prin deplasarea în plan vertical.

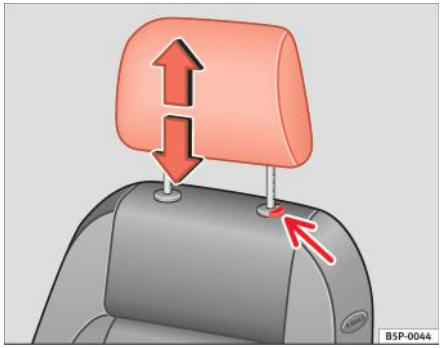

Fig. 67 Reglarea şi demontarea tetierelor

Reglarea înălțimii (scaunele din față)

– Apăsați butonul de pe partea laterală şi trageți tetiera în sus, în poziția dorită.

– Pentru coborârea tetierei, apăsați butonul şi împingeți tetiera în jos.

– Verificați fixarea corespunzătoare a tetierei.

Reglarea înălțimii (locurile din spate)

– Apăsați butonul de pe partea laterală şi trageți tetiera în sus, în poziția dorită.

– Pentru coborârea tetierei, apăsați butonul şi împingeți tetiera în jos.

– Asigurați-vă că tetiera este fixată corespunzător în una din pozițiile sale ⇒ pagina 14.

Demontarea tetierei

– Împingeți tetiera în sus până la limită.

– Apăsați butonul ⇒ fig. 67 (săgeata).

– Trageți tetiera şi scoateți-o din suport, fără a elibera butonul.

Montarea tetierei

– Introduceți tetiera în ghidajele din spătarul scaunului.

– Împingeți tetiera în jos.

– Reglați tetiera în funcție de talia pasagerului ⇒ pagina 13.

ATENȚIE!

- **Nu conduceți automobilul cu tetierele demontate. Risc de rănire.**
- **Nu conduceți automobilul cu tetierele în poziție necorespunzătoare; există riscul de rănire gravă.**
- **După remontarea tetierei, este necesară întotdeauna reglarea corectă în funcție de înălțime pentru a beneficia de protecție optimă.**
- **Respectați avertismentele de siguranță din ⇒ pagina 109, „Reglarea corectă a tetierelor“.**

Indicație

- Pentru montarea şi demontarea tetierelor din spate, înclinați uşor spătarul înainte.

- La remontarea tetierei, introduceți tuburile până la capăt în ghidaje, fără a apăsa butonul. ■

Scaunele din față

Reglarea scaunelor din față

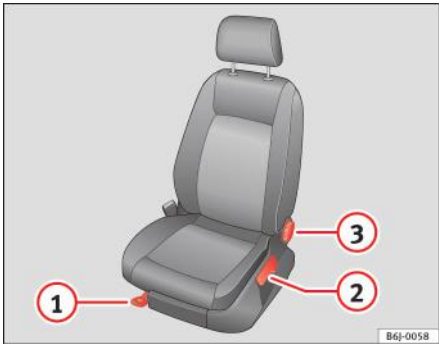

Fig. 68 Comenzile scaunului din stânga față

(1) Reglarea scaunului în plan orizontal

– Trageți maneta în sus şi deplasați scaunul înainte sau înapoi.

– Eliberați maneta (1) şi deplasați scaunul până la cuplarea mecanismului de fixare.

(2) Reglarea înălțimii scaunului

– Deplasați maneta în sus sau în jos față de poziția de repaus (de mai multe ori dacă este necesar). Această acțiune reglează înălțimea scaunului în trepte.

(3) Reglarea unghiului spătarului

– Îndepărtați corpul de spătar şi rotiți butonul rotativ.

⚠ ATENȚIE!

- **Nu reglați niciodată scaunele din față în timpul deplasării automobilului. În timpul reglării scaunului, veți adopta o poziție de şedere incorectă. Pericol de accidentare fatală. Reglați scaunul şoferului sau al pasagerului din față numai în timpul staționării automobilului.**
- **Pentru a reduce riscul de rănire a şoferului şi a pasagerului din față în caz de frânare bruscă sau accident, aceştia nu trebuie să călătorească niciodată cu spătarul înclinat excesiv în spate. Centura de siguranță poate asigura protecție maximă numai când spătarele se află în poziție verticală şi şoferul şi pasagerul din față şi-au reglat corect centurile. Cu cât spătarele sunt înclinate mai mult în spate, cu atât creşte riscul de rănire din cauza poziționării incorecte a chingii centurii!**
- **Procedați cu atenție la fixarea înălțimii scaunului sau a poziției acestuia în plan orizontal. Reglarea neatentă a înălțimii scaunului poate conduce la accidentări.**
- **Pentru deplasarea scaunului în sens longitudinal, trageți în sus şi nu în lateral maneta, deoarece forța exercitată asupra acesteia în poziția respectivă ar putea duce la deteriorarea acesteia.** ■

Scaunele încălzite*

Pernele scaunelor din față şi spătarele pot fi încălzite electric.



Fig. 69 Butonul sistemului de încălzire a scaunelor față

– Apăsați butonul corespunzător ⇒ fig. 69 pentru a activa sistemul de încălzire a scaunelor.

– Apăsați o singură dată pentru a activa sistemul de încălzire la putere maximă. Se vor aprinde două leduri ⇒ fig. 69. După 15 minute de funcționare la putere maximă, ledul de sus se stinge, sistemul este dezactivat timp de 2 minute şi porneşte din nou la un nivel mic de putere (ledul de jos rămâne aprins permanent).

– Apăsați din nou butonul pentru a seta încălzirea la putere minimă. (Se aprinde ledul inferior.)

– Pentru a opri încălzirea, apăsați din nou butonul.

Avertizare!

Pentru a evita deteriorarea elementelor de încălzire, nu vă aşezați în genunchi pe scaun şi nu exercitați o presiune puternică pe o suprafață restrânsă a pernei şi a spătarului scaunului.

Indicație

Scaunele sunt încălzite electric doar când funcționează motorul. ■

Scaunele din spate

Plierea scaunelor din spate

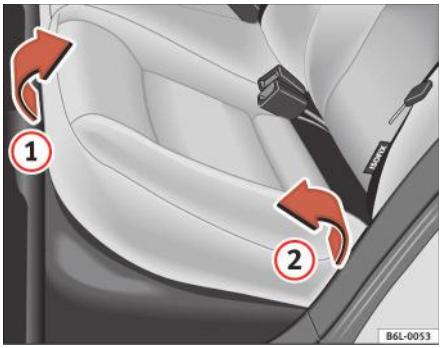

Fig. 70 Plierea pernei scaunelor din spate



Fig. 71 Buton pentru deblocarea spătarelor scaunelor din spate

Plierea scaunelor

– Demontați tetiera ⇒ pagina 110.

– Trageți de partea frontală a pernei scaunului ⇒ fig. 70 (1) în sus în sensul săgeții.

– Deplasați perna (2) spre înainte în sensul săgeții.

– Trageți butonul de deblocare ⇒ fig. 71 în sensul săgeții şi pliați spătarul spre înainte.

– Introduceți tetierele în elementele de fixare aferente.

Plierea scaunului spre înainte

– Scoateți tetierele din elementele de fixare din perna scaunului.

– Ridicați spătarul până se fixează corect în opritoare.

– Odată spătarul fixat, trageți de centura de siguranță a locului central sau direct de spătar pentru a verifica dacă acesta este fixat bine în poziție.

– Verificați dacă maneta de poziție este în poziția neutră.

– Montați la loc tetierele locurilor din spate ⇒ pagina 110.

– Coborâți perna şi împingeți-o spre înapoi, pe sub cataramele centurilor de siguranță.

– Apăsați partea frontală a pernei în jos.

La scaunele din spate separate [10] spătarele şi pernele pot fi coborâte şi ridicate independent în două secțiuni.

[10] Echipamente opționale

ATENȚIE!

- **Procedați cu maximă atenție la deplierea spătarului! Reglarea neatentă a înălțimii scaunului poate conduce la accidentări.**
- **Aveți grijă să nu prindeți sau să deteriorați centurile de siguranță când depliați spătarul.**
- **După ridicarea spătarului, verificați dacă s-a fixat corect în poziție. În acest scop, trageți de centura de siguranță a locului central sau direct de spătar pentru a verifica dacă maneta de poziție este fixată bine în poziția neutră.**
- **Centura de siguranță automată cu prindere în trei puncte funcționează corect numai când spătarul locului central este fixat corespunzător.** ■

Compartimentul de depozitare

Compartimentul de depozitare de pe partea pasagerului din față



Fig. 72 Partea pasagerului: compartimentul de depozitare

Compartimentul poate fi deschis prin tragerea manetei ⇒ fig. 72.

Răcirea torpedoului*

Există o duză de ventilație în partea superioară a torpedoului. Dacă climatizarea este pornită, aerul rece poate pătrunde în compartiment. Fanta de aerisire poate fi deschisă şi închisă prin rotire.

ATENȚIE!

Capacul compartimentului de depozitare trebuie să fie întotdeauna închis în timpul deplasării automobilului, pentru a reduce riscul de rănire în cazul unei frânări bruşte sau al unui accident. ■

Compartimentul de depozitare de pe partea şoferului

Pe partea şoferului se află un compartiment de depozitare



Fig. 73 Compartimentul de pe partea şoferului

Suportul de fixare a sistemului de navigație pe planşa de bord*

Automobilul dumneavoastră poate fi dotat cu un suport de fixare pentru un sistem de navigație portabil.

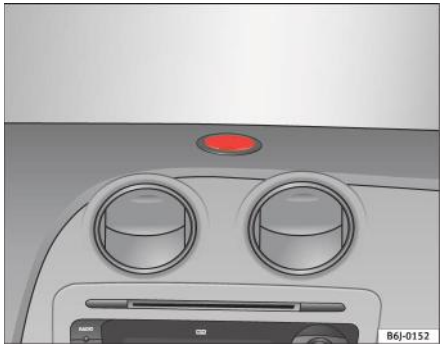

Fig. 74 Suportul de fixare a sistemului de navigație pe planşa de bord.

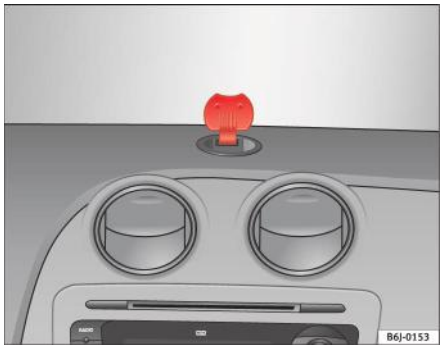

Fig. 75 Suport cu capac pentru aşezarea sistemului de navigație.

Pentru fiecare sistem de navigație trebuie utilizat un adaptor special, de aceea trebuie să consultați Centrul de service local. Acest suport asigură alimentarea sistemului portabil de navigație. ■

Compartimentul de depozitare de sub scaunele din față *



Fig. 76 Compartimentul de depozitare de sub scaunul pasagerului din față

Pentru deschidere

– Compartimentul se deschide trăgând maneta şi susținând-o cu mâna.

Pentru închidere

– Apăsați capacul înspre interior până când sertarul închis se fixează în poziție cu un declic.

Indicație

Masa maximă a obiectelor ce pot fi depozitate în sertarul de depozitare este de 1,5 kg. ■

Buzunarul de depozitare*

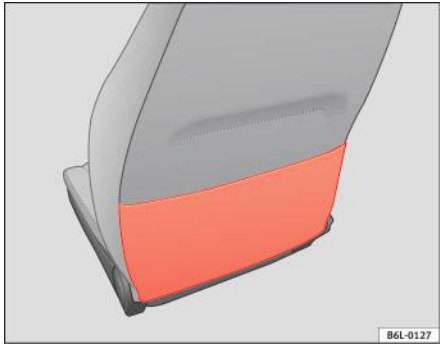

Fig. 77 Buzunarul de depozitare

Pe spatele scaunelor din față sunt prevăzute buzunare de depozitare. ■

Suportul pentru pahare din față*

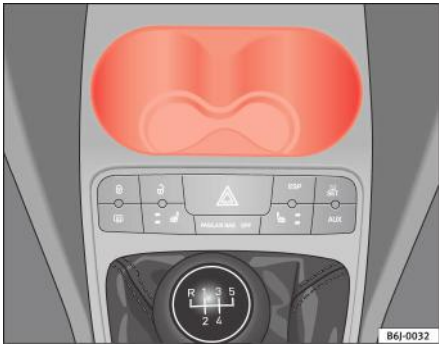

Fig. 78 Suporturi pentru pahare în consola centrală din față

Pe consola centrală, în fața manetei schimbătorului, există două suporturi de pahare ⇒ fig. 78.

ATENȚIE!

- **Nu depozitați băuturi fierbinți în suporturile de pahare. În timpul manevrelor obişnuite sau neaşteptate, al frânărilor bruşte sau al unui accident, băutura fierbinte se poate vărsa. Pericol de arsuri.**
- **Nu utilizați materiale rigide (de exemplu sticlă sau ceramică), care pot cauza leziuni în cazul unui accident.**
- **În timpul deplasării, suportul pentru pahare trebuie să fie întotdeauna pliat, pentru a preveni riscurile în caz de frânări bruşte sau accident.** ■

Suportul pentru pahare din spate*

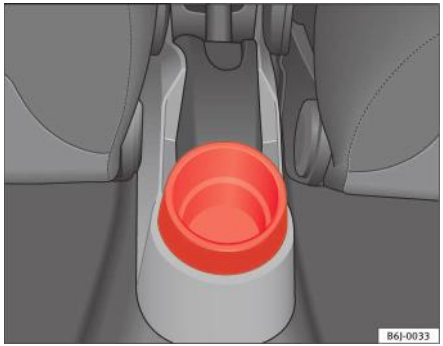

Fig. 79 Suportul pentru pahare din consola centrală

Pe partea din spate a consolei centrale, în spatele frânei de mână, este montat un suport pentru pahare* ⇒ fig. 79. ■

Scrumierele, bricheta şi priza

Scrumiera din față



Fig. 80 Scrumiera din față

Deschiderea şi închiderea scrumierei

– Pentru deschiderea scrumierei, ridicați capacul ⇒ fig. 80.

– Pentru a o închide, apăsați capacul.

Golirea scrumierei

– Scoateți şi goliți scrumiera.

ATENȚIE!

Nu depozitați hârtie în scrumieră. Scrumul fierbinte din scrumieră poate aprinde hârtia şi provoca un incendiu. ■

Bricheta*



Fig. 81 Bricheta

– Apăsați bricheta ⇒ fig. 81 pentru a o activa ⇒ ⚠.

– Aşteptați ca bricheta să fie proiectată puțin în exterior.

– Scoateți bricheta şi aprindeți țigara de la spirala încinsă.

ATENȚIE!

- **Utilizarea incorectă a brichetei poate cauza răniri grave sau un incendiu.**
- **Utilizarea cu atenție a brichetei. Neglijența sau neatenția în utilizarea brichetei poate cauza arsuri; risc de rănire.**
- **Bricheta funcționează numai când contactul este pus sau când motorul este pornit. Pentru a evita pericolul de incendiu, nu lăsați copiii nesupravegheați în automobil.** ■

Priza electrică



Fig. 82 Priza electrică din față

Priza de 12 V a brichetei poate fi utilizată şi pentru alimentarea altor componente electrice cu o putere maximă de până la 120 W. Totuşi, dacă motorul este oprit, bateria automobilului se va descărca. Pentru informații suplimentare, consultați ⇒ pagina 179.

ATENȚIE!

Prizele electrice şi accesoriile conectate funcționează numai când contactul este pus sau când motorul este pornit. Utilizarea incorectă a prizelor sau a accesoriilor electrice poate cauza leziuni grave sau poate provoca un incendiu. Pentru a evita pericolul de accidentare, nu lăsați copiii nesupravegheați în automobil.

Indicație

- Utilizarea aparatelor electrice cu motorul oprit va duce la descărcarea bateriei.
- Înainte de utilizarea oricăror accesorii electrice, consultați instrucțiunile de la ⇒ pagina 179. ■

Mufa pentru intrarea audio auxiliară (AUX)*



Fig. 83 Mufa AUX din consola centrală (în funcție de dotări)

– Ridicați capacul AUX ⇒ fig. 83.

– Introduceți pinul până la limită (consultați Manualul radioului). ■

Mufa pentru intrarea AUX-USB*

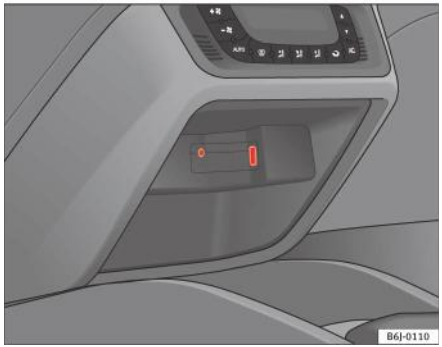

Fig. 84 Mufa intrare AUX /USB* (în funcție de dotări)

Pentru informații privind utilizarea acestui echipament, consultați manualul radioului. ■

Trusa de prim ajutor, triunghiul reflectorizant, extinctorul*

Trusa de prim ajutor, triunghiul reflectorizant şi extinctorul

În unele țări, utilizarea triunghiurilor reflectorizante este obligatorie în situații de urgență. Acest lucru este valabil şi pentru trusa de prim ajutor şi setul de becuri de rezervă.

Trusa de prim ajutor şi extinctorul sunt amplasate în portbagaj şi fixate cu benzi Velcro.

Triunghiul reflectorizant poate fi amplasat în partea din spate a portbagajului, fixat cu benzi de cauciuc.

Indicație

- Trusa de prim ajutor, triunghiurile reflectorizante şi extinctorul nu sunt oferite ca dotări standard împreună cu automobilul.
- Trusa de prim ajutor, triunghiurile reflectorizante şi extinctorul trebuie să fie conforme cu prevederile legale.
- Data de expirare a conținutului trusei de prim ajutor trebuie verificată periodic.
- Asigurați-vă că extinctorul este perfect funcțional. În acest scop, extinctorul trebuie verificat periodic. Autocolantul de pe extinctor menționează data următoarei verificări.
- Înainte de a achiziționa accesorii şi piese de schimb, consultați instrucțiunile de la ⇒ pagina 179, „Accesoriile, înlocuirea pieselor şi modificări“. ■

Portbagajul

Depozitarea bagajelor

Toate bagajele trebuie depozitate în siguranță.

Pentru asigurarea unei bune manevrabilități a automobilului în orice moment, respectați următoarele instrucțiuni:

– Distribuiți încărcătura cât mai uniform posibil. ▶

– Amplasaţi obiectele grele cât mai în faţă posibil în portbagaj.

ATENŢIE!

- **Bagajele şi alte obiecte din automobil care nu sunt fixate pot cauza accidentări grave.**
- **Obiectele care nu sunt fixate în portbagaj se pot deplasa brusc şi pot modifica manevrabilitatea automobilului.**
- **În cazul unor manevre bruşte sau al unui accident, obiectele din habitaclu nefixate corect pot fi proiectate înainte, accidentând ocupanţii.**
- **Depozitaţi obiectele doar în portbagaj.**
- **La transportarea obiectelor grele, ţineţi cont întotdeauna că deplasarea centrului de greutate modifică manevrabilitatea automobilului.**
- **Respectaţi instrucţiunile privind siguranţa la bord ⇒ pagina 7, „Conducerea în siguranţă“.**

Avertizare!

Obiectele dure aşezate pe copertina portbagajului se pot freca de cablurile elementelor de încălzire a lunetei şi le pot deteriora.

Indicaţie

Fantele de ventilaţie din faţa geamurilor din spate nu trebuie acoperite, deoarece astfel se împiedică evacuarea aerului închis din habitaclu. ■

Copertina portbagajului

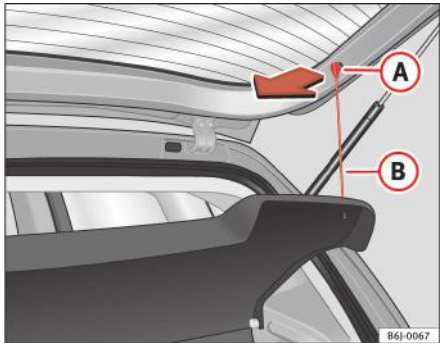

Fig. 85 Copertina portbagajului

Demontarea copertinei

– Scoateţi bridele ⇒ fig. 85 (B) din locaşurile (A)

– Scoateţi copertina din fantă în poziţia de repaus şi trageţi-o în afară.

ATENŢIE!

Nu aşezaţi obiecte grele sau dure pe copertina portbagajului, deoarece astfel ocupanţii automobilului vor fi în pericol în cazul unei frânări bruşte.

Avertizare!

- Înainte de închiderea hayonului, copertina compartimentului de depozitare trebuie să fie fixată corect. ▶

- Dacă portbagajul este supraîncărcat, copertina nu va putea fi poziționată corect şi se poate îndoi sau deteriora.
- Dacă portbagajul este supraîncărcat, demontați copertina.

Indicație

- Când amplasați obiecte de îmbrăcăminte pe copertina portbagajului, asigurați-vă că acestea nu limitează vizibilitatea în spate. ■

Suportul portbagajului de acoperiş*

Respectați instrucțiunile următoare dacă intenționați să transportați încărcături pe acoperiş:

- Din motive de siguranță, trebuie utilizate numai cadre portbagaj şi accesorii omologate de SEAT.
- Este extrem de important să urmați cu strictețe instrucțiunile de montaj ce însoțesc cadrul portbagaj, procedând cu atenție deosebită la montarea barei anterioare în orificiile prevăzute în acest scop şi a barei posterioare între marcajele de pe partea superioară a cadrului uşii din spate, respectând sensul de deplasare indicat în manualul de instalare. Nerespectarea acestor instrucțiuni poate conduce la deteriorarea caroseriei.
- Acordați atenție specială cuplului de strângere a şuruburilor de fixare şi verificați-le după parcurgerea unei distanțe scurte. Dacă este necesar, strângeți din nou şuruburile şi verificați-le periodic.
- Distribuiți uniform încărcătura. Sarcina maximă admisă este de 40 kg pe fiecare bară de susținere a suportului de portbagaj de acoperiş, iar încărcătura trebuie să fie distribuită uniform pe întreaga lungime. Totuşi, nu trebuie depăşită sarcina maximă admisă pe acoperiş (inclusiv sistemul de susținere) de 75 kg sau masa totală admisă a automobilului. Consultați capitolul Date tehnice.
- La transportarea obiectelor grele sau voluminoase pe acoperiş, se va ține cont de modificarea ținutei de drum a automobilului datorită deplasării centrului de greutate sau creşterii rezistenței la înaintare. Din acest motiv, este necesară adaptarea vitezei şi a stilului de conducere.
- Pentru automobilele prevăzute cu trapă*, aceasta nu trebuie să intre în contact cu încărcătura de pe suportul portbagajului de acoperiş, când este deschisă. ■

Climatizarea

Încălzirea

Comenzile

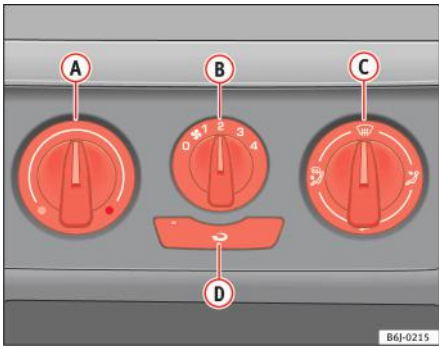

Fig. 86 Comenzile sistemului de încălzire de pe planşa de bord

– Puteți regla temperatura, distribuția aerului şi turația aerotermei utilizând butoanele de comandă (A) şi (C) şi butonul (B) ⇒ fig. 86.

– Pentru activarea sau dezactivarea modului de recirculare a aerului, apăsați butonul (D). Când funcția este activată, se aprinde o lampă de avertizare integrată în buton.

Temperatura

Temperatura este reglată cu ajutorul butonului (A). Temperatura din interiorul automobilului nu poate fi mai scăzută decât temperatura ambiantă.

Încălzirea maximă, necesară pentru dezgheţarea rapidă a geamurilor, este disponibilă numai când motorul a atins temperatura de funcționare.

Aeroterma

Fluxul de aer poate fi reglat în patru trepte folosind butonul (B). Aeroterma trebuie întotdeauna reglată la turația cea mai redusă în timpul deplasării cu viteză redusă.

Distribuția aerului

Butonul (C) pentru reglarea fluxului de aer în direcția dorită.

– Distribuția aerului spre parbriz pentru dezaburire. Din motive de siguranță, **nu este recomandabil** să porniți recircularea aerului.

– Distribuția aerului spre partea superioară a corpului

– Distribuția aerului spre spațiul pentru picioare.

– Distribuția aerului spre parbriz şi spațiul pentru picioare.

Recircularea aerului

Aprinderea lămpii butonului de recirculare a aerului (D) (în culoarea roşie) previne pătrunderea mirosurilor puternice din exterior în automobil, de exemplu, la traversarea unui tunel sau în blocajele în trafic ⇒ ⚠.

Când temperatura exterioară este scăzută, recircularea aerului îmbunătăţeşte funcționarea sistemului de încălzire prin încălzirea aerului existent în interior, în locul aerului rece admis din exterior.

⚠ ATENȚIE!

- **Din motive de siguranță, geamurile nu trebuie să fie aburite sau acoperite de zăpadă sau gheață. Această condiție este esențială pentru o bună vizibilitate. Familiarizați-vă cu utilizarea corectă a**

⚠ ATENȚIE! Continuare

sistemului de încălzire şi ventilație, inclusiv cu funcțiile de dezaburire şi degivrare a geamurilor.

- **Când este activat modul de recirculare a aerului, în habitaclu nu pătrunde aer rece din exterior. Geamurile se pot aburi rapid dacă încălzirea este dezactivată. De aceea, nu lăsați niciodată modul de recirculare a aerului activat pentru mai mult timp (risc de accidentare).**

Indicație

- Respectați instrucțiunile generale ⇒ pagina 132. ■

Ventilația sau încălzirea automobilului

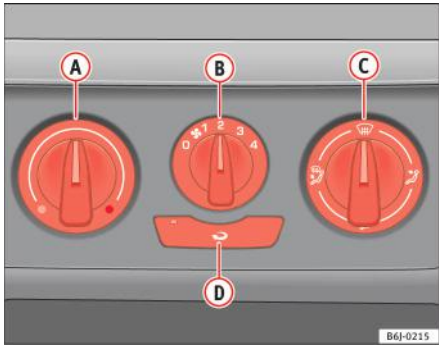

Fig. 87 Comenzile sistemului de încălzire de pe planşa de bord

Ventilația habitaclului

– Rotiți selectorul de temperatură ⇒ fig. 87 (A) în sens antiorar.

– Rotiți butonul aerotermei (B) la oricare din setările 1-4 pentru distribuția aerului către zona capului.

– Setați fluxul de aer în direcția dorită, utilizând butonul pentru distribuția aerului (C).

– Deschideți duzele de ventilație corespunzătoare.

Încălzirea interioară

– Pentru alegerea temperaturii dorite, rotiți selectorul de temperatură ⇒ fig. 87 (A) în sens orar.

– Rotiți butonul aerotermei (B) la oricare din setările 1-4 pentru distribuția aerului către zona capului.

– Setați fluxul de aer în direcția dorită, utilizând butonul pentru distribuția aerului (C).

– Deschideți duzele de ventilație corespunzătoare.

Degivrarea parbrizului

– Rotiți selectorul de temperatură ⇒ fig. 87 (A) în sens orar, pentru a atinge temperatura maximă.

– Rotiți butonul aerotermei (B) până în poziția pentru setarea 4.

– Rotiți butonul pentru distribuția aerului la .

– Închideți duza (3).

– Deschideți şi orientați duza (4) spre geamurile laterale ▶

Menținerea parbrizului şi a geamurilor laterale dezaburite

– Rotiți selectorul de temperatură ⇒ fig. 87 (A) spre zona de încălzire.

– Rotiți butonul aerotermei (B) la oricare din setările 2-3 pentru distribuția aerului către zona capului.

– Rotiți butonul pentru distribuția aerului la .

– Închideți duzele (3)

– Deschideți şi orientați duzele (4) spre geamurile laterale

Când geamurile sunt dezaburite, ca măsură preventivă, butonul (C) poate fi setat în poziția , pentru a se obține mai mult confort, prevenindu-se în acelaşi timp aburirea geamurilor.

Încălzirea

Încălzirea maximă, necesară pentru dezgheța rea rapidă a geamurilor, este disponibilă numai când motorul a atins temperatura de funcționare.

Indicație

Rețineți că pentru o funcționare corectă a sistemului de încălzire, temperatura lichidului de răcire trebuie să fie optimă (cu excepția automobilelor care dispun de sistem de încălzire suplimentar*) ■

Duzele de ventilație



Fig. 88 Duza de ventilație

Distribuția aerului (C)

Simbolul pentru activare	Aerul eliberat prin duze:
	1,2
	5
	1, 2, 5
	3, 4

Duzele (3) şi (4) pot fi închise sau deschise separat, iar fluxul de aer poate fi direcționat conform necesităților. ■

Climatizarea*

Comenzile

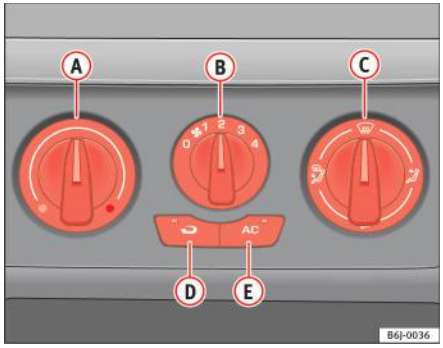

Fig. 89 Butoanele pentru climatizare de pe planșa de bord

Sistemul de climatizare funcționează numai când motorul este în funcțiune şi ventilatorul este pornit.

– Puteți regla temperatura, distribuția aerului şi turația aero-termei utilizând butoanele de comandă ⇒ fig. 89 (A) şi (C) şi butonul (B).

– Pentru activarea sau dezactivarea unei funcții, apăsați butonul corespunzător (D) sau (E). Când funcția este activată, se aprinde o lampă de avertizare roşie integrată în buton.

– **Pentru a dezaburi parbrizul:**

– Setați distribuția aerului la

▶

– Rotiți butonul corespunzător ventilatorului la unul dintre cele două niveluri, în funcție de turația necesară.

– Rotiți butonul de reglare a temperaturii la nivelul de confort dorit.

– Închideți duzele (3)

– Deschideți şi orientați duzele (4) spre geamurile laterale

(A) Selectorul de temperatură ⇒ pagina 127
(B) Butonul pentru aerotermă. Există patru trepte de turații pentru aerotermă. La turații reduse, se recomandă reglarea aerotermei la nivelul minim 1 pentru îmbunătățirea admisiei de aer proaspăt.
(C) Butonul pentru controlul distribuției aerului ⇒ pagina 127
(D) Butonul pentru controlul recirculării aerului ⇒ pagina 128
(E) Butonul AC – Butonul lichidului de răcire ⇒ pagina 127

ATENȚIE!

Din motive de siguranță, geamurile nu trebuie să fie aburite sau acoperite de zăpadă sau gheață. Această condiție este esențială pentru o bună vizibilitate. Familiarizați-vă cu utilizarea corectă a sistemului de încălzire şi ventilație, inclusiv cu funcțiile de dezaburire şi degivrare a geamurilor.

Indicație

Respectați instrucțiunile generale. ■

Sistemul de încălzire şi răcire a habitaclului

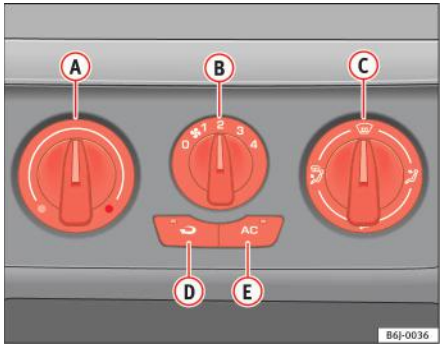

Fig. 90 Butoanele pentru climatizare de pe planşa de bord

Încălzirea interioară

– Deconectați sistemul de răcire cu ajutorul butonului ⇒ fig. 90 AC (lampa integrată în buton se stinge).

– Rotiți selectorul de temperatură (A) pentru a seta temperatura dorită în habitaclu.

– Rotiți butonul aerotermei în oricare din pozițiile 1-4.

– Utilizați butonul pentru distribuția aerului (C) pentru a seta configurația dorită pentru fluxul de aer: (spre parbriz), (spre piept), (spre spațiul pentru picioare) şi (spre parbriz şi spațiile pentru picioare).

Răcirea habitaclului

– Conectați sistemul de răcire cu ajutorul butonului AC (lampa integrată în buton *trebuie* să se aprindă).

– Rotiți butonul pentru reglarea temperaturii până când este atinsă temperatura dorită în habitaclu.

– Rotiți butonul aerotermei în oricare din pozițiile 1-4.

– Utilizați butonul pentru distribuția aerului pentru a seta configurația dorită pentru fluxul de aer: (spre parbriz), (spre piept), (spre spațiul pentru picioare) şi (spre parbriz şi spațiile pentru picioare).

Încălzirea

Încălzirea maximă, necesară pentru dezgheţarea rapidă a geamurilor, este disponibilă numai când motorul a atins temperatura de funcționare.

Sistemul de răcire

Când este activată climatizarea, se reduc temperatura şi umiditatea aerului. Astfel, dacă umiditatea exterioară este foarte ridicată, climatizarea previne aburirea geamurilor, sporind astfel confortul.

Dacă sistemul de climatizare nu funcționează, acest lucru se poate datora următoarelor motive:

- Motorul este oprit.
- Ventilatorul aerotermei este oprit.
- Temperatura exterioară este sub +3°C.
- Compresorul sistemului de răcire a fost oprit temporar din cauza temperaturii crescute a lichidului de răcire a motorului.
- Siguranța climatizării este defectă.
- Automobilul prezintă o altă defecțiune. Pentru verificarea climatizării apelați la un atelier autorizat. ■

Recircularea aerului

Modul de recirculare a aerului previne pătrunderea gazelor de eşapament şi a mirosurilor neplăcute din exterior în habitaclu.

Activarea modului de recirculare a aerului (butonul ⇒ pagina 127, fig. 90 cu lampă de avertizare integrată) previne pătrunderea mirosurilor puternice din exterior în automobil, de exemplu la traversarea unui tunel sau în blocajele în trafic.

Când temperatura exterioară este scăzută, recircularea aerului îmbunătățeşte funcționarea sistemului de încălzire prin încălzirea aerului existent în interior, în locul aerului rece admis din exterior.

Când temperatura exterioară este ridicată, recircularea aerului îmbunătățeşte funcționarea sistemului de răcire prin răcirea aerului existent în interior, în locul aerului cald admis din exterior.

Din motive de siguranță, recircularea aerului **nu trebuie activată** când butonul pentru distribuția aerului este orientat spre setarea pentru parbriz .

ATENȚIE!

Când este activat modul de recirculare a aerului, în habitaclu nu pătrunde aer rece din exterior. Dacă climatizarea este dezactivată, geamurile se pot aburi rapid. De aceea, nu lăsați niciodată modul de recirculare a aerului activat pentru mai mult timp (risc de accidentare).

Indicație

- Când este cuplată treapta marşarier, recircularea aerului este activată automat şi previne pătrunderea gazelor de eşapament în habitaclu la ▶

deplasarea cu spatele. Lampa de avertizare integrată în buton nu se aprinde.

- Dacă a fost setată cea mai scăzută temperatură (punctul albastru) şi butonul AC este activat, funcția de “recirculare a aerului” este activată automat pentru a răci rapid habitaclul, utilizând mai puțină energie; lampa de control a acesteia se aprinde.
- Dacă funcția nu este dezactivată prin apăsarea butonului, aceasta se va dezactiva după aproximativ 20 de minute. ■

Utilizarea economică a climatizării

Când este pornită climatizarea, compresorul consumă puterea motorului, influențând şi consumul de carburant. Respectați următoarele instrucțiuni pentru ca sistemul să intre în funcțiune în cel mai scurt timp posibil.

- În cazul în care habitaclul s-a supraîncălzit din cauza radiației excesive a soarelui, deschideți geamurile sau uşile pentru a permite evacuarea aerului cald.
- Climatizarea nu trebuie pornită în timpul deplasării dacă geamurile sau trapa sunt deschise.* ■

Climatronic

Butoanele de comandă

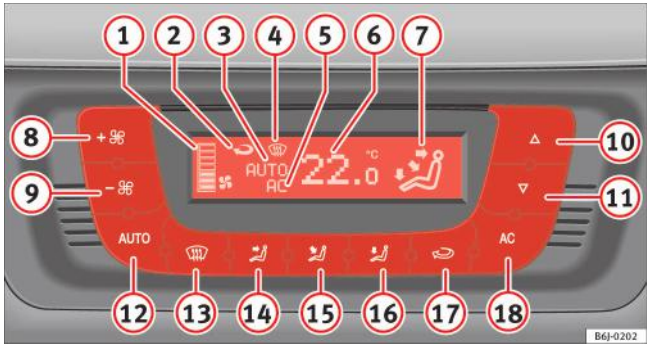

Fig. 91 Comenzile sistemului Climatronic de pe planşa de bord

Climatizarea funcționează numai când motorul este în funcțiune şi aeroterma este pornită.

– Apăsați tastele (10) şi (11) ⇒ fig. 91 pentru reglarea temperaturii.

– Funcțiile vor fi activate la apăsarea butoanelor respective. Când funcția este activată, pe ecran apare un simbol. Apăsați din nou butonul pentru dezactivarea funcției.

(1) Indicator turație aerotermă.
(2) Afişajul pentru recircularea aerului:
(3) Afişajul **AUTO** (funcționare automată)

(4) Indicatorul pentru dezaburire
(5) Indicatorul AC (sistemul de răcire conectat)
(6) Indicatorul de temperatură selectată în habitaclu
(7) Indicatorul de direcție a fluxului de aer
(8) Creşterea turației ventilatorului
(9) Reducerea turației ventilatorului
(10) Creşterea temperaturii în habitaclu
(11) Reducerea temperaturii în habitaclu
(12) Butonul AUTO – Pentru reglarea automată a temperaturii, ventilației şi distribuției aerului
(13) Butonul – Funcția de dezaburire a parbrizului. Aerul admis este direcționat spre parbriz. Modul de recirculare a aerului va fi dezactivat imediat ce este activată funcția de dezaburire. La temperaturi de peste 3°C, sistemul de climatizare este activat automat pentru a usca aerul.
(14) Butonul – distribuția aerului spre zona capului
(15) Butonul – distribuția aerului spre partea superioară a corpului.
(16) Butonul – distribuția aerului spre spațiul pentru picioare
(17) – Pentru controlul manual al recirculării aerului
(18) Butonul AC - Pentru pornirea climatizării.

ATENȚIE!

Din motive de siguranță, geamurile nu trebuie să fie aburite sau acoperite de zăpadă sau gheață. Această condiție este esențială pentru o bună vizibilitate. Familiarizați-vă cu utilizarea corectă a sistemului de încălzire şi ventilație, inclusiv cu funcțiile de dezaburire şi degivrare a geamurilor.

Indicație

Respectați instrucțiunile generale. ■

Modul automat

În modul automat, temperatura aerului, fluxul de aer şi distribuția aerului sunt reglate automat pentru atingerea cât mai rapidă şi menținerea temperaturii setate a aerului.

Activarea modului automat

– Apăsați butonul AUTO. Va apărea indicația ⇒ pagina 129, fig. 91 (7).

– Apăsați tastele (10) şi (11) ⇒ pagina 129, fig. 91 pentru reglarea temperaturii dorite în habitaclu. Vă recomandăm să reglați temperatura la 22°C (72°F).

Când este setată temperatura de 22? (72°F) în modul automat, se obține rapid un climat confortabil în habitaclu. De aceea, vă recomandăm să nu modificați această reglare decât dacă este necesar conform preferințelor dumneavoastră sau pentru adaptarea la anumite situații. Temperatura în habitaclu poate fi reglată între +18°C (64°F) şi +29°C (86°F). Dacă este selectată o temperatură mai redusă sau mai ridicată, pe ecran apare afişajul **LO** respectiv **HI**. Acestea sunt temperaturi aproximative, care pot varia uşor, în funcție de condițiile exterioare.

Climatronic menține o temperatură constantă. În acest scop, reglează automat temperatura aerului admis în habitaclu, turația aerotermei şi distribuția aerului. Sistemul ține cont şi de căldura solară, deci nu este necesară reglarea manuală. Prin urmare, **modul automat** oferă ocupanților automobilului un confort optim în toate anotimpurile.

Modul automat este dezactivat la fiecare efectuare a unui reglaj manual utilizând butoanele pentru distribuția aerului, aerotermă sau butonul AC. Temperatura continuă să se autoregleze. ■

Modul manual

În modul manual, puteți regla temperatura aerului, fluxul de aer şi distribuția aerului la nivelul dorit.

Activarea modului manual

– Apăsați unul dintre butoanele de la ⇒ pagina 129, fig. 91 (14) la (16) sau apăsați butoanele (8) şi (9), pentru controlul aerotermei. Indicatorul se stinge (3).

Temperatura

Temperatura în habitaclu poate fi reglată între +18°C (64°F) şi +29°C (86°F). Acestea sunt temperaturi aproximative, care pot varia uşor, în funcție de condițiile exterioare.

Dacă este selectată o temperatură mai mică de 18°C (64°C), pe afişaj apare indicația **LO**. Cu această setare, sistemul funcționează la capacitatea maximă de răcire, iar temperatura nu este reglată.

Dacă este selectată o temperatură mai mare de 29? (86°F), pe afişaj apare indicația **HI**. Cu această setare, sistemul funcționează la capacitatea maximă de încălzire, iar temperatura nu este controlată.

Aeroterma

Aeroterma poate fi reglată prin intermediul butoanelor (8) şi (9) ⇒ pagina 129, fig. 91. În cazul în care este dezactivată aeroterma (nu este afişat nivelul (1)) şi se menține apăsat butonul (9), sistemul Climatronic se dezactivează. Pe ecran apare afişajul **OFF** (dezactivat).

Distribuția aerului

Distribuția aerului este reglată utilizând butoanele, şi . De asemenea, este posibilă deschiderea separată a unora dintre duzele de ventilație.

Activarea şi dezactivarea sistemului de climatizare

Apăsând butonul AC, se poate dezactiva sistemul de climatizare pentru a economisi carburant. Temperatura continuă să se autoregleze. În acest caz, temperatura setată poate fi atinsă numai dacă aceasta este superioară temperaturii exterioare. ■

Modul de recirculare a aerului

Modul de recirculare a aerului previne pătrunderea gazelor de eşapament şi a mirosurilor neplăcute din exterior în habitaclu.

– Apăsați butonul pentru activarea sau dezactivarea recirculării aerului. Acest mod este activat dacă simbolul ⇒ pagina 129, fig. 91 este afişat pe ecran.

Recircularea aerului previne pătrunderea în automobil a mirosurilor puternice din exterior, de exemplu la traversarea unui tunel sau în blocajele în trafic.

Când temperatura exterioară este scăzută, recircularea aerului îmbunătățeşte funcționarea sistemului de încălzire prin încălzirea aerului existent în interior, în locul aerului rece admis din exterior.

Când temperatura exterioară este ridicată, recircularea aerului îmbunătățeşte funcționarea sistemului de răcire prin răcirea aerului existent în interior, în locul aerului cald admis din exterior.

Din motive de siguranță, recircularea aerului **nu trebuie activată** când butonul pentru distribuția aerului este orientat spre setarea pentru parbriz .

ATENȚIE!

Când este activat modul de recirculare a aerului, în habitaclu nu pătrunde aer rece din exterior. Dacă climatizarea este dezactivată, geamurile se pot aburi rapid. De aceea, nu lăsați niciodată modul de recirculare a aerului activat pentru mai mult timp (risc de accidentare).

Indicație

Când este cuplată treapta marșarier, recircularea aerului este activată automat şi previne pătrunderea gazelor de eşapament în habitaclu la deplasarea cu spatele. În această situație simbolul ⟲ pentru recircularea aerului nu este afişat. ■

Instrucțiuni generale

Filtru de aer

Filtrul de aer (o combinație între un filtru de particule şi un filtru cu cărbune activ) acționează ca o barieră împotriva impurităților din aerul exterior, inclusiv praful şi polenul.

Pentru ca sistemul de climatizare să funcționeze cu eficiență maximă, filtrul de aer trebuie înlocuit la intervalele specificate în Programul de întreținere.

Dacă filtrul de polen îşi pierde prematur eficiența din cauza utilizării în zone cu niveluri înalte de poluare a aerului, acesta trebuie înlocuit mai frecvent decât se specifică în Programul de service.

Avertizare!

- Dacă suspectați o defecțiune la climatizare, dezactivați-o utilizând butonul AC pentru a preveni deteriorarea suplimentară şi apelați la un atelier autorizat pentru verificarea acesteia.
- Reparațiile asupra climatizării necesită cunoştințe şi instrumente de specialitate. De aceea, vă recomandăm să apelați la un atelier autorizat.

Indicație

- Dacă temperatura şi umiditatea din exterioare sunt ridicate, de pe evaporator poate să picure **condens** în sistemul de răcire şi se poate acumula sub automobil. Este complet normal şi nu reprezintă un motiv pentru a suspecta o scurgere.
- Îndepărtați zăpada, gheața şi frunzele de pe fantele de aer din fața parbrizului pentru a asigura funcționarea corespunzătoare a încălzirii şi a răcirii şi pentru a preveni aburirea geamurilor.
- Aerul din duzele de ventilație circulă prin habitaclu şi este evacuat prin fantele prevăzute în acest scop. Din acest motiv, nu trebuie să acoperiți aceste fante cu articole de îmbrăcăminte sau cu alte obiecte.
- Climatizarea funcționează cel mai eficient cu geamurile şi trapa glisantă/rabatabilă* închise. Totuşi, dacă soarele a supraîncălzit automobilul, aerul din habitaclu poate fi răcit mai rapid prin deschiderea geamurilor pentru scurt timp.
- Nu fumați când este activată recircularea aerului, deoarece fumul aspirat de sistemul de climatizare lasă pe evaporator reziduuri ce vor produce un miros neplăcut permanent.
- Dacă temperatura exterioară este scăzută, compresorul este dezactivat automat. Nici butonul AUTO nu poate fi activat.
- Climatizarea trebuie pornită cel puțin o dată pe lună, pentru lubrifierea garniturilor sistemului şi pentru prevenirea neetanşeităților. Dacă se observă o scădere a capacității de răcire, consultați un centru de service autorizat pentru verificarea sistemului.

- Pentru asigurarea unei funcționări corecte, nu trebuie obstrucționate grilele de pe ambele laturi ale parbrizului.
- Când motorul este solicitat excesiv, dezactivați compresorul pentru câteva momente. ■

Conducerea automobilului

Adresă

Reglarea poziției volanului

Înălțimea volanului şi distanța față de şofer pot fi reglate liber pentru a fi adaptate şoferului.

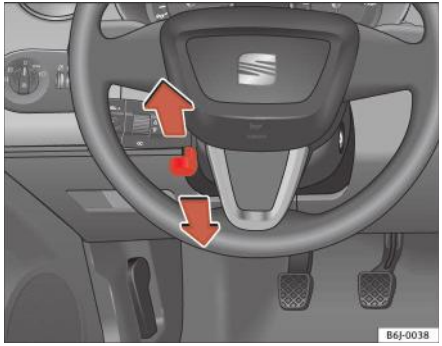

Fig. 92 Reglarea pe înălțime a coloanei de direcție

– Reglați scaunul şoferului în poziția corectă.

– Împingeți maneta de sub coloana de direcție ⇒ fig. 92 în jos ⇒ ⚠.

– Reglați volanul până la obținerea poziției corecte ⇒ fig. 92.

– Apoi împingeți ferm maneta în sus ⇒ ⚠.

⚠ ATENȚIE!

- **Utilizarea incorectă a funcției de reglare a coloanei de direcție şi pozițiile de şedere incorecte pot avea drept consecință accidentări grave.**
- **Pentru evitarea accidentelor, coloana de direcție trebuie reglată numai în timpul staționării automobilului.**
- **Reglați scaunul şoferului sau volanul astfel încât să existe o distanță de minim 25 cm între volan şi pieptul dumneavoastră ⇒ fig. 92. Dacă distanța minimă nu este respectată, airbagul nu va asigura protecția necesară. Pericol de accidentare fatală.**
- **În cazul în care constituția fizică vă împiedică să mențineți distanța minimă de 25 cm, contactați un centru de service autorizat. Centrul de service autorizat vă va ajuta să decideți dacă sunt necesare anumite modificări speciale în acest sens.**
- **Dacă reglați volanul astfel încât acesta să fie orientat spre fața dumneavoastră, airbagul pentru şofer nu vă va proteja în mod adecvat în cazul unui accident. Volanul trebuie să fie orientat spre pieptul dumneavoastră.**
- **În timpul conducerii, manevrați întotdeauna volanul cu ambele mâini, de partea exterioară a coroanei, în pozițiile stânga şi dreapta median. Nu țineți niciodată volanul de partea centrală superioară a coroanei sau în alt mod (de exemplu de partea centrală sau de partea interioară a coroanei). În astfel de cazuri, dacă airbagul este declanşat, este posibil să suferiți leziuni ale brațelor, mâinilor şi capului.** ■

Siguranța

Programul electronic de stabilitate (ESP)*

ESP ajută la sporirea siguranței în timpul conducerii automobilului în anumite situații.



Fig. 93 Vedere detaliată a consolei centrale: Butonul ESP.

Programul electronic de stabilitate (ESP) conține sistemul de blocare electronică a diferențialului (EDL) şi sistemul de control al tracțiunii (TCS). Sistemul ESP funcționează împreună cu sistemul ABS. Ambele lămpi de avertizare se vor aprinde dacă există o defecțiune la sistemele ESP sau ABS.

Sistemul ESP este activat automat la pornirea motorului.

Sistemul ESP este întotdeauna activ şi nu poate fi dezactivat. Cu butonul ESP este posibilă doar dezactivarea TCS.

Când se aprinde sau clipeşte lampa de avertizare ?

- La punerea contactului, se aprinde pentru aproximativ două secunde pentru a efectua un control al funcționării.
- Lampa de avertizare clipeşte când automobilul se deplasează dacă sistemul ESP sau TCS este activat. Lampa de avertizare se va aprinde treptat dacă TCS este dezactivat.
- Dacă există o defecțiune la sistemul ESP, lampa rămâne aprinsă.

ATENȚIE!

- **Programul electronic de stabilitate (ESP) nu poate sfida legile fizicii. Acest fapt este valabil în special pe drumuri alunecoase sau ude şi la tractarea unei remorci.**
- **Adaptați-vă întotdeauna stilul de conducere în funcție de starea drumului şi condițiile de trafic. Nu vă lăsați tentat de siguranța suplimentară oferită de programul ESP pentru a vă asuma riscuri la volan; această conduită poate cauza accidente.**
- **Consultați notele de avertizare corespunzătoare privind sistemul ESP din secțiunea ⇒ pagina 157, „Tehnologia inteligentă“.** ■

Comutatorul de contact

Poziția cheii în comutatorul de contact

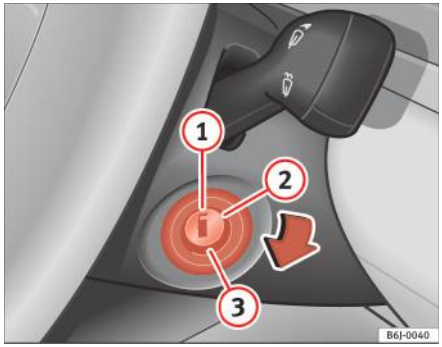

Fig. 94 Pozițiile cheii în comutatorul de contact

Contactul luat, coloana de direcție blocată (1)

În această poziție ⇒ fig. 94, contactul este luat, motorul este oprit, iar coloana de direcție poate fi blocată.

Pentru ca **mecanismul de blocare a coloanei de direcție** să funcționeze fără utilizarea cheii, rotiți volanul până la blocarea acestuia cu un declic. Este recomandat să blocați întotdeauna volanul la părăsirea automobilului. Astfel, veți preveni furtul automobilului ⇒ ⚠.

Punerea contactului sau activarea sistemului de bujii incandescente (2)

Rotiți cheia de contact în această poziție şi eliberați-o. În cazul în care cheia nu poate fi rotită sau aducerea din poziția (1) în poziția (2) este dificilă, mişcați volanul dintr-o parte în cealaltă, până când cheia poate fi rotită.

Pornirea (3)

Când cheia este în această poziție, motorul este pornit. Componentele electrice cu consum mai mare sunt dezactivate temporar.

La fiecare repornire a automobilului, cheia de contact trebuie rotită în poziția (1). Funcția de **blocare preventivă a pornirilor repetate** a comutatorului de contact previne posibila deteriorare a demarorului dacă motorul este deja în funcțiune.

⚠ ATENȚIE!

- **Cheia nu trebuie scoasă din contact până când automobilul nu este oprit. În caz contrar, coloana de direcție poate fi blocată imediat- pericol de producere a unui accident!**
- **Scoateți întotdeauna cheia din contact când părăsiți automobilul, chiar şi pentru o perioadă scurtă. Acest lucru este important în special în cazul în care copii sau persoane cu dizabilități sunt lăsate singure în automobil. Aceştia pot porni accidental motorul sau echipamentul electric, cum ar fi geamurile acționate electric, ceea ce ar putea cauza un accident.**
- **Utilizarea nesupravegheată a cheilor poate porni motorul sau orice sistem electric, cum ar fi geamurile acționate electric. Acest lucru poate produce accidentări grave.**

Avertizare!

Demarorul va funcționa numai dacă motorul este oprit (cheia în poziția (3) în contact). ■

Imobilizatorul electronic

Imobilizatorul previne conducerea automobilului de către persoane neautorizate.

În interiorul cheii se află un microcip ce dezactivează automat imobilizatorul electronic la punerea contactului.

Imobilizatorul va fi activat din nou automat la luarea contactului.

Motorul poate fi pornit numai utilizând o cheie originală SEAT cu codul corect.

Indicație

Funcționarea perfectă a automobilului este asigurată dacă sunt folosite chei originale SEAT. ■

Pornirea şi oprirea motorului

Pornirea motoarelor pe benzină

Motorul poate fi pornit numai utilizând o cheie originală SEAT cu codul corect.

– Deplasați maneta schimbătorului în poziția neutră, apăsați cu atenție pedala de ambreiaj şi mențineți-o în această poziție pentru ca demarorul să pornească motorul.

– Rotiți cheia în poziția de pornire a comutatorului de contact ⇒ pagina 136.

– Eliberați cheia de contact imediat ce motorul porneşte; demarorul nu trebuie să funcționeze odată cu motorul.

După pornirea unui motor foarte fierbinte, poate fi necesară apăsarea uşoară a pedalei de accelerație.

Când porniți un motor foarte rece, este posibil ca acesta să ruleze zgomotos în primele secunde, până la creşterea presiunii uleiului în rezervorul hidraulic. Acesta este un fenomen normal şi nu indică o defecțiune.

Dacă motorul nu porneşte imediat, opriți demarorul după 10 secunde şi reluați procedura după 30 de secunde. Dacă motorul încă nu porneşte, trebuie verificată siguranța pompei de carburant ⇒ pagina 219, „Siguranțele“.

ATENȚIE!

- **Nu porniți motorul şi nu-l lăsați în funcțiune în spații închise sau lipsite de ventilație. Gazele de eşapament conțin monoxid de carbon, un gaz toxic inodor şi incolor. Pericol de accidentare fatală. Monoxidul de carbon poate cauza pierderea cunoştinței. Este de asemenea un gaz letal.**
- **Nu lăsați automobilul nesupravegheat cu motorul în funcțiune.**
- **Nu utilizați niciodată “pulverizatoare pentru pornirea la rece”; acestea pot exploda sau pot duce la funcționarea motorului la turații înalte. Risc de rănire.**

Avertizare!

- Când motorul este rece, trebuie evitate turațiile înalte, accelerarea completă şi suprasolicitarea motorului. Pericol de deteriorare a motorului.
- Pentru pornirea motorului, automobilul nu trebuie împins sau tractat pe o distanță mai mare de 50 m. Carburantul nears poate pătrunde în convertorul catalitic şi îl poate deteriora.

- Înainte de a încerca pornirea automobilului prin împingere sau tractare, trebuie să încercaţi mai întâi pornirea acestuia utilizând bateria unui alt automobil. Reţineţi şi respectaţi instrucţiunile ⇒ pagina 232, „Pornirea asistată“.

Indicaţie pentru mediu

Nu încălziţi motorul lăsându-l în funcţiune când automobilul staţionează. Automobilul trebuie să se pună în mişcare la pornirea motorului. Acest fapt ajută motorul să atingă mai rapid temperatura de funcţionare şi reduce emisiile. ■

Pornirea motoarelor diesel

Motorul poate fi pornit numai utilizând o cheie originală SEAT cu codul corect.

– Deplasaţi maneta schimbătorului în poziţia neutră, apăsaţi cu atenţie pedala de ambreiaj şi menţineţi-o în această poziţie pentru ca demarorul să pornească motorul.

– Rotiţi cheia în poziţia de pornire a comutatorului de contact.

– Rotiţi cheia de contact în poziţia ⇒ pagina 136, fig. 94 (2). Lampa indicatoare ⌇⌇ se va aprinde pentru a semnala preîncălzirea motorului.

– Când lampa de avertizare se stinge, rotiţi cheia în poziţia (3) pentru a porni motorul. Nu apăsaţi pedala de acceleraţie.

– La pornirea motorului eliberaţi imediat cheia; demarorul nu trebuie să funcţioneze simultan cu motorul.

Când porniţi un motor foarte rece, este posibil ca acesta să ruleze zgomotos în primele secunde, până la creşterea presiunii uleiului în rezervorul hidraulic. Acesta este un fenomen normal şi nu indică o defecţiune.

Dacă întâmpinaţi probleme la pornirea motorului, consultaţi ⇒ pagina 232.

Sistemul de bujii incandescente pentru motorul diesel

Pentru evitarea descărcării inutile a bateriei, nu utilizaţi alte echipamente electrice importante în timpul preîncălzirii bujiilor incandescente.

Porniţi motorul imediat ce lampa de avertizare pentru bujiile incandescente se stinge.

Pornirea motorului după golirea completă a rezervorului de carburant

Dacă rezervorul de carburant s-a golit complet, pornirea motorului după realimentarea cu motorină poate dura mai mult decât în mod normal (maxim un minut). Acest fapt se datorează necesităţii de a elimina aerul din sistem.

⚠ ATENŢIE!

- **Nu porniţi motorul şi nu-l lăsaţi în funcţiune în spaţii închise sau lipsite de ventilaţie. Gazele de eşapament conţin monoxid de carbon, un gaz toxic inodor şi incolor. Pericol de accidentare fatală. Monoxidul de carbon poate cauza pierderea cunoştinţei. Este de asemenea un gaz letal.**
- **Nu lăsaţi automobilul nesupravegheat cu motorul în funcţiune.**
- **Nu utilizaţi niciodată “pulverizatoare pentru pornirea la rece”; acestea pot exploda sau pot duce la funcţionarea motorului la turaţii înalte. Risc de rănire.**

Avertizare!

- Când motorul este rece, trebuie evitate turațiile înalte, accelerarea completă şi suprasolicitarea motorului. Pericol de deteriorare a motorului.
- Pentru pornirea motorului, automobilul nu trebuie împins sau tractat pe o distanță mai mare de 50 m. Carburantul neArs poate pătrunde în convertorul catalitic şi îl poate deteriora.
- Înainte de a încerca pornirea automobilului prin împingere sau tractare, trebuie să încercați mai întâi pornirea acestuia utilizând bateria unui alt automobil. Rețineți şi respectați instrucțiunile ⇒ pagina 232, „Pornirea asistată“.

Indicație pentru mediu

Nu încălziți motorul lăsându-l în funcțiune când automobilul staționează. Automobilul trebuie să se pună în mişcare la pornirea motorului. Acest fapt ajută motorul să atingă mai rapid temperatura de funcționare şi reduce emisiile. ■

Oprirea motorului

– Opriți automobilul.

– Rotiți cheia de contact în poziția ⇒ pagina 136, fig. 94 (1).

După oprirea motorului, este posibil ca ventilatorul radiatorului să mai funcționeze maxim 10 minute. Este posibil de asemenea ca ventilatorul să se oprească singur încă o dată dacă temperatura de răcire creşte datorită căldurii acumulate în compartimentul motor sau datorită expunerii prelungite la radiațiile solare.

ATENȚIE!

- **Nu opriți niciodată motorul înainte de oprirea completă a automobilului.**
- **Servofrâna funcționează numai când motorul este în funcțiune. Cu motorul oprit, este nevoie de o forță mai mare de frânare. Deoarece nu poate fi realizată operarea normală a frânelor, există pericolul de producere a accidentelor şi a rănirii grave.**
- **Dacă scoateți cheia din contact, coloana de direcție se poate bloca imediat. Automobilul nu poate fi manevrat. Pericol de accident.**

Avertizare!

Dacă motorul a fost solicitat intens o perioadă îndelungată, este posibilă supraîncălzirea acestuia când este oprit. Pericol de deteriorare a motorului. Din acest motiv, este recomandată lăsarea motorului la ralanti aproximativ 2 minute înainte de oprirea acestuia. ■

Cutia de viteze manuală

Conducerea unui automobil cu cutie de viteze manuală

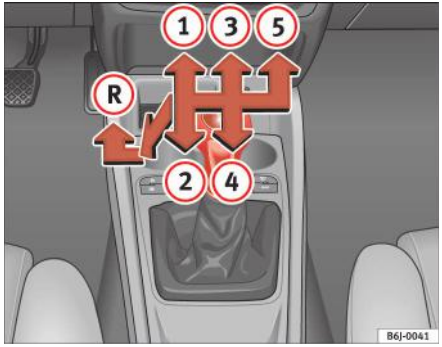

Fig. 95 Consola centrală: schema de schimbare a treptelor de viteze la cutia de viteze manuală cu 5 trepte

Selectarea treptei marşarier

– Automobilul trebuie să staționeze cu motorul la ralanti. Apăsați cu grijă pedala de ambreiaj.

– Aduceți maneta schimbătorului în poziția neutră şi împingeți maneta în jos.

– Glisați maneta schimbătorului spre stânga şi apoi în poziția marşarier, conform diagramei de pe maneta schimbătorului.

Anumite versiuni ale modelului dispun de o cutie de viteze manuală cu 6 trepte, schema acesteia fiind indicată pe maneta schimbătorului.

Treapta marşarier poate fi cuplată numai în timpul staționării automobilului. Când motorul este pornit, aşteptați aproximativ 6 secunde înainte de a cupla în această treaptă, apăsând complet pedala de ambreiaj, pentru a proteja cutia de viteze.

Lămpile de marşarier se aprind când cuplați treapta marşarier şi contactul este pus.

ATENȚIE!

- **Când motorul este în funcțiune, automobilul se va pune în mişcare imediat ce se cuplează o treaptă de viteze şi se eliberează pedala de ambreiaj.**
- **Nu selectați niciodată treapta marşarier în timpul deplasării automobilului. Pericol de accident.**

Indicație

- Nu sprijiniți mâna pe maneta schimbătorului în timpul conducerii automobilului. Presiunea exercitată poate cauza uzura prematură a furcilor selectoare din cutia de viteze.
- La schimbarea treptei de viteze, trebuie să apăsați întotdeauna complet ambreiajul, pentru evitarea uzurii şi deteriorării inutile.
- Nu mențineți automobilul în rampă “cu pedala de ambreiaj apăsată”. Această acțiune cauzează uzura şi deteriorarea prematură a ambreiajului. ■

Cutia de viteze automată*

Programele cutiei de viteze

Cutia de viteze automată dispune de două programe.



Fig. 96 Cutia de viteze automată

Selectarea programului de conducere normală

– Deplasați maneta selectorului în poziția D.

Selectarea programului de conducere sportivă

– Deplasați maneta selectorului în poziția S.

Dacă selectați programul de conducere normală, **D**, veți conduce în modul economic, adică programul este proiectat pentru reducerea consumului de carburant. Cutia de viteze cuplează o treaptă superioară imediat ce este posibil şi o treaptă inferioară cât mai târziu posibil.

Dacă selectați programul de conducere sportivă, **S**, veți conduce într-un mod sportiv, adică un program în care cuplarea treptelor superioare este întârziată, pentru utilizarea completă a puterii motorului. ■

Funcțiile sistemului de blocare a manetei selectorului

Blocarea manetei selectorului în poziția P sau N previne cuplarea accidentală a treptelor de viteze, ceea ce ar putea cauza punerea în mişcare a automobilului.



Fig. 97 Cutia de viteze automată



Fig. 98 Cutia de viteze automată: Afişajul de pe panoul de instrumente

Maneta selectorului se deblochează astfel:

– Puneți contactul.

– Țineți apăsată pedala de frână şi, simultan, țineți apăsat butonul de blocare a manetei selectorului situat pe partea stângă a acesteia.

Lampa de avertizare de pe panoul de instrumente se aprinde atunci când trebuie apăsată pedala de frână. Această acțiune este esențială la deplasarea manetei selectorului din poziția P sau N.

Blocarea manetei selectorului funcționează numai când automobilul este staționar sau rulează cu o viteză sub 5 km/h. La viteze mai mari, maneta selectorului trece automat în poziția **N**.

Blocarea manetei selectorului nu este activată dacă maneta este mutată rapid din poziția **N** (de exemplu la trecerea din poziția **R** în poziția **D**). Aceasta face posibilă “balansarea” automobilului înainte şi înapoi dacă se împotmoleşte în zăpadă sau în noroi. Blocarea manetei selectorului este activată automat, dacă nu se apasă pedala de frână, iar maneta rămâne în poziția **N** timp de aproximativ 1 secundă. ■

Conducerea automobilului cu cutie de viteze automată

Cutia de viteze schimbă automat raportul de transmisie în timpul deplasării automobilului.



Fig. 99 Cutia de viteze automată

Pornirea

– Porniți motorul cu maneta selectorului în poziția **P** sau **N**.

Conducerea automobilului

– Mențineți apăsată pedala de frână.

– Menținând apăsat butonul de blocare (butonul de pe partea stângă a manetei selectorului), selectați **R** sau **D**.

– Eliberați maneta şi aşteptați puțin pentru cuplarea treptei (veți simți o mişcare uşoară).

– Eliberați frâna şi apăsați pedala de accelerație ⇒ ⚠.

Oprirea pentru scurt timp

– Dacă opriți pentru scurt timp, mențineți automobilul staționar apăsând ferm frâna de serviciu pentru a preveni deplasarea automobilului înapoi pe un drum înclinat sau “deplasarea lentă” nedorită spre înainte, de exemplu la semafoare. Nu este necesară deplasarea manetei selectorului în pozițiile **P** sau **N**.

– Nu apăsați pedala de accelerație.

Parcarea automobilului

– Apăsați şi mențineți apăsată pedala de frână până la oprirea automobilului ⇒ ⚠.

– Acționați frâna de mână.

– Apăsând butonul de blocare, deplasați maneta selectorului în poziția **P** şi eliberați butonul de blocare.

Urcarea şi coborârea pantelor

– Apăsați maneta selectorului din poziția “D” spre dreapta în modul Tiptronic.

– Apăsați uşor maneta selectorului pentru cuplarea unei trepte inferioare.

Oprirea în pantă

– Frâna trebuie apăsată întotdeauna pentru a preveni deplasarea înapoi a automobilului ⇒ ⚠. Nu încercați să preveniți deplasarea automobilului spre înapoi mărind turația motorului când este selectată o treaptă de viteze.

Pornirea automobilului din rampă

– Acționați frâna de mână.

– Cu treapta selectată, accelerați uşor, în acelaşi timp eliberând frâna de mână.

Cu cât este mai abruptă panta, cu atât treapta selectată trebuie să fie mai joasă. Acest lucru intensifică efectul frânei de motor. De exemplu, la coborârea unei pante foarte abrupte în treapta a 3-a. Dacă efectul frânei de motor nu este suficient, automobilul va accelera. Cutia de viteze schimbă automat într-o treaptă superioară pentru a preveni supraturarea motorului. Folosiți frâna de serviciu pentru a reduce viteza şi schimba din nou în treapta a treia folosind Tiptronic* ⇒ ⚠.

Automobilul dumneavoastră are un dispozitiv automat de interblocare care previne aducerea manetei selectorului într-o poziție de mers înainte sau înapoi din poziția **P** sau **N**, dacă nu este apăsată pedala de frână.

Cheia de contact nu poate fi scoasă dacă maneta selectorului nu este în poziția **P**.

Lampa de avertizare “Apăsarea pedalei de frână”

Apăsați pedala de frână când se aprinde lampa de avertizare din dreptul manetei selectorului. Această acțiune este necesară la deplasarea manetei schimbătorului cutiei de viteze automate din pozițiile **P** sau **N**. Concomitent, pe panoul de instrumente poate apărea un mesaj text sau instrucțiunile pentru efectuarea operațiilor necesare.

⚠ ATENȚIE!

- **Şoferul nu trebuie să părăsească niciodată automobilul cu motorul în funcțiune sau cu o treaptă de viteze selectată. Dacă este necesară părăsirea automobilului cu motorul în funcțiune, trebuie să acționați frâna de parcare şi să selectați poziția de blocare în parcare P.**

⚠ ATENȚIE! Continuare

- **Dacă motorul este în funcțiune şi este selectată poziția D sau R, automobilul trebuie menținut staționar apăsând pedala de frână. Automobilul va continua să se deplaseze încet spre înainte, deoarece transmisia puterii nu este complet întreruptă chiar şi atunci când motorul funcționează la ralanti.**
- **Nu accelerați la schimbarea treptelor de viteze, deoarece se poate produce un accident.**
- **Nu deplasați niciodată maneta selectorului în poziția R sau P în timpul deplasării. Pericol de accident!**
- **Înainte de coborârea pantelor abrupte şi lungi, se recomandă reducerea vitezei şi trecerea într-o treaptă de viteze inferioară.**
- **Dacă opriți automobilul în rampă, mențineți întotdeauna apăsată ferm frâna de serviciu, pentru a preveni deplasarea liberă spre înapoi a automobilului.**
- **Nu lăsați niciodată frâna să se frece şi nu utilizați pedala de frână prea frecvent sau prea mult timp. Frânarea continuă va cauza supraîncălzirea frânelor şi va reduce considerabil efectul de frânare. Aceasta măreşte distanța de frânare şi poate cauza defectarea sistemului de frânare.**
- **Nu lăsați automobilul să coboare o pantă cu maneta selectorului în poziția N sau D, indiferent dacă motorul este sau nu în funcțiune.**

Avertizare!

- Dacă opriți automobilul în rampă, nu încercați să opriți deplasarea acestuia spre înapoi apăsând pedala de accelerație după ce a fost selectată o treaptă de viteze. În caz contrar, cutia de viteze automată se poate supraîncălzi, producând defectarea automobilului. Acționați frâna de mână sau apăsați la maxim pedala de frână pentru a preveni deplasarea automobilului.

- Dacă permiteți deplasarea automobilului când motorul nu este în funcțiune sau când maneta schimbătorului este în poziția N, absența lubrifierii în cutia de viteze automată o va deteriora. ■

Schimbarea treptelor de viteze în modul Tiptronic*

Sistemul Tiptronic permite şoferului selectarea manuală a treptelor de viteze



Fig. 100 Schimbarea treptelor de viteze cu ajutorul sistemului Tiptronic



Fig. 101 Volanul cu padele pentru cutia de viteze automată

Informații generale despre conducerea utilizând modul Tiptronic

Schimbarea treptelor de viteze în modul Tiptronic

– Apăsați maneta selectorului din poziția **D** spre dreapta în modul Tiptronic.

– Apăsați uşor maneta selectorului spre înainte + pentru trecerea într-o treaptă superioară.

– Apăsați uşor maneta selectorului spre înapoi, pentru cuplarea unei trepte inferioare.

Schimbarea treptelor de viteze utilizând padelele de pe volan*

– Apăsați padela din dreapta (+) spre volan pentru a trece într-o treaptă superioară ⇒ fig. 101.

– Apăsați padela din stânga (–) spre volan pentru a trece într-o treaptă inferioară ⇒ fig. 101.

Padelele de pe volan facilitează accesul la programul manual de conducere, indiferent de programul selectat anterior.

Informații generale despre conducerea utilizând modul Tiptronic

La accelerare, cutia de viteze automată/ cutia de viteze automată DSG comută într-o treaptă superioară cu puțin timp înainte de atingerea turației maxime admise a motorului.

Dacă este selectată o treaptă inferioară, cutia de viteze automată/ cutia de viteze automată DSG comută în treapta inferioară doar dacă aceasta se poate face fără ca motorul să depășească turația maximă admisă.

Dacă programul Tiptronic este selectat în timpul deplasării automobilului şi cutia de viteze automată/cutia de viteze automată DSG se află în treapta a 3-a în poziția **D** a manetei schimbătorului, sistemul Tiptronic va fi de asemenea în treapta a 3-a.

Schimbarea treptelor de viteze în programul de conducere normală sau sport cu ajutorul padelelor de pe volan

Dacă padelele ⇒ pagina 145, fig. 101 sunt utilizate în modul de conducere normală sau sport, sistemul comută temporar la modul Tiptronic. Pentru a ieşi din nou din modul “Tiptronic”, apăsați padela din dreapta (+) spre volan timp de aproximativ o secundă. Veți ieşi de asemenea din modul Tiptronic dacă padelele nu sunt mişcate o anumită perioadă de timp.

Indicație

- Când automobilul se află în mişcare, padelele de pe volan pot fi utilizate indiferent de poziția manetei schimbătorului. ■

Pozițiile manetei selectorului de viteze

Pe ecranul panoului de instrumente se afişează pozițiile manetei selectorului şi treptele de viteze.



Fig. 102 Cutia de viteze automată: Afişajul de pe panoul de instrumente

Pozițiile manetei selectorului

Pe partea laterală a manetei selectorului şi pe ecranul panoului de instrumente se indică treapta de viteze. Pe afişaj se va indica şi treapta de viteze selectată curent pentru cutia de viteze automată.

Indicații ale sistemului de schimbare a treptelor Tiptronic

În cazul în care cutia de viteze automată este acționată manual, pe ecran se indică treptele de viteze selectate.

P - poziția de blocare în parcare

Când maneta selectorului este în această poziție, roțile motrice sunt blocate mecanic.

Poziția P a manetei trebuie selectată numai atunci când automobilul staționează.

Pentru deplasarea manetei selectorului din poziția **P**, trebuie apăsat butonul de blocare de pe manetă şi, simultan, pedala de frână cu contactul pus.

Pentru a aduce maneta selectorului în poziția **P**, nu trebuie decât să apăsați butonul de blocare şi, dacă este necesar, pedala de frână.

R - Treapta marşarier

În această poziție este cuplată treapta marşarier.

Treapta marşarier trebuie cuplată numai atunci când automobilul este staționar, iar motorul funcționează la ralanti.

Pentru deplasarea manetei selectorului în poziția **R**, apăsați butonul de blocare şi, simultan, pedala de frână cu contactul pus.

Cu maneta selectorului în poziția **R** şi contactul pus, se activează următoarele funcții:

- Se aprind lămpile de marşarier.
- Climatizarea comută automat în modul de recirculare a aerului.
- Este pornit ştergătorul dacă sistemul de spălare a parbrizului este activat.
- Se activează sistemul de avertizare pentru distanța de parcare.*

N - Treapta neutră (ralanti)

Dacă este selectată această poziție, cutia de viteze este în punctul neutru. Nu se transmite putere la roțile motrice, iar motorul nu are o funcție de frânare.

Nu utilizați niciodată poziția **N** pentru coborârea unei pante. Frânarea motorului nu funcționează, iar frânele sunt supuse unor solicitări excesive.

Puteți deteriora cutia de viteze automată când coborâți o pantă cu maneta schimbătorului în poziția **N** şi motorul oprit.

D - Conducere (înainte)

În această poziție, cutia de viteze schimbă automat la o treaptă inferioară sau superioară, în funcție de cerințele motorului, stilul de conducere şi viteză. Când selectorul este în această poziție, efectul de frânare a motorului este foarte limitat la coborârea unei pante. Panoul de instrumente afişează treapta selectată şi poziția **D** a manetei schimbătorului.

Dacă a fost selectată poziția **N** şi doriți să selectați poziția **D**, trebuie să apăsați frâna de serviciu dacă automobilul este staționar sau rulează la o viteză de sub 5 km/h.

S - Poziția de conducere standard (programul de conducere sportivă)

Dacă maneta selectorului este în poziția **S**, aceasta va cupla automat cu întârziere o treaptă superioară şi apoi o treaptă inferioară, comparativ cu poziția **D**. Astfel, se poate exploata la maxim puterea de rezervă a motorului, în funcție de cerințele motorului, stilul de conducere şi viteză. La coborârea unei pante efectul de frânare a motorului este foarte limitat. Afişajul panoului de instrumente prezintă treapta selectată, precum şi poziția **S** a manetei schimbătorului.

Pentru selectarea gamei de viteze **S**, apăsați butonul de blocare de pe maneta selectorului.

⚠ ATENȚIE!

Dacă automobilul rulează necontrolat, se poate produce un accident cu rănirea gravă a persoanelor.

- **Şoferul nu trebuie să părăsească niciodată automobilul cu motorul în funcțiune sau cu o treaptă de viteze selectată. Dacă este necesară părăsirea automobilului cu motorul în funcțiune, trebuie să acționați întotdeauna frâna de mână şi să selectați poziția de blocare la parcare P.**
- **Dacă motorul este în funcțiune şi este selectată poziția D sau R, automobilul trebuie menținut staționar apăsând pedala de frână.**

⚠ ATENȚIE! Continuare

Automobilul se va deplasa încet spre înainte, deoarece transmisia puterii nu este complet întreruptă chiar şi atunci când motorul funcționează la ralanti.

- **Nu accelerați la schimbarea treptelor de viteze, deoarece se poate produce un accident.**
- **Nu deplasați niciodată maneta selectorului în poziția “R” sau “P” în timpul deplasării. Pericol de accident.**
- **Înainte de coborârea pantelor foarte abrupte, reduceți viteza şi schimbați în treapta întâi.**
- **Pentru a menține automobilul staționar pe o suprafață în rampă, utilizați întotdeauna frâna de serviciu. În caz contrar, automobilul se poate deplasa înapoi.**
- **Nu lăsați niciodată frâna să se frece şi nu utilizați pedala de frână prea frecvent sau prea mult timp. Frânarea continuă va cauza supraîncălzirea frânelor şi va reduce considerabil efectul de frânare. Aceasta măreşte distanța de frânare şi poate cauza defectarea sistemului de frânare.**

⚠ ATENȚIE!

Nu opriți niciodată motorul înainte de oprirea completă a automobilului. Puteți pierde controlul automobilului. Acest lucru poate produce un accident sau leziuni grave.

- **Airbagurile şi dispozitivele de tensionare a centurilor nu funcționează când contactul este luat.**
- **Servofrâna nu funcționează când motorul nu este în funcțiune. Aveți nevoie de o forță mai mare pentru oprirea automobilului.**
- **Servodirecția nu funcționează când motorul nu este în funcțiune. De aceea volanul se roteşte mult mai greu.**

⚠ ATENȚIE! Continuare

- **Nu scoateți niciodată cheia din contact în timpul deplasării automobilului. În caz contrar, direcția s-ar putea bloca instantaneu şi manevrarea automobilului ar putea deveni imposibilă.**
- **Nu lăsați automobilul să coboare cu maneta selectorului în poziția “N”, indiferent dacă motorul este sau nu în funcțiune.**

Avertizare!

Dacă permiteți deplasarea automobilului când motorul nu este în funcțiune sau când maneta selectorului este în poziția “N”, luați piciorul de pe pedala de accelerație şi aşteptați până când motorul începe să funcționeze la ralanti înainte de a reveni la poziția “D”. ■

Funcția Kickdown

Funcția Kickdown este concepută pentru a asigura o accelerare la maxim.

Dacă apăsați pedala de accelerație până la capăt, cutia de viteze comută automat la o treaptă inferioară, în funcție de viteză şi turația motorului, pentru a exploata la maximum capacitatea de accelerare a automobilului.

Cutia de viteze nu schimbă treapta până când motorul nu atinge turația maximă stabilită pentru treapta respectivă.

⚠ ATENȚIE!

Puteți pierde controlul automobilului, dacă accelerați pe carosabil alunecos. Pericol de rănire gravă.

⚠ ATENȚIE! Continuare

- **Utilizați cu multă atenție funcția kickdown pe carosabil alunecos. La o accelerare rapidă, automobilul poate pierde tracțiunea şi derapa.**
- **Funcția kickdown trebuie folosită doar atunci când condițiile meteorologice şi de trafic permit utilizarea acesteia în condiții de siguranță.** ■

Frâna de mână

Utilizarea frânei de mână

Frâna de mână trebuie acționată ferm pentru a preveni deplasarea liberă accidentală a automobilului.

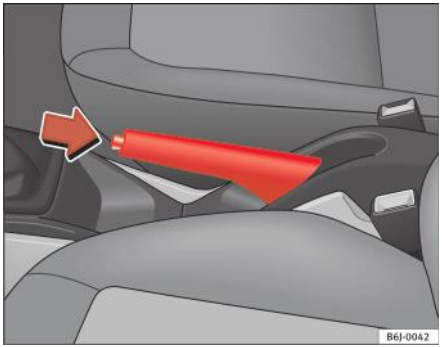

Fig. 103 Frâna de mână amplasată între scaunele din față

Acționați întotdeauna frâna de mână la părăsirea automobilului şi după parcarea acestuia.

Acționarea frânei de mână

– Trageți ferm în sus maneta frânei de mână ⇒ fig. 103.

Eliberarea frânei de mână

– Ridicați uşor maneta, apăsați butonul de deblocare în sensul săgeții ⇒ fig. 103 şi coborâți complet maneta frânei de mână ⇒ ⚠.

Acționați întotdeauna frâna de mână *până la capătul cursei* pentru a împiedica rularea cu frâna de mână acționată din greşeală ⇒ ⚠.

Lampa de avertizare pentru frâna de mână (!) se aprinde când aceasta este acționată şi contactul este pus. Lampa de avertizare se stinge când frâna de mână este eliberată.

⚠ ATENȚIE!

- **Nu folosiți niciodată frâna de mână pentru oprirea unui automobil aflat în mişcare. Distanța de frânare este considerabil mai mare, deoarece sunt frânate doar roțile din spate. Pericol de accident!**
- **Dacă frâna de mână este eliberată doar parțial, frânele roților din spate se vor supraîncălzi, ceea ce poate afecta funcționarea sistemului de frânare şi poate cauza un accident. Acest lucru are ca rezultat şi o uzură prematură a plăcuțelor de frână ale roților din spate.**

(!) Avertizare!

Acționați întotdeauna frâna de mână înainte de părăsirea automobilului. De asemenea, selectați treapta întâia. ■

Parcarea

Frâna de mână trebuie acționată întotdeauna ferm la parcare.

La parcarea automobilului, respectați întotdeauna următoarele instrucțiuni:

– Utilizați pedala de frână pentru oprirea automobilului.

– Acționați frâna de mână.

– De asemenea, selectați treapta întâia.

– Opriți motorul şi scoateți cheia din contact. Rotiți uşor volanul pentru cuplarea mecanismului de blocare a coloanei de direcție.

– La părăsirea automobilului, luați întotdeauna cheile cu dumneavoastră ⇒ ⚠.

Instrucțiuni suplimentare privind parcarea automobilului pe plan înclinat:

Rotiți volanul astfel încât roțile să atingă bordura carosabilului, în cazul în care automobilul începe să se deplaseze liber.

- Dacă automobilul este parcat cu fața **spre baza pantei**, întoarceți roțile din față şi îndreptați-le *spre bordura carosabilului*.
- Dacă automobilul este parcat cu fața **spre vârful pantei**, întoarceți roțile din față în sens *opus față de bordura carosabilului*.
- Asigurați automobilul în mod normal, prin acționarea fermă a frânei de mână şi cuplarea treptei întâia.

⚠ ATENȚIE!

- **Dacă lăsați automobilul nesupravegheat, luați măsuri pentru reducerea riscului de rănire.**
- **Nu parcați în locuri unde sistemul de eşapament încins poate aprinde materiale inflamabile, cum ar fi iarbă uscată, tufişuri, carburant vărsat etc.**
- **Nu permiteți pasagerilor să rămână în automobil când acesta este încuiat. Aceştia nu vor putea deschide automobilul din interior şi pot rămâne blocați în habitaclu într-o situație de urgență. În cazul apariției unei situații de urgență, uşile încuiate vor întârzia acordarea de asistență ocupanților.**
- **Nu lăsați niciodată copii singuri în automobil. Aceştia pot pune automobilul în mişcare, de exemplu prin eliberarea frânei de mână sau a manetei schimbătorului.**
- **În funcție de condițiile meteorologice, atmosfera din interiorul automobilului poate deveni extrem de caldă sau rece. Acest factor poate fi fatal.** ■

Funcția de asistare la pornirea în rampă*

Această funcție este inclusă numai la automobilele cu ESP.

Dispozitivul este necesar la pornirea în rampă.

Aceste sunt condițiile de operare de bază: uşile închise, pedala de frână apăsată şi cutia de viteze în poziția neutră. Acest sistem se activează la cuplarea unei trepte.

După îndepărtarea piciorului de pe pedala de frână, forța de frânare este menținută câteva secunde pentru a preveni mişcarea spre înapoi a auto- ▶

mobilului când este cuplată o treaptă de viteze. Această scurtă perioadă de timp este suficientă pentru a porni uşor automobilul.

Acest sistem funcționează de asemenea când se coboară rampa.

ATENȚIE!

- **Dacă nu porniți automobilul imediat după luarea piciorului de pe pedala de frână, automobilul poate porni spre spate, în anumite condiții. Apăsați pedala de frână sau aplicați frâna de mână imediat.**
- **Dacă motorul se blochează, apăsați pedala de frână sau aplicați frâna de mână imediat.**
- **Când vă aflați pe un drum în rampă şi doriți să împiedicați rularea accidentală spre înapoi a automobilului în momentul pornirii, țineți pedala de frână apăsată câteva secunde înainte de a porni motorul.**

Indicație

Personalul unui service autorizat/ atelier specializat, vă poate spune dacă automobilul este echipat cu acest sistem. ■

Sistemul de asistare sonoră a parcării*

Sistemul de asistare a parcării cu spatele

Sistemul de asistare a parcării va utiliza un semnal sonor pentru a vă avertiza asupra apropierii oricărui obiect în spatele automobilului.

Descriere

Sistemul de asistare sonoră a parcării va măsura distanța dintre partea din spate a automobilului şi orice obstacol posibil utilizând patru senzori ultrasonici, situați în bara de protecție din spate. Raza de acțiune a senzorilor începe **aproximativ şi în funcție de natura obstacolului** de la o distanță de:

- partea laterală a barei de protecție spate: 0,6 m
- partea centrală a barei de protecție spate: 1,6 m

Activarea

Sistemul este activat prin cuplarea treptei marşarier. Un semnal sonor scurt confirmă activarea şi funcționarea corectă a sistemului.

Lampa de marşarier

Avertizarea asupra distanței va începe imediat ce sistemul detectează un obstacol. Frecvența semnalelor sonore emise de sistem va creşte rapid pe măsură ce automobilul se apropie de obstacol.

La o distanță de aproximativ 30cm, este emis un semnal continuu (semnal de oprire). Şoferul ar trebui să întrerupă deplasarea în marşarier.

Modele cu cârlig de remorcare montat din fabrică: Când automobilul este la o distanță de mai puțin de 0,35 m de obstacol, se va emite continuu un semnal sonor de avertizare. În acel moment, şoferul ar trebui să întrerupă deplasarea în marşarier.

Volumul semnalului sonor de avertizare este redus cu 30% după 3 secunde de la pornirea sistemului.

Dacă nu este activat modul continuu, semnalul sistemului de asistare a parcării se opreşte când detectează un zid paralel cu automobilul.

Tractarea unei remorci

În cazul automobilelor echipate din fabrică cu bară de tractare, sistemul de asistare a parcării nu va fi activat la cuplarea treptei marşarier în timpul tractării unei remorci, deoarece aceasta va fi conectată electric la automobil.

Defecțiuni posibile

Dacă la cuplarea treptei marşarier este emis timp de câteva secunde un semnal sonor continuu, acest fapt indică o defecțiune la sistemul de asistare a parcării.

Dacă defecțiunea persistă până la luarea contactului, semnalul sonor de avertizare asupra defecțiunii nu va fi emis la fiecare reactivare a sistemului (prin cuplarea treptei marşarier). Astfel, nu va fi emis nici semnalul ce indică disponibilitatea funcțională a sistemului. Apelați la un centru de service autorizat pentru repararea defecțiunii cât mai curând posibil.

Dacă nu este emis un semnal de confirmare a disponibilității funcționale sau un semnal sonor de avertizare, difuzorul sistemului de asistare a parcării este defect şi este posibil să nu avertizeze asupra prezenței obstacolelor.

Pentru a asigura funcționarea corectă a sistemului, senzorii nu trebuie să fie murdari sau acoperiți de gheață şi zăpadă.

⚠ ATENȚIE!

- **Senzorii au unghiuri moarte în care este posibil ca obstacolele să nu fie detectate.**

⚠ ATENȚIE! Continuare

- **Verificați vizual dacă nu există copii şi animale mici, deoarece sistemul nu le va detecta întotdeauna. Procedați întotdeauna cu atenție la deplasarea în marşarier pentru evitarea accidentelor.**
- **Sistemul de asistare a parcării nu este un substitut al atenției şoferului. Şoferul trebuie să-şi asume responsabilitatea completă asupra parcării şi altor manevre.**

Avertizare!

- Rețineți că, pe măsura apropierii automobilului, obstacolele joase detectate de sistem pot să nu mai fie înregistrate de senzori, astfel încât nu veți mai fi avertizat asupra lor. Este posibil ca anumite tipuri de obstacole (cum ar fi gardurile de sârmă, lanțurile, stâlpii subțiri sau barele de tractare, bordurile înalte sau grilajele) să nu fie detectate întotdeauna de sistem, existând aşadar riscul deteriorării automobilului în aceste cazuri.
- În anumite cazuri, obstacolele cu margini şi proeminențe uniforme pot să nu fie detectate imediat de sistem, ca urmare a formei acestora. Procedați cu atenție deosebită în apropierea unor astfel de obstacole (colțuri, obiectele dreptunghiulare etc.), deoarece acestea pot deteriora automobilul.
- Manevrați automobilul cu atenție deosebită într-un colț format de doi pereți perpendiculari. Monitorizați apropierea peretelui de partea laterală a automobilului (utilizând oglinzile).
- Sistemul de asistare a parcării nu elimină necesitatea utilizării oglinzilor la efectuarea manevrelor.
- Sursele externe de ultrasunete (ciocane pneumatice, utilaje de construcții, alte automobile echipate cu PDC) pot afecta funcționarea sistemului.
- Curățați senzorii periodic şi cu atenție, pentru a nu-i deteriora sau zgâria. La curățarea cu jeturi de înaltă presiune sau cu abur, jetul trebuie orientat spre senzori doar pentru scurt timp şi de la distanță mai mare de 10 cm. ■

Tempomatul* (Tempomatul - GRA)

Descriere

Tempomatul este capabil să mențină viteza selectată în intervalul dintre aproximativ 30 km/h şi 180 km/h.

Odată memorată viteza selectată, puteți elibera pedala de accelerație.

ATENȚIE!

Dacă nu este posibilă conducerea automobilului cu viteză constantă, utilizarea tempomatului poate fi periculoasă.

- **Nu utilizați tempomatul când traficul este aglomerat, pe şosele cu multe benzi de circulație sau când starea carosabilului este dificilă (cu gheață, suprafețe alunecoase, pietriş), deoarece există riscul producerii unui accident.**
- **Opriți întotdeauna tempomatul după folosire, în vederea evitării unei utilizări involuntare.**
- **Este periculoasă utilizarea unei viteze selectate prea ridicate pentru condițiile curente de drum, de trafic sau meteo. Pericol de accident.**

Indicație

Tempomatul nu poate menține o viteză constantă la coborârea pantelor. Automobilul va accelera din cauza propriei greutăți. Utilizați frâna de serviciu pentru încetinirea automobilului. ■

Activarea şi dezactivarea tempomatului

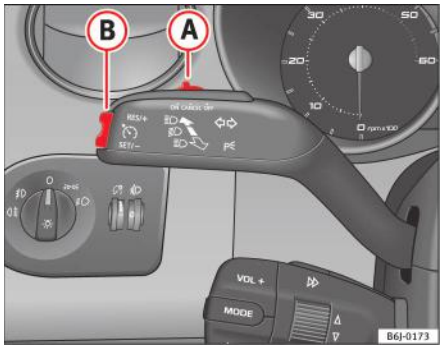

Fig. 104 Maneta pentru semnalizarea direcției şi faza lungă: comutatorul şi comutatorul basculant pentru tempomat

Activarea tempomatului

– Deplasați butonul de comandă ⇒ fig. 104 (A) spre stânga în poziția **ON** (activat).

Dezactivarea tempomatului

– Deplasați butonul de comandă (A) spre dreapta în poziția **OFF** (dezactivat) sau luați contactul când automobilul staționează.

Când tempomatul este activat şi este programată o viteză, pe panoul de instrumente este aprinsă lampa de control .[11)]

Când tempomatul este *dezactivat*, simbolul este stins. La selectarea treptei **1**, sistemul va fi de asemenea complet dezactivat.* ■

[11)] În funcție de versiunea modelului

Setarea vitezei*

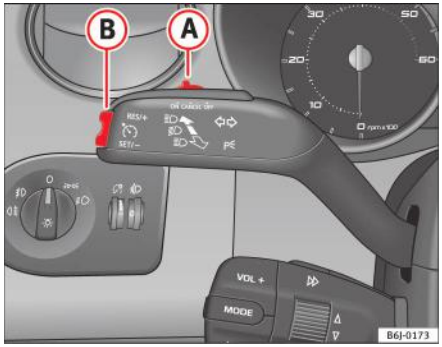

Fig. 105 Maneta pentru semnalizarea direcției și faza lungă: comutatorul și comutatorul basculant pentru tempomat

– Când a fost atinsă viteza pe care doriți să o setați, apăsați scurt, o singură dată, partea inferioară **SET** a comutatorului basculant ⇒ fig. 105 (B).

La eliberarea comutatorului basculant, viteza curentă este memorată și este menținută constantă. ■

Reglarea vitezei memorate*

Viteza poate fi modificată fără atingerea pedalei de accelerație sau a celei de frână.

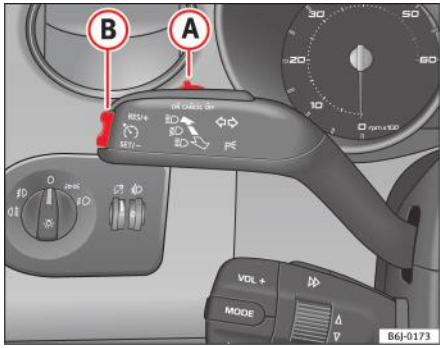

Fig. 106 Maneta pentru semnalizarea direcției și faza lungă: comutatorul și comutatorul basculant pentru tempomat

Memorarea unei viteze superioare

– Apăsați partea superioară **RES** a comutatorului basculant ⇒ fig. 106 (B) pentru creșterea vitezei. Automobilul va continua să accelereze cât timp continuați să apăsați comutatorul basculant. La eliberarea butonului, noua viteză este memorată.

Memorarea unei viteze inferioare

– Pentru reducerea vitezei, apăsați partea inferioară **SET–** a comutatorului basculant (B). Automobilul va încetini automat cât timp este apăsat butonul. La eliberarea butonului, noua viteză este memorată.

Când viteza este mărită utilizând pedala de accelerație, după eliberarea pedalei, tempomatul va restabili automat viteza memorată. Această acțiune nu va mai avea loc dacă viteza automobilului depăşeşte cu peste 10 km/h viteza memorată timp de mai mult de 5 minute. Viteza va trebui memorată din nou.

Tempomatul este oprit dacă reduceți viteza prin apăsarea pedalei de frână. Reactivați comanda printr-o apăsare a secțiunii superioare a comutatorului basculant **RES+** ⇒ fig. 106 (B).

ATENȚIE!

Este periculoasă utilizarea unei viteze selectate prea ridicate pentru condițiile curente de drum, de trafic sau meteo. Pericol de accident. ■

Dezactivarea temporară a tempomatului*

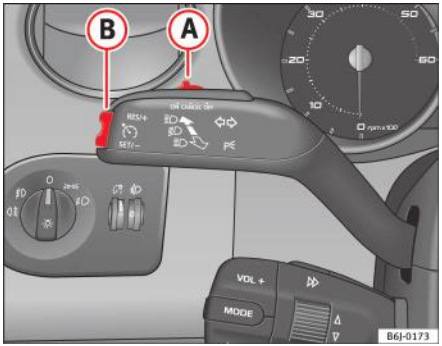

Fig. 107 Maneta pentru semnalizarea direcției şi faza lungă: comutatorul şi comutatorul basculant pentru tempomat

Tempomatul va fi dezactivat temporar în următoarele situații:

- dacă este apăsată pedala de frână,
- dacă este apăsată pedala de ambreiaj,
- dacă automobilul este accelerat la peste 180 km/h,
- când maneta (A) este deplasată în direcția **OFF** (dezactivat), fără a fi cuplată complet.

Pentru reactivarea tempomatului, eliberați pedala de frână sau de ambreiaj sau reduceți viteza automobilului sub 180 km/h şi apăsați o dată partea superioară a comutatorului basculant **RES** ⇒ fig. 107 (B).

ATENȚIE!

Este periculoasă utilizarea unei viteze selectate prea ridicate pentru condițiile curente de drum, de trafic sau meteo. Pericol de accident. ■

Dezactivarea completă a sistemului

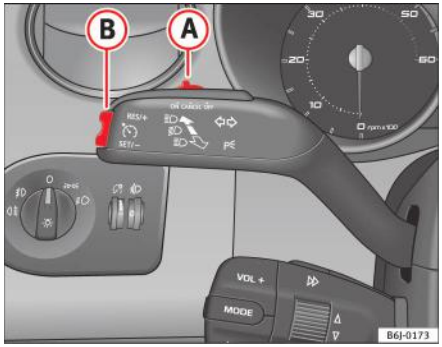

Fig. 108 Maneta pentru semnalizarea direcției și faza lungă: comutatorul și comutatorul basculant pentru tempomat

Automobile cu cutie de viteze manuală

Tempomatul **este dezactivat complet** prin deplasarea comutatorului (A) complet spre dreapta (este cuplat în poziția OFF) sau când automobilul staționează cu contactul luat.

Automobile cu cutie de viteze automată

Pentru dezactivarea completă a tempomatului, maneta selectorului trebuie deplasată într-una dintre pozițiile următoare: **P**, **N**, **R** sau **1** sau oprind automobilul și luând contactul. ■

Recomandări practice

Tehnologia inteligentă

Frânele

Servofrâna

Servofrâna amplifică presiunea exercitată asupra pedalei de frână. Servofrâna funcționează **numai când motorul este pornit**.

Dacă servofrâna nu funcționează din cauza unei defecțiuni sau dacă automobilul trebuie tractat, va fi necesară aplicarea unei forțe considerabil mai mari asupra pedalei de frână pentru a compensa absența asistenței servo.

⚠ ATENȚIE!

Distanța de frânare poate fi afectată şi de factori externi.

- **Nu lăsați niciodată automobilul să coboare o pantă cu motorul oprit. În caz contrar, puteți provoca un accident. Distanța de frânare este mărită considerabil deoarece servofrâna nu funcționează.**
- **Dacă servofrâna nu funcționează, de exemplu la tractarea automobilului, va fi necesară apăsarea pedalei de frână cu o forță cu mult mai mare decât în condiții normale.** ■

Sistemul de asistare a frânării (BAS)*

Sistemul de asistare a frânării este disponibil numai la automobilele cu sistem ESP.

În situații de urgență, majoritatea şoferilor frânează la timp, dar nu cu forță maximă. Din această cauză, distanța de frânare este mai mare decât cea necesară.

În acest punct intervine sistemul de asistare a frânării. Sistemul de asistență interpretează apăsarea rapidă a pedalei de frână ca pe o situație de urgență. Acesta acumulează rapid întreaga forță de frânare, astfel încât sistemul ABS poate fi activat mai rapid şi mai eficient, reducând aşadar distanța de frânare.

Nu reduceți presiunea asupra pedalei de frână. Sistemul de asistare a frânării se dezactivează automat imediat ce eliberați pedala de frână.

Aprinderea automată a luminilor de avarie

Lămpile de frână clipesc automat pentru a indica faptul că automobilul frânează brusc sau într-o situație de urgență. Dacă frânarea de urgență continuă până la oprirea autovehiculului, se aprind luminile de avarie iar lămpile de frână rămân aprinse permanent din momentul respectiv. Luminile de avarie sunt dezactivate automat atunci când automobilul se pune din nou în mişcare sau dacă este apăsat butonul de avarie.

⚠ ATENȚIE!

- **Riscul de producere a unui accident este mai ridicat în cazul conducerii cu viteză excesivă, dacă nu mențineți distanța față de**

ATENȚIE! Continuare

automobilul din față şi când suprafața carosabilului este alunecoasă sau udă. Riscul sporit de accident nu poate fi redus de sistemul de asistare a frânării.

- **Sistemul de asistare a frânării nu poate sfida legile fizicii. Drumurile alunecoase sau ude sunt periculoase chiar şi cu sistemul de asistare a frânării activat! Din acest motiv, este esențială adaptarea vitezei în funcție de condițiile de drum şi de trafic. Nu vă lăsați tentat de prezența funcțiilor de siguranță pentru a vă asuma riscuri la volan.** ■

Sistemul anti-blocare la frânare şi de control al tracțiunii ABS

Sistemul anti-blocare la frânare (ABS)

Sistemul anti-blocare la frânare previne blocarea roților în timpul frânării.

Sistemul anti-blocare la frânare (ABS) constituie o componentă importantă a sistemului de siguranță activă al automobilului.

Cum funcționează sistemul ABS

Dacă una dintre roți se roteşte prea lent în raport cu viteza de deplasare şi este pe cale să se blocheze, sistemul va reduce presiunea de frânare pentru această roată. Şoferul este informat asupra acestui proces de control printr-o **vibrație a pedalei de frână** şi printr-un sunet specific. Acestea avertizează deliberat şoferul asupra faptului că una sau mai multe roți tind să se blocheze şi că funcția de control ABS a intervenit. În această situație, este importantă apăsarea continuă a pedalei de frână, astfel încât sistemul ABS să poată regla acționarea frânelor. Nu “acționați repetat” pedala de frână.

Dacă frânați puternic pe carosabil alunecos, se menține cel mai bun control posibil asupra automobilului, deoarece roțile nu se blochează.

Totuşi, sistemul ABS nu va garanta neapărat distanțe de frânare mai scurte în *toate* situațiile. Distanța de frânare poate fi chiar mai mare dacă frânați pe pietriş sau pe zăpadă proaspătă ce acoperă o suprafață alunecoasă.

ATENȚIE!

- **Sistemul anti-blocare la frânare nu poate sfida legile fizicii. Drumurile alunecoase sau ude sunt periculoase chiar şi cu sistemul ABS! Dacă observați că sistemul ABS funcționează (pentru a contracara blocarea roților la frânare), este necesară reducerea imediată a vitezei pentru adaptarea la condițiile de drum şi de trafic. Nu vă lăsați tentat de prezența funcțiilor de siguranță pentru a vă asuma riscuri la volan.**
- **Eficiența sistemului ABS este influențată de asemenea de pneurile montate ⇒ pagina 203.**
- **Dacă trenul de rulare sau frânele sunt modificate, eficiența sistemului ABS poate fi limitată în mod considerabil.** ■

Sistemul de control al tracțiunii (TCS)*

Sistemul de control al tracțiunii previne patinarea roților motrice în timpul accelerării automobilului. Acest sistem include întotdeauna un sistem ABS

Descrierea şi funcționarea sistemului de control al tracțiunii în timpul accelerării (TCS)

Sistemul TCS reduce puterea motorului pentru a preveni pierderea tracțiunii la roțile motrice ale automobilelor cu tracțiune pe față în timpul accelerării. Sistemul funcționează în toată gama de viteze, în combinație cu sistemul ABS. Dacă apare o defecțiune la sistemul ABS, sistemul TCS va fi de asemenea nefuncțional.

TCS asistă automobilul la punerea în mişcare, la accelerare şi la urcarea rampelor în condiții de aderență scăzută, care ar face altfel dificile sau imposibile aceste acțiuni.

Sistemul TCS este activat automat la pornirea motorului. Dacă este necesar, acesta poate fi activat sau dezactivat, apăsând scurt butonul ESP de pe consola centrală.

Când TCS este dezactivat, lampa de avertizare clipeşte lent. În mod normal, TCS trebuie lăsat activat permanent. Acesta poate fi dezactivat de la butonul ESP numai în cazuri excepționale, când este necesară patinarea roților, de exemplu.

- Când este montată roata de rezervă de uz temporar.
- Când sunt utilizate lanțuri antiderapante.
- Când conduceți prin zăpadă înaltă sau pe suprafețe instabile
- Când automobilul este împotmolit, pentru a-l elibera prin “balansare”.

Sistemul TCS trebuie activat din nou cât mai curând posibil.

ATENȚIE!

- **Rețineți că sistemul TCS nu poate sfida legile fizicii. Acest fapt este valabil în special pe drumuri alunecoase sau ude şi la tractarea unei remorci.**
- **Adaptați-vă întotdeauna stilul de conducere în funcție de starea drumului şi condițiile de trafic. Nu vă lăsați tentat de siguranța suplimentară oferită de TCS pentru a vă asuma riscuri la volan; această conduită poate cauza accidente.**

Avertizare!

- Pentru a asigura funcționarea corectă a sistemului TCS, pe toate cele patru roți trebuie să fie montate pneuri de acelaşi tip. Orice diferență în raza pneurilor poate cauza reducerea nedorită a puterii motorului de către sistem.
- Modificările aduse automobilului (de exemplu la motor, sistemul de frânare, trenul de rulare şi orice componente ce afectează jantele şi pneurile) pot afecta eficiența sistemelor ABS şi TCS. ■

XDS*

Diferențialul punții motoare

La abordarea unui viraj, mecanismul diferențial al punții motoare permite rotirea roții exterioare cu o viteză mai mare decât a roții interioare. Astfel, roata care se roteşte mai rapid (roata exterioară) recepționează un cuplu motor mai mic față de roata interioară. Aceasta înseamnă că, în anumite situații, cuplul furnizat roții interioare poate fi prea mare, producând rotirea în gol a roților. Pe de altă parte, roata exterioară recepționează un cuplu motor mai mic decât cel pe care l-ar putea transmite. Aceasta determină pierderea generală a aderenței laterale pe puntea față, având ca rezultat subvirarea sau “prelungirea” traiectoriei.

Sistemul XDS are capacitatea, cu ajutorul senzorilor şi semnalelor ESP, să detecteze şi să corecteze acest efect.

Sistemul XDS, prin intermediul ESP, frânează roata interioară, compensând astfel cuplul motor excesiv pentru această roată. Aceasta înseamnă mai multă precizie a traiectoriei solicitate de şofer.

Sistemul XDS acționează împreună cu ESP şi este întotdeauna activ, chiar şi atunci când este deconectat controlul tracțiunii, TCS. ■

Programul electronic de stabilitate (ESP)*

Instrucțiuni generale

Programul electronic de stabilitate sporeşte stabilitatea automobilului pe carosabil.

Programul electronic de stabilitate ajută la reducerea riscului de derapaj.

Programul electronic de stabilitate (ESP) constă din sistemele **ABS, EDL şi TCS.**

Programul electronic de stabilitate (ESP)*

ESP reduce riscul derapajelor prin frânarea separată a roților.

Sistemul utilizează unghiul volanului şi viteza de deplasare pentru a calcula schimbarea de direcție dorită de şofer, pe care o compară constant cu traiectoria reală a automobilului. Dacă nu este menținută traiectoria dorită (de exemplu dacă automobilul începe să derapeze), programul ESP compensează automat modificarea prin frânarea roții corespunzătoare.

Forțele ce acționează asupra roții frânate readuc automobilul într-o stare stabilă. Dacă automobilul prezintă tendința de supravirare, sistemul va acționa asupra roții din față de pe exteriorul virajului.

ATENȚIE!

- **Rețineți că programul ESP nu poate sfida legile fizicii. Acest fapt este valabil în special pe drumuri alunecoase sau ude şi la tractarea unei remorci.**
- **Adaptați-vă întotdeauna stilul de conducere în funcție de starea drumului şi condițiile de trafic. Nu vă lăsați tentat de siguranța suplimentară oferită de programul ESP pentru a vă asuma riscuri la volan; această conduită poate cauza accidente.**

Avertizare!

- Pentru a asigura funcționarea corectă a ESP, pe toate cele patru roți trebuie să fie montate pneuri de acelaşi tip. Orice diferență în raza pneurilor poate cauza reducerea nedorită a puterii motorului de către sistem.
- Modificările asupra automobilului (de exemplu la motor, sistemul de frânare, trenul de rulare şi orice componente ce afectează jantele şi pneurile) pot afecta eficiența sistemelor ABS, EDL, ESP şi TCS. ■

Sistemul anti-blocare la frânare (ABS)

Sistemul anti-blocare la frânare previne blocarea roților în timpul frânării⇒ pagina 158 ■

Sistemul de blocarea electronică a diferențialului (EDL)*

Blocarea electronică a diferențialului ajută la prevenirea pierderii de tracțiune cauzate de patinarea uneia dintre roțile motrice.

Sistemul EDL asistă automobilul la pornirea de pe loc, accelerare şi la urcarea rampelor în condiții de aderență scăzută, care ar face altfel dificile sau imposibile aceste acțiuni.

Sistemul controlează rotațiile efectuate de roțile motrice utilizând senzorii ABS (în cazul unei defecțiuni a sistemului EDL, lampa de avertizare pentru sistemul ABS se aprinde) ⇒ pagina 63.

La viteze de până la aproximativ 80 km/h, acesta este capabil să compenseze diferențele de turație ale roților motrice de aproximativ 100 rot/min, cauzate de carosabilul alunecos pe *o parte* a automobilului. Principiul constă în frânarea roții care a pierdut tracțiune şi distribuirea unei forțe de antrenare sporite către cealaltă roată motrice prin intermediul diferențialului.

Pentru a preveni supraîncălzirea discului de frână al roții frânate, sistemul EDL se dezactivează automat dacă este supus unor solicitări excesive. Automobilul va continua să funcționeze normal fără sistemul EDL. Din acest motiv, şoferul nu este informat asupra dezactivării sistemului EDL.

Sistemul EDL va fi activat automat după răcirea frânelor.

ATENȚIE!

- **La accelerarea pe o suprafață alunecoasă, de exemplu pe gheață şi zăpadă, apăsați pedala de accelerație cu atenție. Roțile motrice pot începe să patineze în ciuda intervenției sistemului EDL. Acest fapt poate afecta negativ stabilitatea automobilului.**

ATENȚIE! Continuare

- **Adaptați-vă întotdeauna stilul de conducere în funcție de condițiile de drum şi de trafic. Nu vă lăsați tentat de siguranța suplimentară oferită de EDL pentru a vă asuma riscuri la volan; această conduită poate cauza accidente.**

Avertizare!

Modificările aduse automobilului (de exemplu la motor, sistemul de frânare, trenul de rulare şi orice componente care afectează jantele şi pneurile) pot afecta eficiența sistemului EDL. ⇒ pagina 179 ■

Sistemul de control al tracțiunii (TCS)

Sistemul de control al tracțiunii previne patinarea roților motrice în timpul accelerării automobilului. ⇒ pagina 159 ■

Conducerea automobilului şi mediul înconjurător

Rodajul

Rodajul unui motor nou

Motorul trebuie rodat pe parcursul primilor 1.500 km.

Primii 1000 de kilometri

– Nu conduceți la viteze mai mari de 2/3 din viteza maximă.

– Nu accelerați intens.

– Evitați turațiile mari ale motorului.

– Nu tractați remorci.

Între 1.000 şi 1.500 km

– Vitezele de deplasare pot fi crescute *treptat* până la viteza maximă a automobilului sau până la turația maximă a motorului (rot/min).

În timpul primelor ore de funcționare, frecarea între componentele motorului este mai mare decât în perioada următoare, când toate piesele în mişcare sunt rodate.

Indicație pentru mediu

Dacă motorul este rodat cu grijă, durata sa de viață va fi prelungită şi consumul de ulei va fi redus. ■

Rodajul pneurilor şi al plăcuțelor de frână

Pneurile noi trebuie rodate cu grijă pe parcursul primilor 500 km. Plăcuțele de frână noi trebuie rodate cu grijă pe parcursul primilor 200 km.

Pe primii 200 km, puteți compensa efectul redus de frânare prin acționarea mai puternică a pedalei de frână. În caz de frânare bruscă, distanța de frânare va fi mai mare dacă plăcuțele de frână sunt noi decât dacă acestea au fost rodate.

ATENȚIE!

- **Inițial, pneurile noi nu asigură aderență maximă şi trebuie rodate. Această situație poate cauza un accident. Conduceți cu atenție deosebită pe parcursul primilor 500 km.**
- **Plăcuțele de frână noi trebuie "rodate" şi nu au proprietățile de frecare corecte pe parcursul primilor 200 km. Totuşi, capacitatea de frânare redusă poate fi compensată printr-o acționare mai puternică a pedalei de frână.** ■

Efectul şi distanța de frânare

Efectul şi distanța de frânare sunt influențate de condițiile de trafic şi de drum.

Eficiența frânelor este influențată direct de gradul de uzură al **plăcuțelor de frână**. Rata uzurii plăcuțelor de frână depinde în mare măsură de condițiile de utilizare a automobilului şi de stilul de conducere. În cazul în ▶

care conduceţi frecvent în trafic urban, efectuaţi călătorii scurte sau aveţi un stil de conducere sportiv, este recomandat ca un centru de service autorizat să verifice grosimea plăcuţelor de frână mai frecvent decât este indicat în programul de service.

În cazul în care conduceţi cu **frânele ude**, de exemplu după traversarea unei suprafeţe inundate, în timpul unei ploi torenţiale sau după spălarea automobilului, efectul de frânare va fi redus, deoarece discurile de frână sunt ude sau poate chiar îngheţate (iarna): Uscaţi frânele, acţionându-le în mod repetat.

ATENŢIE!

Distanţele de frânare mărite şi defecţiunile sistemului de frânare sporesc pericolul de accidentare.

- **Plăcuţele de frână noi trebuie rodate şi nu au proprietăţile de frecare corecte pe parcursul primilor 200 km. Totuşi, capacitatea de frânare redusă poate fi compensată printr-o acţionare mai puternică a pedalei de frână. Aceste indicaţii sunt valabile şi la montarea plăcuţelor de frână noi.**
- **Dacă frânele sunt ude sau îngheţate sau dacă automobilul este condus pe drumuri acoperite cu sare, capacitatea de frânare se poate atinge mai târziu decât în mod normal.**
- **Pe pante abrupte, dacă frânele sunt folosite în mod excesiv, acestea se vor supraîncălzi. Înainte de coborârea pantelor abrupte şi lungi, se recomandă reducerea vitezei şi comutarea într-o treaptă de viteze inferioară (sau deplasarea manetei selectorului într-o treaptă inferioară, dacă automobilul este dotat cu transmisie automată). Astfel, se utilizează frâna de motor şi sunt degrevate frânele.**
- **Nu lăsaţi niciodată frânele să "patineze", apăsând uşor. Frânarea continuă va cauza supraîncălzirea frânelor şi va mări distanţa de frânare. Acţionaţi şi eliberaţi alternativ frânele.**

ATENŢIE! Continuare

- **Nu lăsaţi niciodată automobilul să se deplaseze cu motorul oprit. Distanţa de frânare este mărită considerabil deoarece servofrâna nu funcţionează.**
- **Utilizarea excesivă a frânelor poate cauza formarea unui tampon de vapori dacă lichidul de frână rămâne în sistemul de frânare prea mult timp. Acest lucru reduce efectul de frânare.**
- **Spoilerele frontale deteriorate sau care nu sunt conforme standardelor pot limita fluxul de aer la frâne, cauzând supraîncălzirea acestora. Înainte de achiziţionarea unor accesorii, respectaţi ⇒ pagina 179, „Modificările tehnice" instrucţiunile relevante.**
- **În cazul defectării unui circuit de frânare, distanţa de frânare va creşte considerabil. Contactaţi imediat un atelier autorizat şi evitaţi călătoriile inutile.** ■

Sistemul de purificare a gazelor de eşapament

Convertorul catalitic*

Pentru prelungirea duratei de viaţă a convertorului catalitic

– Utilizaţi întotdeauna benzină fără plumb.

– Nu circulaţi cu un nivel prea scăzut de carburant în rezervor.

– Atunci când schimbaţi uleiul, nu adăugaţi prea mult ulei de motor ⇒ pagina 193, „Completarea uleiului de motor".

– Nu porniţi niciodată automobilul prin tractare, ci utilizaţi cabluri de pornire asistată dacă este necesar ⇒ pagina 232.

Dacă observaţi rateuri, o funcţionare neuniformă sau pierderi de putere în timpul deplasării automobilului, reduceţi imediat viteza şi apelaţi la cel mai apropiat atelier autorizat pentru verificarea automobilului. În general, lampa de avertizare pentru gaze de eşapament se va aprinde la apariţia unui astfel de simptom ⇒ pagina 60. Dacă are loc acest fenomen, carburantul nears poate pătrunde în sistemul de eşapament şi poate fi eliberat în mediul înconjurător. Convertorul catalitic poate fi de asemenea deteriorat prin supraîncălzire.

ATENŢIE!

Convertorul catalitic atinge temperaturi foarte ridicate! Pericol de incendiu!

- **Nu parcaţi în locuri în care convertorul catalitic poate intra în contact cu iarbă uscată sau materiale inflamabile aflate sub automobil.**
- **Nu aplicaţi grunduri sau straturi anticoroziune pe ţevile de eşapament, convertorul catalitic sau pe scuturile termice ale sistemului de eşapament. Aceste materiale se pot aprinde în timpul conducerii automobilului.**

Avertizare!

Nu goliţi niciodată complet rezervorul de carburant, deoarece alimentarea intermitentă cu carburant poate cauza probleme de aprindere. Astfel, carburantul nears poate pătrunde în sistemul de eşapament, ceea ce poate cauza supraîncălzirea şi deteriorarea convertorului catalitic.

Indicaţie pentru mediu

Chiar dacă sistemul de control al emisiilor funcţionează impecabil, în anumite condiţii poate apărea un miros de sulf de la gazele de eşapament. Acest fenomen depinde de conţinutul de sulf al carburantului utilizat. Deseori, această problemă poate fi rezolvată prin schimbarea mărcii de carburant. ■

Filtrul de particule al motorului diesel*

Filtrul de particule al motorului diesel elimină funinginea produsă de arderea motorinei.

Filtrul de praf al motorului diesel elimină cea mai mare parte a funinginii din sistemul de evacuare a gazelor de eşapament. În condiţii normale de conducere, filtrul se curăţă singur. Când condiţiile de conducere nu permit autocurăţarea filtrului (de exemplu în cazul mai multor călătorii scurte), filtrul se va colmata cu praf şi polen, iar indicatorul pentru filtrul de particule diesel se va aprinde. Consultaţi secţiunea Lămpile de avertizare.

ATENŢIE!

- **Filtrul de particule al motorului diesel poate atinge temperaturi extrem de ridicate; automobilul trebuie parcat astfel încât ţeava de eşapament să nu intre în contact cu materialele inflamabile care s-ar putea afla sub acesta. În caz contrar, puteţi provoca un incendiu.**

Avertizare!

- Automobilul dumneavoastră **nu** este proiectat pentru consumul de carburant biodiesel. **Nu alimentaţi niciodată, în nicio circumstanţă,** cu biodiesel. Utilizarea carburantului cu biodiesel poate deteriora motorul şi sistemul de alimentare. Adăugarea de biodiesel la motorină de către

producătorul de motorină în conformitate cu standardul EN 590 este autorizată şi nu va cauza deteriorarea motorului şi a sistemului de alimentare.

- Utilizarea motorinei cu conținut ridicat de sulf poate reduce semnificativ durata de viață a filtrului de particule diesel. Centrele de service autorizate vă pot furniza informații cu privire la țările în care există motorine cu conținut ridicat de sulf. ■

Conducerea economică şi ecologică

Instrucțiuni generale

Consumul de carburant depinde în mare măsură de stilul personal de conducere.

Consumul de carburant, impactul asupra mediului şi gradul de uzură a motorului, frânelor şi pneurilor depind în mare măsură de trei factori:

- Stilul personal de conducere
- Condiții de utilizare (condițiile meteorologice şi de carosabil)
- Cerințe tehnice

Prin adoptarea unui stil de conducere economică şi anticiparea situațiilor din trafic, puteți reduce cu uşurință consumul de carburant cu 10-15%. Această secțiunea vă sugerează metode pentru a micşora impactul asupra mediului, reducând în acelaşi timp cheltuielile de exploatare. ■

Anticiparea situațiilor de conducere

Un automobil consumă cea mai mare proporție de carburant când accelerează. Dacă anticipați condițiile de trafic, veți frâna mai rar şi, astfel, veți accelera mai puțin. Ori de câte ori este posibil, folosiți-vă de inerția automobilului, de exemplu atunci când culoarea următorului semafor este roşie. ■

Reviziile periodice

Apelând regulat la un centru de service autorizat pentru revizii, puteți stabili condițiile de bază pentru un consum optim de carburant *înainte* de a porni al drum. Un motor bine întreținut oferă avantajul unei **eficiențe mai ridicate a utilizării carburantului**, precum şi o fiabilitate maximă şi o valoare de revânzare superioară.

Un motor care nu este întreținut corect poate consuma cu până la 10% mai mult carburant față de cantitatea necesară.

Verificați **nivelul uleiului** la fiecare alimentare cu carburant ⇒ pagina 192. Consumul de ulei depinde în mare măsură de solicitarea şi turarea motorului. În funcție de stilul personal de a conduce, consumul de ulei poate ajunge până la 1 litru la 1.000 km. ■

Evitaţi călătoriile scurte

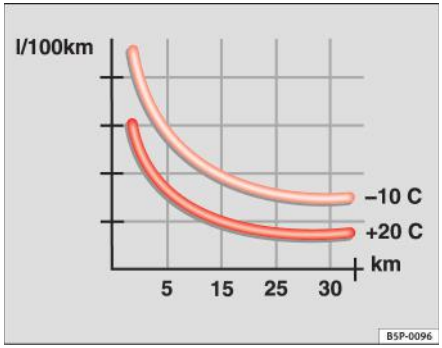

Fig. 109 Consumul de carburant în l/100 km la două temperaturi exterioare diferite

Motorul şi convertorul catalitic trebuie să ajungă la **temperatura de funcţionare** adecvată pentru a reduce consumul de carburant şi emisiile.

Imediat după ce este pornit la rece, motorul utilizează aproximativ 50-70 litri de carburant la 100 km. Consumul scade apoi la 20-30 litri la 100 km după un kilometru. Motorul atinge temperatura de funcţionare după aproximativ *patru* kilometri, atunci când consumul de carburant revine la un nivel normal. De aceea, este recomandat să evitaţi călătoriile scurte.

Temperatura exterioară are o influenţă decisivă.

Figura arată diferite nivele de consum pentru aceeaşi distanţă la +20°C şi -10°C. Automobilul dumneavoastră va utiliza mai mult carburant în timpul iernii decât vara. ■

Conducerea automobilului în străinătate

Observaţii

La conducerea în străinătate, trebuie să luaţi în considerare următoarele aspecte:

- Pentru automobilele cu convertor catalitic, asiguraţi-vă că este disponibilă benzină fără plumb pentru călătorie. Consultaţi capitolul “Realimentarea”. Organizaţiile automobilistice vă pot oferi informaţii despre reţelele de staţii de service ce comercializează carburant fără plumb.
- În anumite ţări, este posibil ca unele modele de automobile să fie comercializate fără a fi disponibile anumite piese de schimb sau fără ca anumite reparaţii să poată fi efectuate de centrele de service autorizate.

Importatorii şi distribuitorii SEAT vă vor oferi informaţii despre pregătirea tehnică a automobilului şi despre posibilităţile de întreţinere şi reparaţii. ■

Benzile adezive pentru faruri

Dacă va trebui să conduceţi un automobil cu volanul pe partea dreaptă într-o ţară cu trafic pe partea stângă sau invers, fasciculele orientate asimetric ale farurilor îi vor orbi pe participanţii la trafic ce se deplasează din sens opus.

Pentru a evita această situaţie, trebuie să aplicaţi autocolante pe anumite părţi ale lentilelor farurilor. Informaţii suplimentare sunt disponibile la un centru de service autorizat.

În cazul automobilelor cu faruri adaptive, sistemul de rotire trebuie deconectat în prealabil. În acest scop, adresaţi-vă unui atelier specializat. ■

Tractarea unei remorci

Ce aspecte trebuie reținute la tractarea unei remorci?

Automobilul poate fi utilizat la tractarea unei remorci când este dotat cu echipamentul adecvat.

Dacă automobilul este dotat cu un cârlig de remorcare **montat din fabrică**, acesta va avea deja toate modificările tehnice necesare şi va îndeplini cerinţele legale pentru tractarea unei remorci. În cazul în care cârligul de remorcare este **montat după achiziționarea automobilului**, consultați ⇒ pagina 182.

Conectoarele

Automobilul este dotat cu un conector cu 12 pini pentru conectarea electrică a remorcii la automobil.

Dacă remorca are o **priză cu 7 pini**, va fi necesară utilizarea unui cablu adaptor. Acesta este disponibil la orice dealer SEAT.

Greutatea remorcii / sarcina pe bara de tractare

Nu depăşiți niciodată greutatea admisă a remorcii. Dacă remorca nu este încărcată până la sarcina maximă admisă, puteți urca rampe mai abrupte.

Greutățile maxime indicate pentru remorci sunt valabile numai pentru **altitudini** de maxim 1.000 m peste nivelul mării. Odată cu creşterea altitudinii, puterea motorului şi capacitatea automobilului de a aborda rampa se reduc din cauza rarefierii aerului. Greutatea maximă a remorcii trebuie redusă corespunzător. Greutatea ansamblului automobil-remorcă trebuie redusă cu 10% pentru fiecare creştere de 1.000 m în altitudine (sau o parte proporțională din această valoare pentru altitudini intermediare). Greutatea totală a ansamblului este suma dintre greutatea reală a automobilului încărcat şi cea reală a remorcii încărcate. Dacă este posibil, utilizați remorca cu **sarcina pe bara de tractare** maximă admisă pentru articulația sferică a cârligului de remorcare, dar nu depăşiți această limită.

Valorile pentru **greutățile remorcii** şi **sarcinile pe bara de tractare** indicate pe plăcuța de identificare a cârligului de remorcare sunt furnizate doar în scopul certificării. Cifrele corecte pentru modelul dumneavoastră, ce pot fi *mai mici* decât valorile oferite pentru cârligul de remorcare, sunt indicate în certificatul de înmatriculare ⇒ capitolul “Date tehnice”.

Distribuirea încărcăturii

Distribuiți încărcătura în remorcă astfel încât obiectele grele să fie situate cât mai aproape de punte. Încărcăturile transportate în remorcă trebuie fixate, pentru a preveni deplasarea acestora.

Presiunea în pneuri

Reglați presiunea în pneuri la valoarea maximă admisă indicată pe autocolantul de pe interiorul clapetei rezervorului de carburant. Reglați presiunea în pneurile remorcii conform recomandărilor producătorului acesteia.

Oglinzile exterioare

Verificați în oglinzile standard dacă aveți vizibilitate asupra unei porțiuni suficiente de drum în spatele remorcii. În caz contrar, este necesară montarea de oglinzi suplimentare. Ambele oglinzi exterioare trebuie montate pe suporturi prelungitoare cu balamale. Reglați oglinzile pentru a avea suficientă vizibilitate în spate.

ATENȚIE!

Nu transportați niciodată persoane în remorcă. Această acțiune poate avea drept consecință accidente fatale.

Indicație

- Tractarea unei remorci solicită suplimentar automobilul. Dacă automobilul este utilizat frecvent pentru tractarea unei remorci, se recomandă vizite suplimentare la service, între datele de revizie normale.

- Informaţi-vă asupra eventualelor norme speciale aplicabile pentru tractarea unei remorci în ţara dumneavoastră. ■

Cuplajul sferic al cârligului de remorcare*

Cuplajul sferic este furnizat cu instrucţiuni asupra montării şi demontării de pe cârligul de remorcare.

ATENŢIE!

Cuplajul sferic al cârligului de remorcare trebuie depozitat în siguranţă în portbagaj pentru a preveni proiectarea acestuia în automobil şi eventuale accidentări.

Indicaţie

- Conform legii, cuplajul sferic trebuie demontat dacă nu este tractată o remorcă şi dacă acesta acoperă plăcuţa de înmatriculare. ■

Sugestii referitoare la conducerea automobilului

Conducerea automobilului cu remorcă necesită o atenţie suplimentară.

Distribuţia sarcinii

Distribuţia sarcinii în cazul unui automobil neîncărcat cu o remorcă încărcată este foarte nefavorabilă. Totuşi, dacă acest fapt nu poate fi evitat, conduceţi cu viteză mai redusă, pentru a compensa distribuţia neechilibrată a sarcinii.

Viteza

Stabilitatea automobilului şi a remorcii este redusă odată cu creşterea vitezei. Din acest motiv, este recomandat să nu conduceţi cu viteza maximă admisă în condiţii rutiere şi climaterice nefavorabile. Această indicaţie este valabilă mai ales la coborârea pantelor.

Trebuie să reduceţi întotdeauna viteza imediat ce remorca prezintă cel mai mic indiciu de **şerpuire**. Nu încercaţi niciodată să eliminaţi “şerpuirea” prin creşterea vitezei.

Frânaţi întotdeauna din timp. Dacă remorca este dotată cu o **frână inerţială**, frânaţi *uşor la început* şi apoi ferm. Această manevră va preveni smucitura ce poate fi cauzată de blocarea roţilor remorcii. Selectaţi din timp o treaptă inferioară de viteze înainte de a coborî o pantă abruptă. Aceasta vă va permite să utilizaţi frâna de motor pentru încetinirea automobilului.

Reîncălzirea

La temperaturi foarte ridicate şi la urcarea pantelor lungi, când automobilul este condus într-o treaptă inferioară de viteză şi la turaţii mari, monitorizaţi întotdeauna instrumentul de temperatură pentru lichidul de răcire ⇒ pagina 51.

Programul electronic de stabilitate*

Sistemul ESP* asistă stabilizarea remorcii în cazul derapării sau balansului acesteia. ■

Întreținerea şi curățarea automobilului

Instrucțiuni generale

Spălarea şi întreținerea periodică a automobilului vor contribui la conservarea valorii acestuia.

Întreținerea automobilului

Întreținerea şi spălarea periodice contribuie la **conservarea valorii** automobilului. Aceasta poate fi una dintre cerințele pentru recunoaşterea drepturilor conferite de garanție, în caz de coroziune sau defecte de vopsire.

Cea mai bună metodă de protejare a automobilului împotriva efectelor nocive ale factorilor de mediu constă în întreținerea corectă a acestuia şi spălarea *frecventă*. Cu cât rămân mai mult timp pe automobil substanțe cum ar fi resturi de insecte, excremente de păsări, răşini vegetale, noroi, reziduuri industriale, gudron, funingine, sare rutieră şi alte materiale agresive, cu atât sunt mai afectate suprafețele vopsite ale acestuia. Temperaturile ridicate (de exemplu în cazul expunerii la lumină solară puternică) intensifică efectul lor coroziv.

La sfârşitul iernii, un anotimp când se aplică sare pe drumuri, este important să spălați amănunțit **planşeul** automobilului.

Produse pentru întreținerea automobilului

Produsele pentru întreținerea automobilelor pot fi procurate de la un centru de service autorizat. Păstrați instrucțiunile de folosire a produsului până la terminarea acestuia.

⚠ ATENȚIE!

- **Produsele pentru întreținerea automobilelor pot fi toxice. De aceea, trebuie păstrate în recipientele originale, care vor fi închise.**

⚠ ATENȚIE! Continuare

Nu le lăsați la îndemâna copiilor. În caz contrar, există pericolul de intoxicare.

- **Înainte de a utiliza produse pentru întreținerea automobilelor, citiți şi respectați instrucțiunile şi avertismentele de pe ambalajele acestora. Utilizarea incorectă a acestora vă poate afecta starea de sănătate sau deteriora automobilul. Utilizarea anumitor produse poate duce la eliberarea de vapori toxici; de aceea, acestea trebuie utilizate în spații bine aerisite.**
- **Nu utilizați niciodată carburant, terebentină, ulei de motor, dizolvant pentru lacul de unghii sau alte lichide volatile. Acestea sunt toxice şi extrem de inflamabile. Risc de incendiu şi explozie.**
- **Înainte de a vă spăla automobilul sau de a efectua orice lucrări de întreținere, opriți motorul, aplicați puternic frâna de mână şi luați contactul.**

Avertizare!

Nu înlăturați niciodată murdăria, noroiul sau praful dacă suprafața automobilului este uscată. Nu utilizați o lavetă sau un burete uscat pentru curățare. Aceasta ar putea distruge stratul de vopsea sau geamurile automobilului. Înmuiați murdăria, noroiul sau praful cu apă din abundență.

Indicație pentru mediu

- La cumpărarea produselor pentru întreținerea automobilului, alegeți produse care nu poluează mediul înconjurător.
- Nu aruncați resturile produselor de întreținere împreună cu gunoiul menajer. Respectați informațiile privind eliminarea ecologică indicate pe ambalaj. ■

Întreținerea exteriorului automobilului

Spălătoriile auto automate

Vopseaua este atât de rezistentă, încât automobilul poate fi spălat fără probleme într-o spălătorie automată tunel. Cu toate acestea, uzura vopselei depinde în mare măsură de tipul spălătoriei automate tunel, de periile utilizate, de modul de filtrare a apei şi tipul de produse de curățare şi conservare.

Înainte de a trece printr-o spălătorie auto, asigurați-vă că ați luat măsurile obişnuite de precauție, precum închiderea geamurilor şi a trapei. Aceasta este singura observație care trebuie reținută.

În cazul în care automobilul dispune de accesorii speciale precum spoilere, un suport pentru portbagajul de acoperiş sau o antenă de emisie-recepție etc., este recomandat să consultați operatorul din spălătorie.

După spălare, este posibil ca **frânele** să răspundă mai greu la comenzi, deoarece discurile şi plăcuțele de frână pot fi ude încă sau, pe timp de iarnă, chiar înghețate. Uscați frânele, acționându-le în mod repetat.

ATENȚIE!

Umezeala, gheața şi sarea depuse pe frâne pot diminua eficiența acestora. Pericol de accident.

Avertizare!

Înainte de a trece cu automobilul prin tunelul spălătoriei automate, nu strângeți antena dacă este pliată, deoarece se poate deteriora. ■

Spălarea manuală

Spălarea automobilului

– Mai întâi, înmuiați murdăria cu multă apă şi apoi clătiți.

– Curățați automobilul dinspre partea superioară spre cea inferioară cu un burete, o mănuşă sau o perie moale. Apăsați foarte uşor.

– Clătiți des buretele sau mănuşa cu apă curată.

– Şampoanele auto speciale trebuie utilizate exclusiv pentru murdăria foarte persistentă.

– Curățați roțile, pragurile etc., utilizând la final un alt burete sau o altă mănuşă.

– Clătiți automobilul cu apă din abundență.

– Uscați suprafața automobilului, ştergând-o uşor cu o lavetă din piele de căprioară.

– La **temperaturi scăzute**, uscați garniturile din cauciuc şi suprafețele automobilului, pentru a preveni înghețarea. Pulverizați silicon pe garnituri.

După spălare

– Imediat după spălare, evitați frânările bruşte şi puternice. Uscați frânele, acționându-le în mod repetat.

ATENȚIE!

- **Spălați automobilul cu contactul luat.**

⚠ ATENȚIE! Continuare

- **Protejați-vă mâinile și brațele de eventuale tăieturi sau zgârieturi provocate de marginile metalice ascuțite, în timpul curățării planșeului automobilului, interiorului aripii etc. Risc de rănire.**
- **Umezeala, gheața și sarea depuse pe frâne pot diminua eficiența acestora. Pericol de accident.**

Avertizare!

- Nu îndepărtați niciodată murdăria, noroiul sau praful dacă suprafața automobilului este uscată. Nu utilizați o lavetă sau un burete uscat pentru curățare. Astfel, puteți zgâria suprafețele vopsite sau din sticlă ale automobilului.
- Spălarea automobilului în condiții de temperatură redusă: la spălarea automobilului cu furtunul, nu direcționați jetul de apă înspre încuietorile ușilor sau spațiile din jurul ușilor, hayon sau trapă. Pericol de înghеț.

Indicație pentru mediu

Pentru protejarea mediului înconjurător, automobilul trebuie spălat doar în spații de spălare special amenajate. Aceasta va preveni pătrunderea apei reziduale toxice și contaminate cu ulei în sistemul de canalizare. În unele zone, este interzisă spălarea automobilului în afara acestor spații speciale.

Indicație

Nu spălați automobilul în locuri unde acesta este expus direct luminii solare. ■

Spălarea automobilului cu ajutorul unui dispozitiv de înaltă presiune

Utilizați cu multă atenție dispozitivul de spălare de înaltă presiune!

– Respectați întotdeauna instrucțiunile de utilizare a acestor dispozitive, în special pe cele privind **presiunea** și **distanța de pulverizare**.

– Măriți această distanță în cazul materialelor moi și al barelor de protecție vopsite.

– Nu utilizați un dispozitiv de spălare de înaltă presiune pentru a îndepărta gheața sau zăpada de pe geamuri ⇒ pagina 173.

– Nu utilizați niciodată duzele pentru jeturi concentrate (“jeturi rotative”) ⇒ ⚠.

– Imediat după spălare, evitați frânările bruște și puternice. Uscați frânele, acționându-le în mod repetat ⇒ pagina 162.

⚠ ATENȚIE!

- **Nu spălați niciodată pneurile cu jet concentrat (“duză rotativă”). Chiar dacă pulverizarea se face de la distanțe mari și pentru intervale scurte, pneurile pot suferi deteriorări mai mult sau mai puțin vizibile. Această situație poate cauza un accident.**
- **Umezeala, gheața și sarea depuse pe frâne pot diminua eficiența acestora. Pericol de accident.**

Avertizare!

- Nu utilizați apă mai caldă de 60°C. Acest lucru ar putea deteriora automobilul.
- Pentru a evita deteriorarea automobilului, păstrați o distanță suficient de mare față de materiale sensibile, de ex. furtunuri flexibile, plastice, materiale insonorizante etc. Acest lucru este de asemenea important pentru barele de protecție vopsite ca şi pentru suprafețele vopsite. Cu cât duza este mai aproape de suprafață, cu atât creşte gradul de uzură a materialului. ■

Întreținerea suprafețelor vopsite

Ceruirea periodică protejează vopseaua.

Dacă apa nu formează picături mici şi nu alunecă pe suprafața vopsită când aceasta este *curată*, va trebui să aplicați ceară.

Puteți procura *ceară solidă* de înaltă calitate de la un centru de service autorizat.

Aplicațiile frecvente de ceară ajută la protejarea suprafețelor vopsite împotriva factorilor de mediu ⇒ pagina 169. Acest lucru protejează chiar şi împotriva zgârieturilor superficiale.

Chiar dacă la spălătoria auto se foloseşte regulat o **soluție pe bază de ceară**, se recomandă protejarea vopselei printr-un strat de ceară solidă aplicat cel puțin de două ori pe an. ■

Lustruirea suprafețelor vopsite

Lustruirea conferă strălucire vopselei.

Lustruirea este necesară doar dacă vopseaua şi-a pierdut strălucirea şi aceasta nu poate fi obținută prin ceruire. Produsele de lustruire pot fi achiziționate de la centrele de service autorizate.

Automobilul trebuie ceruit după lustruire dacă soluția de lustruire nu conține compuşi de ceară pentru fixarea vopselei ⇒ pagina 172, „Întreținerea suprafețelor vopsite“.

Avertizare!

Pentru a preveni deteriorarea vopselei:

- nu utilizați soluții de lustruire şi ceară solidă pentru componentele cu finisaje mate sau din material plastic.
- nu lustruiți automobilul într-un spațiu unde există nisip sau praf. ■

Întreținerea componentelor din plastic

Solvenții deteriorează componentele din plastic.

Dacă acestea nu se curăță prin spălare normală, utilizați produse omologate pentru curățarea şi întreținerea suprafețelor din plastic **care nu conțin solvenți**.

Avertizare!

- Utilizarea de odorizante lichide direct pe duzele de ventilație poate provoca deteriorarea componentelor din plastic, dacă lichidul se varsă accidental.
- Produsele de curățare care conțin solvenți deteriorează acest tip de material. ■

Curățarea geamurilor şi a oglinzilor exterioare

Curățarea geamurilor

– Spălați geamurile cu un produs de curățare pe bază de alcool, disponibil în comerț.

– Uscați geamurile cu o bucată de piele de căprioară curată sau cu o lavetă fără scame.

Îndepărtarea zăpezii

– Utilizați o perie mică pentru a îndepărta zăpada de pe geamuri şi oglinzi.

Îndepărtarea gheții

– Utilizați un spray de dezghețare.

Utilizați o lavetă curată sau o bucată de piele de căprioară pentru a usca geamurile. Bucățile de piele de căprioară utilizate pe suprafețele vopsite nu sunt adecvate pentru curățarea geamurilor, deoarece sunt îmbibate cu ceară şi pot murdări geamurile.

Dacă este posibil, utilizați un spray de dezghețare pentru îndepărtarea gheții. Dacă folosiți o racletă, manevrați-o într-o singură direcție, în linie dreaptă.

Utilizați un produs de curățare a geamurilor sau o soluție de îndepărtare a siliconului pentru a curăța urmele de cauciuc, ulei, vaselină şi silicon.

Depunerile de ceară pot fi îndepărtate cu un produs de curățare special, disponibil la centrele de service autorizate. Depunerile de ceară de pe parbriz pot provoca deplasarea sacadată a lamelor ştergătoarelor. Adăugarea în lichidul de spălare a parbrizului a unui produs de curățare geamuri special pentru îndepărtarea urmelor de ceară previne vibrația puternică a lamelor ştergătoarelor pe parbriz. Depunerile de ceară nu sunt îndepărtate.

Avertizare!

- Nu îndepărtați zăpada şi gheața de pe geamuri şi oglinzi cu apă caldă sau fierbinte. Aceasta poate provoca fisurarea sticlei!
- Sistemul de încălzire a lunetei este situat pe partea interioară a geamului. Pentru a preveni deteriorarea, nu aplicați autocolante pe elementele de încălzire de pe partea interioară a geamului. ■

Curățarea lamelor ştergătoarelor de parbriz

Este foarte important ca lamelele ştergătoarelor să fie curate pentru a asigura o vizibilitate adecvată.

1. Utilizați o lavetă moale pentru a îndepărta praful şi murdăria de pe lamele ştergătoarelor de parbriz.
2. Utilizați un produs de curățare a geamurilor pentru curățarea lamelor ştergătoarelor. Utilizați un burete sau o lavetă pentru îndepărtarea petelor persistente. ■

Întreținerea garniturilor din cauciuc

Dacă garniturile din cauciuc sunt bine întreținute, acestea nu vor îngheța la fel de repede.

1. Utilizați o lavetă moale pentru a îndepărta praful şi murdăria de pe garniturile din cauciuc.
2. Aplicați un produs de întreținere profesionist pe garniturile din cauciuc.

Chederele uşilor, geamurilor, capotei motorului şi hayonului rămân flexibile şi sunt mai rezistente dacă sunt tratate cu un produs de întreținere adecvat (de exemplu spray cu silicon).

Întreținerea garniturilor din cauciuc previne de asemenea uzura prematură şi apariția scurgerilor. Uşile se vor deschide mai uşor. Dacă garniturile din cauciuc sunt bine întreținute, acestea nu vor îngheța prea repede în timpul iernii. ■

Încuietorile uşilor

Încuietorile uşilor pot îngheța în timpul iernii.

Pentru a dezgheța încuietorile trebuie să utilizați doar spray cu proprietăți de lubrifiere şi anticorozive. ■

Curățarea pieselor cromate

1. Curățați piesele cromate cu o lavetă umedă.
2. Lustruiți piesele cromate cu o lavetă moale şi uscată.

Dacă nu obțineți efectele dorite, utilizați un **produs special pentru curățarea pieselor cromate**. Produsele pentru curățarea pieselor cromate îndepărtează petele şi depunerile de pe suprafețe.

Avertizare!

Pentru a preveni zgârierea suprafețelor cromate:

- nu utilizați un produs abraziv de întreținere a pieselor cromate.
- nu curățați sau lustruiți piesele cromate într-un spațiu unde există nisip sau praf. ■

Jantele din oțel

– Curățați periodic jantele din oțel folosind un burete separat.

Utilizați un agent de curățare industrial pentru îndepărtarea prafului depus la frânare. Orice deteriorare a vopselei jantelor din oțel trebuie remediată înainte ca acestea să ruginească.

ATENȚIE!

- **Nu spălați niciodată pneurile cu ajutorul jeturilor cilindrice. Chiar dacă pulverizarea se face de la distanțe mari şi pentru intervale scurte, pneurile pot suferi deteriorări mai mult sau mai puțin vizibile. Această situație poate cauza un accident.**
- **Umezeala, gheața şi sarea depuse pe frâne pot diminua eficiența acestora. Pericol de accident. Imediat după spălare, evitați frânările bruşte şi puternice. Uscați frânele, acționându-le în mod repetat ⇒ pagina 162, „Efectul şi distanța de frânare“.** ■

Jantele din aliaj

O dată la două săptămâni

– Spălați sarea şi praful de frână de pe jantele din aliaj.

– Utilizați un detergent non-acid pentru curățarea jantelor. ▶

O dată la trei luni

– Aplicați un compus cu ceară solidă pe jante.

Pentru a-şi păstra aspectul, jantele din aliaj necesită o întreținere periodică. Dacă sarea rutieră şi praful depus la frânare nu sunt îndepărtate regulat, finisajele din aluminiu vor fi afectate.

Utilizați întotdeauna un detergent non-acid pentru jantele din aliaj.

Nu utilizați produse pentru lustruire sau alți agenți abrazivi. Dacă stratul protector a fost deteriorat, de exemplu în urma impactului cu o piatră, zona afectată trebuie reparată imediat.

⚠ ATENȚIE!

- **Nu spălați niciodată pneurile cu ajutorul jeturilor cilindrice. Chiar dacă pulverizarea se face de la distanțe mari şi pentru intervale scurte, pneurile pot suferi deteriorări mai mult sau mai puțin vizibile. Această situație poate cauza un accident.**
- **Umezeala, gheața şi sarea depuse pe frâne pot diminua eficiența acestora. Pericol de accident. Imediat după spălare, evitați frânările bruşte şi puternice. Uscați frânele, acționându-le în mod repetat ⇒ pagina 162, „Efectul şi distanța de frânare“.** ■

Protecția planşeului

Planşeul automobilului este acoperit cu un strat de protecție împotriva deteriorărilor de natură chimică şi mecanică.

Stratul protector se poate deteriora în timpul conducerii. Vă recomandăm să verificați şi să recondiționați, dacă este nevoie, stratul protector care acoperă planşeul şi trenul de rulare, înaintea şi la finalul sezonului rece.

Pentru reparații şi lucrări suplimentare de protecție împotriva coroziunii, vă recomandăm să apelați la un centru de service autorizat.

⚠ ATENȚIE!

Nu aplicați produse de etanşare sau agenți anticorozivi pe țevile de eşapament, convertorul catalitic sau scuturile termice ale sistemului de evacuare a gazelor de eşapament. Căldura produsă de sistemul de evacuare a gazelor de eşapament sau de motor poate provoca aprinderea acestora! Pericol de incendiu. ■

Curățarea compartimentului motor

Acționați cu atenție deosebită atunci când curățați compartimentul motor.

Tratamentul anticoroziune

Compartimentul motor şi suprafața sistemului de alimentare au fost tratate în fabricație cu soluții anticoroziune.

O bună protecție împotriva coroziunii este necesară în special în timpul iernii, când vă deplasați frecvent pe drumuri acoperite cu sare. Pentru prevenirea acțiunii corozive a sării asupra automobilului, trebuie să curățați în profunzime întregul compartiment motor înainte de şi după sezonul rece.

Centrul de service autorizat local dispune de echipamentele necesare curățării adecvate, ca şi de produse de întreținere. Din acest motiv, este recomandabil să apelați la un service pentru realizarea acestor lucrări.

Stratul de protecție anticoroziune este îndepărtat de obicei când compartimentul motor este curățat cu soluții degresante sau la curățarea motorului. Când comandați această lucrare, asigurați-vă că toate

suprafețele, îmbinările, articulațiile şi componentele din compartimentul motor au primit tratament anticoroziv.

ATENȚIE!

- **La efectuarea de lucrări în compartimentul motor, respectați întotdeauna avertismentele de siguranță ⇒ pagina 187.**
- **Înainte de a deschide capota, opriți motorul, aplicați ferm frâna de mână şi scoateți cheia din contact.**
- **Permiteți motorului să se răcească înainte de a curăța compartimentul motor.**
- **Protejați-vă mâinile şi brațele când curățați planşeul, pasajele şi capacele roților. Vă puteți tăia în marginile ascuțite ale componentelor metalice. Nerespectarea acestor avertismente poate conduce la răniri.**
- **Umezeala, gheața şi sarea depuse pe frâne pot diminua eficiența acestora. Pericol de accident. Imediat după spălare, evitați frânările bruşte şi puternice.**
- **Nu atingeți niciodată ventilatorul radiatorului. Acesta este prevăzut cu un dispozitiv termosensibil şi poate porni automat, chiar când cheia nu se află în contact!**

Indicație pentru mediu

La spălarea motorului, apa de spălare va îndepărta depunerile de carburant, vaselină şi ulei. Apa poluată trebuie purificată cu ajutorul unui separator de ulei. Din acest motiv, spălarea motorului trebuie efectuată doar într-un atelier autorizat sau într-o stație de alimentare. ■

Întreținerea interiorului automobilului

Curățarea componentelor din plastic şi a planşei de bord

– Utilizați o lavetă curată şi umedă pentru a curăța componentele din plastic şi planşa de bord.

– Dacă rezultatele nu sunt satisfăcătoare, utilizați un produs special pentru curățarea suprafețelor din plastic, **care nu conține solvenți**.

ATENȚIE!

Nu curățați niciodată planşa de bord şi suprafața modulului airbag cu agenți de curățare ce conțin solvenți. Solvenții pot face suprafața poroasă. În cazul declanşării airbagului, componentele din plastic dezintegrate pot cauza leziuni grave.

Avertizare!

Produsele de curățare care conțin solvenți deteriorează acest tip de material. ■

Curățarea ornamentelor din lemn*

– Curățați ornamentele din lemn cu o lavetă curată, umezită cu apă.

– Dacă rezultatele nu sunt satisfăcătoare, utilizați o soluție *slabă* de apă cu săpun.

Avertizare!

Produsele de curățare care conțin solvenți deteriorează acest tip de material. ■

Curățarea huselor textile şi a capitonajului textil

Husele scaunelor şi capitonajul textil de pe uşi şi plafon pot fi curățate cu o soluție specială de curățare pentru interior sau cu spumă uscată şi o perie moale. ■

Curățarea butoanelor radioului şi ale sistemului de climatizare

Pentru curățarea butoanelor radioului şi/sau ale sistemului de climatizare, utilizați o lavetă moale, umedă. Pentru murdărie mai rezistentă se poate utiliza o soluție neutră de săpun. ■

Curățarea suprafețelor din piele*

Curățarea normală

– Umeziți o lavetă din bumbac sau din lână în apă pentru a şterge suprafețele din piele.

Curățarea petelor rezistente

– Murdăria mai persistentă poate fi îndepărtată cu o soluție slabă de săpun (săpun lichid simplu sau soluție din două linguri de săpun diluat într-un litru de apă) şi cu ajutorul unei lavete.

– Nu permiteți pătrunderea apei în piele sau îmbibarea cusăturilor.

– Apoi ştergeți cu o lavetă moale şi uscată.

Întreținerea suprafețelor din piele

– Suprafețele din piele trebuie tratate de două ori pe an cu un produs special de întreținere a pielii, disponibil la un centru de service autorizat.

– Aplicați acest tip de produse în cantități foarte mici.

– Apoi ştergeți cu o lavetă moale şi uscată.

SEAT face tot posibilul pentru a păstra calitățile autentice ale acestui produs natural. Datorită proprietăților naturale ale pielii brute special alese pentru utilizare, produsul finit prezintă un anumit grad de sensibilitate la grăsime, murdărie etc., fiind necesară atenția în utilizarea cotidiană, precum şi în timpul operațiilor de întreținere.

Praful şi particulele acumulate la nivelul porilor şi în cusături pot zgâria şi deteriora aceste suprafețe. Dacă automobilul este expus radiației solare perioade îndelungate, suprafețele din piele trebuie protejate pentru a le preveni decolorarea. Cu toate acestea, este normală schimbarea uşoară a culorii suprafețelor din piele naturală de înaltă calitate.

Avertizare!

- Nu utilizați solvenți, soluții de lustruire cu ceară, cremă de pantofi, agenți de îndepărtare a petelor sau alte produse similare pentru suprafețele din piele.
- Pentru a preveni deteriorarea, trebuie să apelați la un atelier autorizat pentru îndepărtarea petelor persistente. ■

Curățarea centurilor de siguranță

Este posibil ca o centură murdară să nu funcționeze corespunzător.

Verificați regulat toate centurile de siguranță şi mențineți-le curate.

Curățarea centurilor de siguranță

– Extrageți centura de siguranță murdară şi derulați-o.

– Curățați centurile de siguranță murdare cu o soluție *slabă* de săpun.

– Lăsați-le să se usuce.

– Nu permiteți retragerea centurii de siguranță înainte de a se usca.

Dacă pe centurile de siguranță s-au format pete extinse, centurile nu se vor retrage corect în retractoarele automate.

ATENȚIE!

- **Nu utilizați agenți chimici de curățare pentru centurile de siguranță, deoarece aceştia pot diminua forța de tensionare a chingilor. Centurile de siguranță nu trebuie să intre în contact cu lichide corozive.**
- **Verificați starea tuturor centurilor de siguranță la intervale regulate. Dacă observați că dispozitivul de prindere, chinga, mecanismul retractorului sau catarama uneia dintre centuri prezintă deteriorări, apelați la un atelier autorizat pentru înlocuirea centurii.**
- **Nu încercați să reparați personal o centură de siguranță deteriorată. Este interzisă demontarea sau modificarea în orice mod a centurilor de siguranță.**

Avertizare!

După curățare, lăsați centurile de siguranță să se usuce complet înainte de a fi rulate. În caz contrar, retractoarele centurilor se pot deteriora. ■

Accesoriile, înlocuirea pieselor şi modificări

Accesorii şi piese de schimb

Consultați întotdeauna un centru de service autorizat înainte de achiziționarea accesoriilor şi a pieselor.

Automobilul dumneavoastră este conceput pentru a oferi un standard înalt de siguranță activă şi pasivă.

Înainte de a achiziționa accesorii şi piese, precum şi înainte de a efectua modificări tehnice la automobil, vă recomandăm să consultați un centru de service autorizat.

Reprezentanțele SEAT vă stau la dispoziție pentru a vă furniza cele mai recente informații despre utilizarea, cerințele legale şi recomandările producătorului în ceea ce priveşte accesoriile şi piesele.

Vă recomandăm să utilizați numai **accesorii omologate SEAT®** şi **piese de schimb omologate SEAT®**. Astfel, SEAT poate garanta că produsul în cauză este adecvat, fiabil şi sigur. Centrele de service autorizate SEAT dețin experiența şi echipamentele necesare pentru a asigura montarea corectă şi profesionistă a pieselor.

În ciuda monitorizării permanente a pieței, SEAT nu poate evalua fiabilitatea, siguranța şi adecvarea pieselor **neomologate de SEAT**. Din acest motiv, SEAT nu îşi poate asuma responsabilitatea pentru piesele neoriginale utilizate, chiar dacă acestea au fost omologate de o agenție oficială de testare şi sunt acoperite de un certificat de omologare oficial.

Orice **echipament montat ulterior** care influențează direct automobilul şi/sau modul de conducere a acestuia (de exemplu tempomatul sau suspensiile controlate electronic) trebuie omologat de SEAT şi trebuie să poarte marca **e** (simbolul de autorizare din partea Uniunii Europene).

Dacă sunt montate **componente electrice suplimentare** care nu servesc la controlul automobilului în sine (de exemplu o cutie frigorifică, un laptop sau un ventilator etc.), atunci acestea trebuie să poarte marca **CE** (declarația de conformitate UE a producătorului).

ATENȚIE!

Accesoriile, de exemplu suporturile pentru telefoane şi pahare, nu trebuie montate niciodată pe capacele sau în zona de expansiune a airbagurilor. În caz contrar, există pericolul producerii de leziuni la declanşarea airbagului în cazul unui accident. ■

Modificările tehnice

Modificările trebuie efectuate întotdeauna conform specificațiilor noastre.

Modificările neautorizate aduse componentelor electronice sau softwareului automobilului pot cauza defecțiuni. Din cauza modului în care sunt interconectate componentele electronice în rețele, defecțiunile pot afecta şi alte sisteme. Acest fapt poate afecta serios siguranța, poate duce la uzura excesivă a componentelor şi poate invalida documentele de înmatriculare a automobilului.

Centrele de service autorizate SEAT nu îşi asumă responsabilitatea pentru deteriorările cauzate de modificări şi/sau lucrări efectuate incorect.

Din acest motiv, este recomandată efectuarea tuturor lucrărilor de către un centru de service autorizat, utilizându-se **accesorii şi piese de schimb originale, omologate de SEAT ®**.

ATENȚIE!

Modificările sau orice alte tipuri de lucrări efectuate incorect asupra automobilului pot cauza defecțiuni şi accidente. ■

Antena exterioară*

Automobilul poate fi prevăzut cu o antenă exterioară pliabilă* cu sistem antifurt*, ce poate fi rabatată spre înapoi, de exemplu la trecerea printr-o spălătorie automată.

Pentru pliere

Deşurubați tija antenei, rabatați-o spre înapoi în poziție orizontală şi înşurubați-o din nou.

Pentru readucerea în poziția de funcționare

Efectuați în ordine inversă etapele descrise mai sus.

Avertizare!

Înainte de a intra într-o spălătorie automată, aşezați antena paralel cu acoperişul fără a o strânge, pentru a evita deteriorarea acesteia. ■

Telefoanele mobile şi radiotelefoanele

Veți necesita o antenă externă pentru telefoanele mobile şi radiotelefoane.

SEAT a aprobat utilizarea telefoanelor mobile şi a radiotelefoanelor în automobilul dumneavoastră, cu respectarea următoarelor condiții:

- Instalarea corectă a unei antene exterioare,
- putere de transmisie de maxim 10 W.

Este necesară utilizarea unei singure antene exterioare pentru obținerea unei raze de acțiune optime a echipamentului.

Înainte de a utiliza un telefon mobil sau un radiotelefon cu putere de transmisie mai mare de 10 W, consultați un centru de service autorizat. Acesta vă va furniza informații privind posibilitățile tehnice de montare ulterioară a acestui echipament.

Telefoanele mobile şi radiotelefoanele trebuie montate numai de un atelier autorizat, de exemplu de un centru de service autorizat.

ATENȚIE!

- **Concentrați-vă permanent atenția asupra conducerii automobilului. Dacă atenția vă este distrasă în timpul conducerii, puteți provoca un accident.**
- **Nu atașați niciodată suporturile de telefon pe suprafața capacelor airbagurilor sau în zona de acțiune a acestora. Dacă airbagul se declanşează, riscul de rănire este forte mare.**
- **Dacă utilizați telefoane mobile sau radiotelefoanele fără antenă externă, nivelul radiației electromagnetice în automobil poate depăşi limitele autorizate. Acest lucru este valabil şi pentru antenele exterioare instalate incorect.**

Avertizare!

Nerespectarea condițiilor de mai sus poate cauza defectarea componentelor electronice. Cele mai întâlnite cauze ale defecțiunilor sunt:

- absența antenei exterioare,
- instalarea incorectă a antenei exterioare,
- putere de transmisie mai mare de 10 W.

▶

Indicație

Respectați instrucțiunile de utilizare a telefonului mobil / radiotelefonului. ■

Montarea unui cârlig de remorcare*

Este posibilă montarea unui cârlig de remorcare în partea din spate a automobilului.

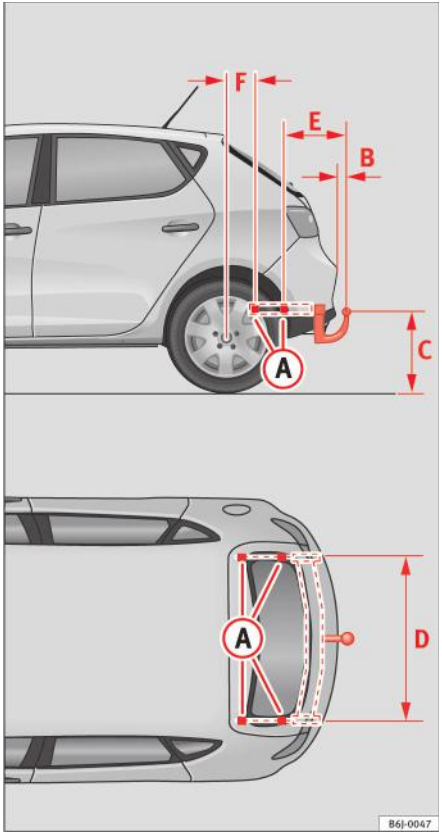

Fig. 110 Puncte de ataşare a cârligului de remorcare

Dacă urmează să fie montat un cârlig de remorcare după achiziționarea automobilului, instalarea trebuie efectuată conform instrucțiunilor producătorului cârligului de remorcare.

Punctele de ataşare a cârligului de remorcare (A) sunt situate în partea inferioară a automobilului.

Distanța dintre centrul cuplajului sferic şi sol nu trebuie să fie niciodată mai mică decât valoarea indicată, chiar dacă automobilul este încărcat complet, inclusiv sarcina maximă pe bara de tractare.

Valori de înălțime pentru fixarea cârligului de remorcare:

(B) 65 mm (minim)
(C) între 350 mm şi 420 mm (automobil încărcat complet)
(D) 959 mm
(E) 438 mm
(F) 209 mm

Montarea unui cârlig de remorcare

- Conducerea cu remorcă implică un efort suplimentar pentru automobil. Din acest motiv, înainte de montarea unui cârlig de remorcare, contactați un centru de service autorizat pentru a verifica dacă este necesară modificarea sistemului de răcire.
- Respectați cerințele legale din țara dumneavoastră (cum ar fi montarea unei lămpi de avertizare separate).
- Anumite componente ale automobilului, de exemplu bara de protecție spate, trebuie demontate şi instalate din nou. Şuruburile de fixare a cârligului de remorcare trebuie strânse utilizând o cheie dinamometrică şi trebuie utilizată o priză electrică pentru conectarea la sistemul electric al automobilului. Cele menționate mai sus necesită cunoştințe şi instrumente specializate.
- Cifrele din figură indică valorile de înălțime şi punctele de ataşare ce trebuie respectate la montarea unui cârlig de remorcare.

ATENȚIE!

Cârligele de remorcare trebuie montate de specialişti.

- **În cazul montării incorecte a cârligului de remorcare, riscul de producere a unui accident creşte.**
- **Pentru siguranța proprie, respectați instrucțiunile furnizate de producătorul cârligului de remorcare.**

Avertizare!

- Instalarea necorespunzătoare a prizei electrice poate cauza deteriorarea sistemului electric al automobilului.

Indicație

Datorită sistemului de eşapament specific, nu se recomandă o asamblare standard a cârligului de remorcare în cazul anumitor versiuni sport. Vă recomandăm să consultați un dealer. ■

Verificarea şi completarea nivelului lichidelor

Realimentarea

Deschiderea clapetei rezervorului de carburant se face manual. Rezervorul are o capacitate de aproximativ 45 de litri.

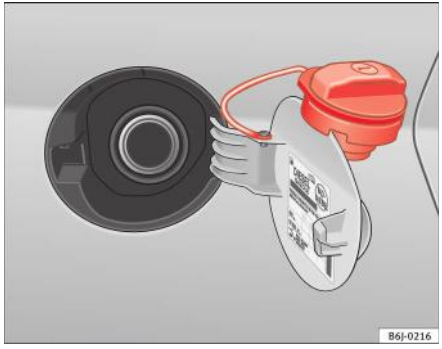

Fig. 111 Clapeta rezervorului de carburant deschisă

Desfacerea buşonului rezervorului de carburant

– Ridicați clapeta.

– Prindeți bine buşonul cu o mână, apoi introduceți cheia în încuietoare şi rotiți-o cu 180° în sens antiorar.

– Desfaceți buşonul rezervorului rotindu-l în sens antiorar.

Închiderea buşonului rezervorului de carburant

– Înşurubați buşonul rezervorului rotindu-l în sens orar, până în punctul în care auziți un “declic”.

– Rotiți cheia cu 180° în sens orar în încuietoare, fără a deşuruba buşonul.

– Scoateți cheia şi închideți clapeta până la fixarea cu un declic. Buşonul rezervorului de carburant este asigurat cu un cablu de prindere

Clapeta rezervorului de carburant se află în partea din spate dreapta a automobilului.

Dacă duza automată a pompei este utilizată corect, aceasta se va opri automat când rezervorul este “plin”. Nu încercați niciodată să umpleți rezervorul în exces, pentru a nu umple camera de expansiune. În condiții de temperaturi ambiante ridicate, pot surveni scurgeri de carburant.

Tipul corect de carburant pentru automobilul dumneavoastră este precizat pe o etichetă de pe fața interioară a clapetei rezervorului.

ATENȚIE!

- **Carburantul este uşor inflamabil, putând produce arsuri grave şi alte răni.**

  – **Nu fumați şi nu utilizați flăcări deschise când umpleți cu carburant rezervorul automobilului sau o canistră. Există pericolul de explozie.**

  – **Respectați normele legale referitoare la utilizarea canistrelor cu carburant de rezervă.**

ATENȚIE! Continuare

– **Din raţiuni de siguranţă, nu recomandăm transportarea unei canistre cu carburant de rezervă în automobil. În caz de accident, canistra se poate deteriora, iar carburantul se poate scurge.**

- **Dacă, în situaţii excepţionale, trebuie să transportaţi o canistră cu carburant de rezervă, va trebui să respectaţi următoarele:**

– **Nu umpleţi niciodată canistra cu carburant în interiorul automobilului sau pe acesta. În timpul umplerii se poate forma un câmp electrostatic, producând aprinderea vaporilor de carburant. Aceasta poate cauza o explozie fatală. Aşezaţi întotdeauna canistra pe sol pentru a o umple.**

– **Introduceţi duza pompei cât mai adânc posibil în gura canistrei.**

– **În cazul în care canistra cu carburant de rezervă este metalică, duza pompei trebuie să se afle în contact cu canistra în timpul umplerii. Astfel se previne formarea unui câmp electrostatic.**

– **Nu vărsaţi niciodată carburant în interiorul automobilului sau în portbagaj. Vaporii de carburant pot exploda. Pericol de moarte.**

Avertizare!

- Scurgerile de carburant trebuie îndepărtate imediat de pe vopsea.
- Nu permiteţi niciodată golirea completă a rezervorului. O alimentare neuniformă cu carburant poate produce rateuri ale motorului. Ca rezultat, carburantul nears poate pătrunde în convertorul catalitic, producând defecţiuni.
- Când alimentaţi rezervorul de carburant după golirea completă, la un automobil cu **motor diesel**, contactul trebuie cuplat pentru minimum 30 de secunde fără pornirea motorului. În acest caz, este posibil ca pornirea motorului să dureze mai mult decât normal (până la un minut). Aceasta se datorează faptului că sistemul de combustibil trebuie să se aerisească înainte de pornire.

Indicaţie pentru mediu

Nu încercaţi să mai adăugaţi carburant după ce duza de alimentare a pompei s-a oprit; carburantul se poate revărsa, dacă se încălzeşte. ■

Motoare pe benzină

Tipurile de benzină

Tipurile corecte de benzină sunt menţionate pe eticheta de pe interiorul clapetei rezervorului de carburant.

Pentru automobilele cu convertor catalitic, poate fi utilizată numai **benzină fără plumb, conform normei DIN EN 228**, (EN = “Normă Europeană”).

Tipurile de carburant sunt diferenţiate prin **cifra octanică**, de exemplu: COR 91, 95, 98 (COR = “Research Octane Number - Cifra octanică de cercetare, ce indică rezistenţa la detonaţie a benzinei”). Puteţi utiliza benzină cu o cifră octanică mai mare decât cea recomandată pentru motorul dumneavoastră. Aceasta nu oferă însă avantaje din punctul de vedere al consumului de carburant şi al puterii motorului.

Avertizare!

- Chiar şi un singur rezervor de benzină cu plumb va afecta iremediabil eficienţa convertorului catalitic.
- Turaţiile şi accelerările mari pot deteriora motorul în cazul utilizării de benzină cu cifra octanică mai mică decât cea corectă pentru motor.

Indicaţie pentru mediu

Chiar şi un singur rezervor de benzină cu plumb va afecta iremediabil eficienţa convertorului catalitic. ■

Aditivii pentru benzină

Calitatea benzinei este îmbunătăţită de aditivi.

Calitatea benzinei influenţează comportamentul la rulare, performanţa şi durata de viaţă a motorului. Din acest motiv, trebuie să utilizaţi benzină de bună calitate, care conţine aditivi. Aceşti aditivi previn apariţia coroziunii, menţin sistemul de alimentare cu carburant curat şi împiedică acumularea de depuneri în motor.

Dacă nu este disponibilă benzină de bună calitate cu aditivi sau dacă apar probleme la motor, aditivii necesari trebuie adăugaţi în timpul alimentării. ■

Motoare diesel

Motorina*

Motorina trebuie să corespundă DIN EN 590 (EN = “Normă europeană”). Aceasta trebuie să aibă o cifră cetanică (CN) de cel puţin 51. Cifra cetanică se referă la calitatea de aprindere a motorinei.

Observaţii privind realimentarea ⇒ pagina 184. ■

Biodieselul*

Avertizare!

- Automobilul dumneavoastră **nu** este proiectat pentru consumul de carburant biodiesel. **Nu alimentaţi niciodată, în nicio circumstanţă,** cu biodiesel. Utilizarea carburantului cu biodiesel poate deteriora motorul şi sistemul de alimentare. Adăugarea de biodiesel la motorină de către producătorul de motorină în conformitate cu standardul EN 590 sau DIN 51628 este autorizată şi nu va cauza deteriorarea motorului şi a sistemului de alimentare.
- Motorul diesel a fost proiectat pentru a fi utilizat exclusiv cu carburant diesel, în conformitate cu standardul EN 590. **Nu realimentaţi niciodată** cu benzină, kerosen, combustibil lichid greu sau alt tip de carburant. Dacă realimentaţi accidental automobilul cu un tip neadecvat de carburant, nu porniţi motorul. Solicitaţi asistenţă unui personal specializat. Compoziţia acestui tip de carburanţi poate deteriora grav motorul şi sistemul de alimentare. ■

Conducerea pe timp de iarnă

Pe timp de iarnă, motorina se poate îngroşa.

Motorina de iarnă

Când utilizaţi “motorină de vară”, pot apărea dificultăţi la temperaturi sub 0°C, deoarece carburantul se îngroaşă ca urmare a separării parafinei. Din acest motiv, în unele ţări este disponibilă “motorină de iarnă” pentru lunile reci. Aceasta poate fi utilizată la temperaturi care coboară până la -22°C.

În ţările cu condiţii de clima diferite, motorina vândută în general are caracteristici de temperatură diferite. În ţările în cauză, verificaţi împreună ▶

cu un centru de service autorizat sau la staţiile de alimentare tipurile de motorină disponibile.

Preîncălzitorul de filtru

Automobilul dumneavoastră dispune de un sistem de bujii incandescente pentru filtrul de carburant, pentru a fi pregătit pentru funcţionarea pe timp de iarnă. Acesta asigură funcţionarea sistemului de alimentare până la aprox. -24°C, dacă utilizaţi motorină de iarnă, care este sigură până la -15°C.

Totuşi, dacă s-a produs o separare a parafinei suficient de mare pentru ca motorul să nu pornească la temperaturi sub -24°C, lăsaţi automobilul într-un spaţiu cald pentru o vreme.

Avertizare!

Nu adăugaţi aditivi (“diluanţi” sau aditivi similari) în motorină. ■

Efectuarea de lucrări în compartimentul motor

Instrucţiuni de siguranţă pentru efectuarea de lucrări în compartimentul motor

Orice lucrare efectuată în compartimentul motor sau la motor necesită atenţie maximă.

Înainte de a începe orice lucrare la motor sau în compartimentul motor:

1. Opriţi motorul şi scoateţi cheia din contact.
2. Acţionaţi frâna de mână.
3. Pentru cutiile de viteze manuale aduceţi maneta schimbătorului în poziţia neutră, iar pentru cele automate, în poziţia P.
4. Aşteptaţi ca motorul să se răcească.
5. Nu permiteţi accesul copiilor în apropierea automobilului.
6. Ridicaţi capota ⇒ pagina 189.

Nu trebuie să executaţi lucrări în compartimentul motor decât dacă sunteţi familiarizaţi cu astfel de operaţiuni şi dispuneţi de scule adecvate! Dacă nu sunteţi sigur, încredinţaţi lucrările unui atelier autorizat.

Toate lichidele de lucru şi consumabilele, cum ar fi lichidul de răcire, uleiul de motor, bujiile şi bateriile, sunt dezvoltate continuu. SEAT asigură un flux de informaţii continuu centrelor de service autorizate în privinţa modificărilor. Din acest motiv, vă recomandăm să înlocuiţi lichidele de lucru şi consumabilele la un centru de service autorizat. Vă rugăm să respectaţi instrucţiunile relevante ⇒ pagina 179. Compartimentul motor al automobilului reprezintă o zonă periculoasă ⇒ ⚠.

⚠ ATENŢIE!

Toate lucrările efectuate la motor sau în compartimentul motor, de exemplu verificarea şi refacerea nivelurilor lichidelor, implică riscul de rănire şi arsuri, precum şi riscul de accident sau incendiu.

- **Nu deschideţi niciodată capota dacă observaţi scurgeri de abur, fum sau lichid de răcire din compartimentul motor. În caz contrar, există riscul producerii de arsuri. Aşteptaţi până când nu mai este eliberat abur sau lichid de răcire, apoi lăsaţi motorul să se răcească înainte de a ridica cu grijă capota.**
- **Opriţi motorul şi scoateţi cheia din contact.**

⚠ ATENȚIE! Continuare

- **Aplicați frâna de mână şi aduceți maneta schimbătorului în poziția neutră pentru cutiile de viteze manuale sau în poziția P pentru cele automate.**
- **Nu permiteți accesul copiilor în apropierea automobilului.**
- **Nu atingeți niciodată piesele fierbinți ale motorului. Există riscul producerii de arsuri.**
- **Nu vărsați niciodată lichide pe motor sau pe sistemul de eşapament al gazelor, când sunt fierbinți. Există riscul producerii unui incendiu.**
- **Evitați producerea de scurtcircuite în sistemul electric, în special în punctele în care sunt ataşate cablurile pentru pornirea asistată ⇒ pagina 233. Bateria ar putea exploda.**
- **Nu atingeți niciodată ventilatorul radiatorului. Acesta este controlat în funcție de temperatură şi ar putea porni automat, chiar dacă motorul a fost oprit şi cheia scoasă din contact!**
- **Nu deşurubați capacul vasului de expansiune când motorul este fierbinte. Dacă lichidul de răcire este fierbinte, sistemul de răcire va fi presurizat!**
- **Protejați-vă fața, mâinile şi brațele acoperind capacul cu o lavetă mare şi groasă pentru a vă proteja împotriva lichidului de răcire şi a aburului eliberat.**
- **Asigurați-vă întotdeauna că nu ați lăsat obiecte, cum ar fi lavete şi scule, în compartimentul motor.**
- **În cazul în care doriți să efectuați lucrări sub automobil, trebuie să utilizați suplimentar suporturi adecvate pentru a susține automobilul; există riscul de accidentare! Un cric hidraulic este insuficient pentru asigurarea susținerii automobilului şi nu elimină riscul de rănire.**
- **Dacă urmează să efectuați lucrări cu motorul pornit sau când acesta este în funcțiune, piesele care se rotesc, cum ar fi curelele de transmisie, alternatorul, ventilatorul radiatorului etc., precum şi**

⚠ ATENȚIE! Continuare

sistemul de aprindere care funcționează la tensiuni înalte, prezintă un risc potențial fatal pentru siguranță. Trebuie de asemenea să respectați următoarele:

- **Nu atingeți niciodată firele electrice ale sistemului de aprindere.**
- **Asigurați-vă că bijuteriile, hainele largi şi părul lung nu pot fi prinse de piesele rotative ale motorului. Pericol de moarte. Înainte de a începe o lucrare, scoateți bijuteriile, strângeți-vă şi acoperiți-vă părul şi nu purtați haine largi.**
- **Procedați cu maximă atenție atunci când apăsați pedala de accelerație dacă este cuplată o treaptă de viteze, fie în cazul cutiei de viteze manuale, fie al cutiei de viteze automate. Automobilul se poate deplasa, chiar dacă este acționată frâna de mână. Pericol de moarte.**

- **Dacă urmează a fi efectuată o lucrare la sistemul de alimentare sau la componentele electrice, în plus față de avertismentele de mai sus, este necesar să respectați următoarele observații referitoare la siguranță:**
  - **Deconectați întotdeauna bateria. Când efectuați această operație, automobilul trebuie să fie descuiat, în caz contrar se va declanşa alarma.**
  - **Nu fumați.**
  - **Nu lucrați niciodată în apropierea flăcărilor deschise.**
  - **Trebuie să aveți întotdeauna un extinctor la îndemână.**

Avertizare!

Când înlocuiți sau completați nivelul lichidelor de lucru, trebuie să fiți absolut sigur că introduceți lichidele în rezervoarele corecte. Nerespectarea acestei instrucțiuni va duce la deteriorări şi defecțiuni grave ale motorului!

Indicație pentru mediu

Scurgerile de lichide de lucru sunt nocive pentru mediu. Din acest motiv, trebuie să verificați în mod regulat suprafața de sub automobil. În cazul în care găsiți pete de ulei sau alte lichide, verificați automobilul la un atelier autorizat. ■

Ridicarea capotei

Capota este deblocată din interiorul automobilului.

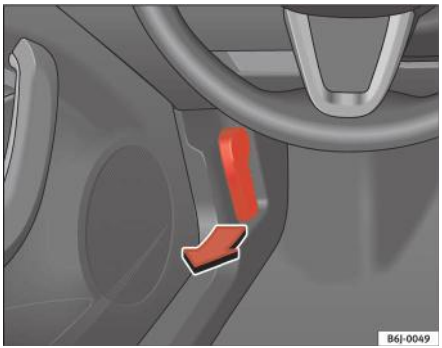

Fig. 112 Maneta de deschidere a capotei

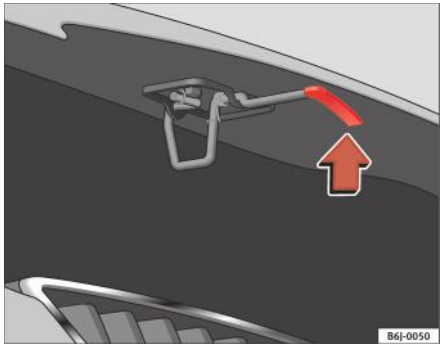

Fig. 113 Tija de susținere a capotei

Înainte de a deschide capota, asigurați-vă că ştergătoarele de parbriz se află în poziția de repaus.

– Pentru deblocarea capotei, trageți maneta de sub planşa de bord ⇒ fig. 112 în sensul indicat (săgeata). Capota va fi eliberată prin acțiunea unui arc ⇒ ⚠.

– Ridicați capota utilizând maneta de deblocare (săgeata) şi deschideți-o.

– Ridicați tija de susținere a capotei şi fixați-o în elementul de prindere de pe capotă.

⚠ ATENȚIE!

Lichidul de răcire fierbinte poate produce arsuri!

- **Nu deschideți niciodată capota dacă observați scurgeri de abur, fum sau lichid de răcire din compartimentul motor.**

ATENȚIE! Continuare

- **Aşteptaţi până când nu mai este eliberat abur, fum sau lichid de răcire de sub capotă, apoi ridicaţi cu grijă capota.**
- **La efectuarea de lucrări în compartimentul motor, respectaţi întotdeauna avertismentele de siguranţă ⇒ pagina 187.** ■

Închiderea capotei

– Ridicaţi uşor capota

– Eliberaţi tija de susţinere a capotei şi fixaţi-o în suportul său.

– Lăsaţi-o să cadă de la o înălţime de 30 cm, astfel încât să se blocheze.

În cazul în care capota nu se închide, nu o apăsaţi. Deschideţi-o încă o dată şi lăsaţi-o să cadă ca mai înainte.

ATENȚIE!

În cazul în care capota nu este corect închisă, aceasta se poate deschide în timpul conducerii, obstrucţionându-vă complet câmpul vizual. Pericol de accident.

- **După închiderea capotei, verificaţi întotdeauna dacă este fixată corect. Capota trebuie să se afle la acelaşi nivel cu panourile de caroserie alăturate.**
- **Dacă în timp ce automobilul este în mişcare remarcaţi că închizătoarea capotei nu este asigurată, opriţi imediat şi închideţi capota corect. Pericol de accident.** ■

Uleiul de motor

Specificaţiile uleiului de motor

Uleiul de motor utilizat trebuie să fie în conformitate cu specificaţiile exacte.

Specificaţii

Motorul este livrat cu un ulei special, de înaltă calitate, multigrad, care poate fi utilizat în toate anotimpurile anului, exceptând regiunile afectate de temperaturi scăzute extreme.

Deoarece utilizarea unui ulei de calitate este esenţială pentru funcţionarea corectă a motorului şi o durată mare de viaţă a acestuia, la refacerea nivelului sau înlocuirea uleiului, utilizaţi numai acele tipuri care respectă normele VW.

Dacă nu puteţi găsi ulei conform cu normele VW, utilizaţi ulei conform cu normele ACEA sau API, care are o vâscozitate adecvată pentru temperatura atmosferică. Utilizarea acestui tip de ulei ar putea afecta într-o oarecare măsură performanţele motorului, cum ar fi un timp de pornire lung, un consum crescut şi un nivel mai mare al emisiilor.

Dacă este necesară refacerea nivelului de ulei, pot fi amestecate uleiuri diferite cât timp acestea sunt în conformitate cu normele VW.

Specificaţiile (normele VW) descrise pe următoarea pagină trebuie să apară pe recipientul uleiului; pe acesta vor fi precizate împreună diferitele standarde pentru motoarele pe benzină şi diesel, uleiul putând fi folosit pentru ambele tipuri de motorizări. ■

Proprietățile uleiului

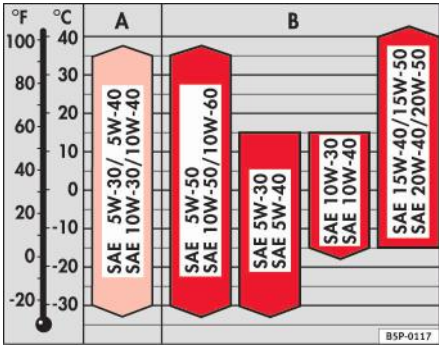

Fig. 114 Tipuri de ulei în funcție de temperatură

Vâscozitatea

Clasa de vâscozitate a uleiului este selectată conform diagramei.

Când temperatura ambiantă scade pentru o scurtă perioadă în afara limitelor scalei, nu este necesară înlocuirea uleiului.

Tipul motorului	Specificație
Motoare pe benzină	VW 501 01/ VW 502 00/ VW 504 00
Motoare diesel. Motoare diesel cu filtru de particule (DPF)	VW 505 01/ VW 507 00/ VW 506 01
Motoare diesel. Motoare diesel cu filtru de particule (DPF)[a)]	VW 507 00

a) Utilizați numai tipurile recomandate de ulei pentru a evita deteriorarea motorului.

Uleiul monograd

Uleiurile monograd nu sunt în general adecvate pentru utilizare pe tot parcursul anului, datorită gradelor de vâscozitate[12)].

Aceste uleiuri sunt utile numai într-un climat constant foarte rece sau foarte cald.

Aditivii uleiului de motor

Niciun tip de aditiv nu trebuie amestecat cu uleiul de motor. Deteriorările produse de aceşti aditivi nu sunt acoperite de garanție.

Indicație

Înaintea unei călătorii lungi, vă recomandăm să achiziționați un ulei de motor conform cu specificațiile VW corespunzătoare şi să îl păstrați în automobil. Astfel, veți avea la dispoziție tipul corect de ulei de motor dacă este necesară refacerea nivelului acestuia. ■

12) Vâscozitatea: densitatea uleiului

Verificarea nivelului uleiului de motor

Joja indică nivelul uleiului de motor.

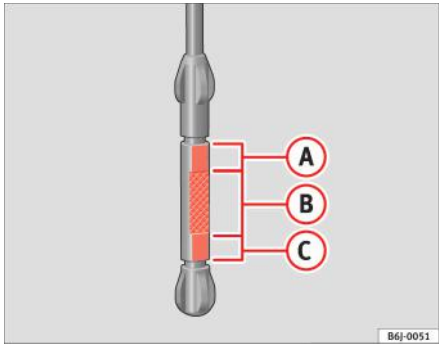

Fig. 115 Joja de ulei de motor

Verificarea nivelului de ulei

– Parcați automobilul pe o suprafață orizontală.

– Lăsați motorul să funcționeze pentru scurt timp la turația de ralanti, până când atinge temperatura de funcționare, apoi opriți-l.

– Aşteptați două minute.

– Scoateți joja. Ştergeți joja de ulei cu o lavetă curată şi introduceți-o din nou, împingând-o complet.

– Apoi scoateți-o din nou şi verificați nivelul uleiului ⇒ fig. 115. Dacă este necesar, adăugați ulei de motor.

Dacă nivelul uleiului se situează în zona (A)

– Nu adăugați ulei.

Dacă nivelul uleiului se situează în zona (B)

– **Puteți** adăuga ulei. Nivelul indicat trebuie să se situeze **după** în zona (A)

Dacă nivelul uleiului se situează în zona (C)

– **Trebuie** să adăugați ulei. Nivelul indicat trebuie să se situeze **după** în zona (A)

În funcție de stilul de conducere şi de condițiile de utilizare a automobilului, consumul de ulei poate fi de maxim 0,5 l/1.000 km. Consumul de ulei poate fi mai mare la parcurgerea primilor 5.000 km. Din acest motiv, uleiul de motor trebuie verificat la intervale regulate, preferabil la alimentarea cu carburant şi înaintea unei călătorii.

ATENȚIE!

Orice lucrare efectuată în compartimentul motor sau la motor necesită atenție maximă.

- **La efectuarea de lucrări în compartimentul motor, respectați întotdeauna avertismentele de siguranță ⇒ pagina 187.**

Avertizare!

Dacă nivelul uleiului se află deasupra zonei (A), nu porniți motorul. Aceasta ar putea duce la deteriorarea motorului şi a convertorului catalitic. Contactați un centru de service autorizat. ■

Completarea uleiului de motor

Umpleți progresiv, adăugând cantități mici de ulei.

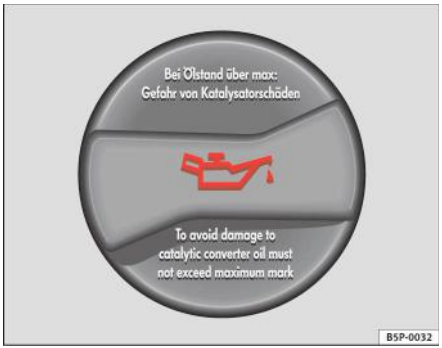

Fig. 116 În compartimentul motor: Buşonul orificiului de umplere cu ulei

Înainte de deschiderea capotei, citiți şi respectați avertismentele ⇒ ⚠ v. „Instrucțiuni de siguranță pentru efectuarea de lucrări în compartimentul motor“ la pagina 187.

– Desfaceți buşonul orificiului de umplere cu ulei ⇒ fig. 116.

– Umpleți cu cantități mici, utilizând tipul corect de ulei.

– Pentru a evita umplerea excesivă cu ulei de motor, adăugați ulei în cantități mici, aşteptând puțin şi verificând nivelul uleiului înainte de a continua.

– Imediat ce nivelul uleiului ajunge în zona (B), închideți buşonul cu grijă.

Poziția orificiului de umplere cu ulei este indicată pe diagrama corespunzătoare din compartimentul motor ⇒ pagina 244.

Specificațiile uleiului de motor ⇒ pagina 190.

⚠ ATENȚIE!

Uleiul este uşor inflamabil! În timpul completării nivelului de ulei, asigurați-vă că acesta nu intră în contact cu părțile fierbinți ale motorului.

Avertizare!

Dacă nivelul uleiului se află deasupra zonei (A), nu porniți motorul. Aceasta ar putea duce la deteriorarea motorului şi a convertorului catalitic. Contactați un atelier autorizat.

Indicație pentru mediu

Nivelul uleiului nu trebuie niciodată să depăşească zona (A). În caz contrar, uleiul poate pătrunde prin orificiul de ventilație al carterului şi poate fi eliberat în atmosferă prin sistemul de eşapament. ■

Schimbarea uleiului de motor

Uleiul de motor trebuie schimbat la intervalele indicate în programul de service.

Vă recomandăm să schimbați uleiul de motor la un centru de service autorizat.

Intervalele de schimbare a uleiului sunt specificate în Programul de întreținere. ▶

ATENȚIE!

Schimbați personal uleiul numai dacă dispuneți de cunoştințele speciale necesare!

- **Înainte de deschiderea capotei, citiți şi respectați avertismentele ⇒ pagina 187, „Instrucțiuni de siguranță pentru efectuarea de lucrări în compartimentul motor“.**
- **Aşteptați ca motorul să se răcească. Uleiul fierbinte poate produce arsuri.**
- **Purtați ochelari de protecție pentru a preveni rănirile produse de stropii de ulei.**
- **Când scoateți buşonul de golire a uleiului cu degetele, țineți brațul în poziție orizontală pentru ca uleiul să nu se scurgă pe braț.**
- **Spălați pielea cu atenție dacă aceasta a intrat în contact cu ulei de motor.**
- **Uleiul de motor este otrăvitor! Uleiul uzat trebuie păstrat într-un loc sigur, în afara accesului copiilor, până la eliminarea acestuia.**

Avertizare!

Niciun tip de aditiv nu trebuie amestecat cu uleiul de motor. Aceasta poate produce deteriorarea motorului. Defecțiunile produse de utilizarea unor astfel de aditivi nu vor fi acoperite de garanție.

Indicație pentru mediu

- Datorită problemelor implicate de eliminarea uleiului, a sculelor speciale şi a cunoştințelor de specialitate necesare, vă recomandăm să schimbați uleiul de motor şi filtrul la un centru de service autorizat.
- Nu vărsați niciodată ulei în sistemul de canalizare sau pe sol.
- Când scurgeți uleiul uzat, utilizați un recipient adecvat. Acesta trebuie să fie suficient de mare pentru întreaga cantitate de ulei de motor. ■

Lichidul de răcire

Specificațiile lichidului de răcire

Lichidul de răcire este un amestec de apă şi cel puțin 40% aditiv de răcire.

Sistemul de răcire trebuie să fie umplut cu un amestec de apă şi cel puțin 40 % din aditivul de răcire Seat G 12++ sau un aditiv cu specificația TL-VW 774 G (cunoscut pentru culoarea sa violetă). Amestecul oferă protecția necesară împotriva înghețului până la -25 °C şi protejează piesele din aliaj ale sistemului de răcire împotriva coroziunii. Acesta previne totodată depunerile şi creşte punctul de fierbere al lichidului de răcire.

Concentrația lichidului de răcire trebuie să fie *întotdeauna* minimum 40% - chiar dacă nu este necesară protecție împotriva înghețului.

Dacă este necesară o protecție superioară împotriva înghețului în climatele foarte reci, concentrația de aditiv antigel G 12++ poate fi mărită. Cu toate acestea, procentul de aditivi din lichidul de răcire nu trebuie să depăşească 60%, deoarece acest lucru ar reduce protecția împotriva înghețului. Acest lucru ar reduce totodată şi efectul de răcire. Un amestec cu 60% aditiv de răcire va oferi protecție împotriva înghețului până la aprox. -40 °C.

ATENȚIE!

- **Aditivul de răcire este toxic. Există pericol de intoxicare. Păstrați întotdeauna aditivul de răcire în recipientul original, care trebuie depozitat în afara accesului copiilor. Acelaşi lucru este valabil şi pentru lichidul de răcire pe care l-ați evacuat.**
- **Aditivul de răcire G 12++ trebuie adăugat în cantități suficiente pentru a asigura protecția împotriva înghețului la cele mai mici temperaturi ambiante care pot fi prevăzute. La temperaturi exteri-**

⚠ ATENȚIE! Continuare

oare extrem de reduse lichidul de răcire poate îngheța, producând defectarea automobilului. Deoarece nici radiatorul nu va funcționa în această situație, există riscul de a vă expune personal!

Avertizare!

- Alți aditivi pot oferi o protecție împotriva coroziunii considerabil inferioară. Corodarea sistemului de răcire poate cauza o pierdere de lichid de răcire, provocând defecțiuni grave ale motorului.
- Dacă nu este disponibil aditivul G12++, acesta poate fi amestecat cu G12+, ceea ce va determina totuşi reducerea protecției împotriva coroziunii. ■

Verificarea şi refacerea nivelului lichidului de răcire

Menținerea nivelului corect de lichid de răcire este importantă pentru funcționarea fără defecțiuni a sistemului de răcire a motorului.

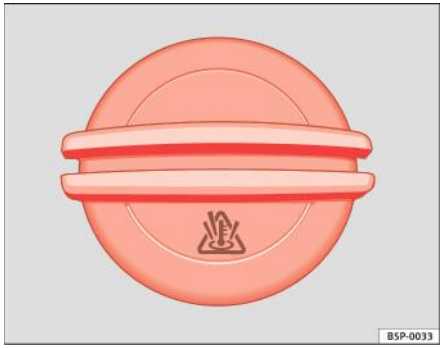

Fig. 117 În compartimentul motor: Capacul vasului de expansiune pentru lichidul de răcire

Înainte de deschiderea capotei, citiți şi respectați avertismentele ⇒ ⚠ v. „Instrucțiuni de siguranță pentru efectuarea de lucrări în compartimentul motor“ la pagina 187.

Deschiderea capacului vasului de expansiune pentru lichidul de răcire

– Opriți motorul şi lăsați-l să se răcească.

– Pentru a evita riscul de opărire, acoperiți capacul vasului de expansiune cu o lavetă groasă şi desfaceți-l cu atenție ⇒ ⚠. ▶

Verificarea nivelului lichidului de răcire

– Priviți în interiorul vasului de expansiune deschis şi citiți nivelul lichidului de răcire.

– Dacă nivelul se află sub marcajul “MIN”, adăugați lichid de răcire.

Completarea lichidului de răcire

– Utilizați doar lichid de răcire **nou**.

– Nu umpleți peste marcajul “MAX”.

Închiderea capacului vasului de expansiune pentru lichidul de răcire

– Înşurubați *strâns* capacul.

Poziția vasului de expansiune pentru lichidul de răcire este indicată pe diagrama corespunzătoare din compartimentul motor ⇒ pagina 244.

Asigurați-vă că lichidul de răcire este conform specificațiilor impuse. Nu utilizați un alt tip de aditiv dacă nu aveți la dispoziție aditiv de răcire G 12++. În acest caz, utilizați numai apă şi refaceți concentrația lichidului de răcire cât mai curând posibil, adăugând aditivul specificat.

Umpleți numai cu lichid de răcire *nou*.

Nu umpleți peste marcajul “MAX”. În caz contrar, lichidul de răcire în exces se va revărsa din sistemul de răcire când motorul este fierbinte.

Aditivul G 12++ poate fi amestecat cu aditivul G 12+ în orice proporție.

ATENȚIE!

Orice lucrare efectuată în compartimentul motor sau la motor necesită atenție maximă.

ATENȚIE! Continuare

- **La efectuarea de lucrări în compartimentul motor, respectați întotdeauna avertismentele de siguranță ⇒ pagina 187.**
- **Când motorul este cald sau fierbinte, sistemul de răcire este presurizat! Nu deşurubați capacul vasului de expansiune când motorul este fierbinte. Aceasta antrenează riscul producerii de arsuri.**

Avertizare!

- Dacă observați o modificare a culorii lichidului datorită unei utilizări îndelungate, acesta trebuie înlocuit, deoarece şi-a pierdut o parte din proprietăți şi poate cauza deteriorarea automobilului.
- Dacă s-a pierdut o cantitate mare de lichid de răcire, lăsați motorul să se *răcească* înainte de a adăuga lichid de răcire rece. Astfel, evitați deteriorarea motorului. Pierderile mari de lichid de răcire sunt un indicator al scurgerilor sistemului de răcire. Adresați-vă imediat unui atelier autorizat pentru a verifica sistemul de răcire. În caz contrar, există riscul deteriorării motorului. ■

Lichidul de spălare şi lamele ştergătoarelor de parbriz

Completarea lichidului de spălare a parbrizului

Apa pentru curățarea parbrizului trebuie întotdeauna amestecată cu lichid pentru spălarea parbrizului.



Fig. 118 În compartimentul motor: Capacul rezervorului de lichid pentru spălarea parbrizului.

Sistemul de spălare a parbrizului şi **a farurilor** sunt alimentate din rezervorul lichidului de spălare a parbrizului, aflat în compartimentul motor. Capacitatea rezervorului este de aproximativ 2 litri; la automobilele cu sistem de spălare a farurilor*, aceasta este de aproximativ 4,5 litri.

Rezervorul se află în partea dreaptă a compartimentului motor.

Apa simplă nu este suficientă pentru a curăța parbrizul şi farurile. Vă recomandăm să adăugați întotdeauna un produs de spălare pentru parbriz. Produse omologate de curățare a parbrizului sunt disponibile pe piață şi dispun de înalte proprietăți de curățare şi antigel, acestea putând fi adăugate pe tot parcursul anului. Vă rugăm să respectați instrucțiunile de pe ambalaj referitoare la diluare.

ATENȚIE!

Orice lucrare efectuată în compartimentul motor sau la motor necesită atenție maximă.

- **La efectuarea de lucrări în compartimentul motor, respectați întotdeauna avertismentele de siguranță ⇒ pagina 187.**

Avertizare!

- Nu introduceți niciodată antigel pentru radiator sau alți aditivi în lichidul de spălare a parbrizului.
- Utilizați întotdeauna produse de curățare a parbrizului omologate, diluate conform instrucțiunilor. Dacă utilizați alte lichide de spălare sau soluții de săpun, micile orificii din duzele în formă de evantai s-ar putea bloca. ■

Înlocuirea lamelor ştergătoarelor de parbriz

Dacă lamele ştergătoarelor sunt în perfectă stare, veți beneficia de o vizibilitate mai bună. Lamele deteriorate ale ştergătoarelor trebuie înlocuite imediat.

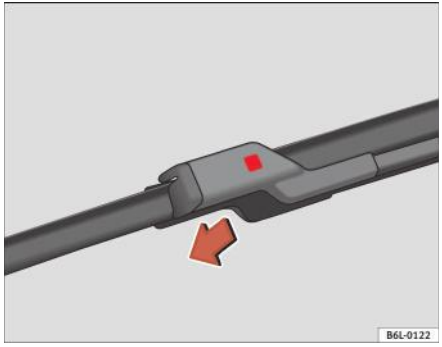

Fig. 119 Înlocuirea lamelor ştergătoarelor de parbriz

Pentru a schimba lamele, trebuie să deplasați ştergătoarele din poziția de repaus în cea de service.

Poziția de service (pentru înlocuirea lamelor ştergătoarelor)

– Asigurați-vă că lamele ştergătoarelor nu sunt înghețate.

– Puneți şi luați contactul şi (înainte de trecerea a aprox. 9 secunde) mutați maneta ştergătoarelor de parbriz în poziția ştergere intermitentă. Ştergătoarele de parbriz se vor deplasa în poziția de service.

Scoaterea lamei ştergătorului

– Ridicați brațul ştergătorului de parbriz.

– Apăsați clema de fixare.

– Scoateți lama ştergătorului de pe brațul acestuia.

Fixarea lamei ştergătorului

– Împingeți lama pe brațul ştergătorului până la fixarea cu un declic.

– Când montați o lamă cu deflector integrat asigurați-vă că este orientată în jos.

– Aduceți brațul ştergătorului în poziția inițială.

În cazul în care **ştergătoarele lasă urme**, trebuie înlocuite dacă sunt deteriorate, sau curățate dacă sunt murdare.

Dacă nu obțineți rezultatele dorite, este posibil ca unghiul brațelor ştergătoarelor să fie incorect. Acestea trebuie verificate la un atelier autorizat, iar unghiul trebuie corectat dacă este necesar.

ATENȚIE!

Nu conduceți decât dacă aveți o vizibilitate bună prin toate geamurile!

- **Curățați lamele ştergătoarelor şi toate geamurile în mod regulat.**
- **Lamele ştergătoarelor trebuie înlocuite o dată sau de două ori pe an.**

Avertizare!

- Ştergătoarele deteriorate sau murdare pot zgâria parbrizul.

- Nu utilizaţi niciodată carburant, acetonă, diluant de vopsele sau produse similare pentru a curăţa geamurile. Acestea ar putea deteriora lamele ştergătoarelor de parbriz.
- Nu deplasaţi niciodată manual ştergătorul sau braţul acestuia. Acest lucru ar putea cauza defecţiuni.

Indicaţie

- Braţele ştergătoarelor pot fi aduse în poziţie de operare numai când capota este închisă corect. ■

Înlocuirea lamei ştergătorului lunetei

O lamă bună a ştergătorului lunetei este esenţială pentru o vizibilitate adecvată în spate. Lamele deteriorate ale ştergătoarelor trebuie înlocuite imediat.

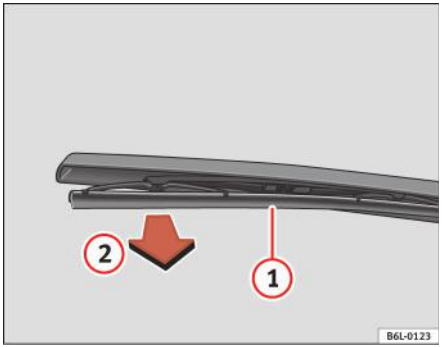

Fig. 120 Înlocuirea lamei ştergătorului lunetei

Scoaterea lamei ştergătorului

– Ridicaţi braţul ştergătorului lunetei.

– Eliberaţi lama trăgând-o în sensul săgeţii (2).

Fixarea lamei ştergătorului

– Împingeţi lama pe braţul ştergătorului până la fixarea cu un declic.

Verificaţi starea lamei ştergătorului la intervale regulate. Schimbaţi-o, dacă este necesar.

Dacă **lama ştergătorului lasă urme**, trebuie înlocuită dacă este deteriorată sau curăţată dacă este murdară.

Dacă acest lucru nu este suficient, adresaţi-vă unui atelier autorizat.

ATENŢIE!

Nu conduceţi decât dacă aveţi o vizibilitate bună prin toate geamurile!

- **Curăţaţi lamele ştergătoarelor şi toate geamurile în mod regulat.**
- **Lamele ştergătoarelor trebuie înlocuite o dată sau de două ori pe an.**

Avertizare!

- Un ştergător al lunetei deteriorat sau murdar poate zgâria geamul.
- Nu utilizaţi niciodată carburant, acetonă, diluant de vopsele sau produse similare pentru a curăţa geamul.
- Nu deplasaţi niciodată lama ştergătorului cu mâna. Acest lucru ar putea cauza defecţiuni. ■

Lichidul de frână

Verificarea nivelului de lichid de frână

Lichidul de frână este verificat la intervalele indicate în programul de service.



Fig. 121 În compartimentul motor: Capacul rezervorului de lichid de frână

– Citiți nivelul lichidului pe rezervorul transparent al lichidului de frână. Acesta trebuie să se afle întotdeauna între marcajele “MIN” şi “MAX”.

Poziția rezervorului de lichid de frână este indicată pe diagrama corespunzătoare din compartimentul motor ⇒ pagina 244. Rezervorul de lichid de frână are un capac negru cu galben.

Nivelul lichidului de frână scade uşor când automobilul este utilizat, deoarece plăcuțele de frână sunt ajustate automat pe măsură ce se uzează.

Totuşi, dacă nivelul se reduce simțitor într-o perioadă scurtă de timp sau scade sub marcajul “MIN”, ar putea exista o scurgere în sistemul de frânare. Un afişaj de pe panoul de instrumente vă avertizează dacă nivelul lichidului de frână este prea scăzut ⇒ pagina 60.

ATENȚIE!

Înainte de a deschide capota pentru a verifica nivelul lichidului de frână, citiți şi respectați avertismentele ⇒ pagina 187. ■

Înlocuirea lichidului de frână

Programul de întreținere specifică intervalele la care trebuie înlocuit lichidul de frână.

Vă recomandăm să înlocuiți lichidul de frână la un centru de service autorizat.

Înainte de deschiderea capotei, citiți şi respectați avertismentele ⇒ ⚠ v. „Instrucțiuni de siguranță pentru efectuarea de lucrări în compartimentul motor“ la pagina 187 din secțiunea “Instrucțiuni de siguranță pentru lucrările în compartimentul motor”.

Lichidul de frână absoarbe umiditatea. În timp, acesta va absorbi apă din mediul ambiant. În cazul în care conținutul de apă din lichidul de frână este prea mare, sistemul de frânare se poate coroda. Aceasta reduce în mod considerabil punctul de fierbere al lichidului de frână. Utilizarea intensă a frânelor poate produce un tampon de vapori care poate afecta efectul de frânare.

Este important să utilizați numai lichid de frână conform cu norma SUA FMVSS 116 DOT 4. Vă recomandăm să utilizați lichid de frână original SEAT.

ATENȚIE!

Lichidul de frână este otrăvitor. Lichidul de frână uzat afectează efectul de frânare.

- **Înainte de a deschide capota pentru a verifica nivelul lichidului de frână, citiți şi respectați avertismentele ⇒ pagina 187.**
- **Lichidul de frână trebuie păstrat în recipientul original închis, într-un loc sigur, în afara accesului copiilor. Există pericol de intoxicare.**
- **Înlocuiți lichidul de frână conform Programului de întreținere. Utilizarea intensă a frânelor poate produce un tampon de vapori dacă lichidul de frână este lăsat în sistem prea mult timp. Aceasta va afecta grav eficiența frânelor şi siguranța automobilului. Această situație poate cauza un accident.**

Avertizare!

Lichidul de frână poate deteriora vopseaua. Ştergeți imediat eventualele urme de lichid de frână de pe vopsea.

Indicație pentru mediu

Lichidul de frână trebuie scurs şi eliminat în mod adecvat, respectând reglementările privitoare la mediu. ■

Bateria automobilului

Avertismente referitoare la manevrarea bateriei

	Purtați ochelari de protecție
	Acidul bateriei este puternic coroziv şi caustic. Purtați mănuşi şi ochelari de protecție!
	Focul, scânteile, flăcările deschise şi fumatul sunt interzise!
	Când bateria este în curs de încărcare, se eliberează un amestec de gaze uşor explozibil.
	Nu permiteți accesul copiilor în apropierea acidului şi bateriilor!

ATENȚIE!

Țineți întotdeauna cont de riscul de rănire şi de producere a arsurilor chimice, precum şi de riscul de accident sau incendiu, când efectuați lucrări la baterie sau la sistemul electric:

- **Purtați ochelari de protecție. Protejați-vă ochii, pielea şi hainele de acid şi de particulele care conțin plumb.**
- **Acidul bateriei este puternic coroziv şi caustic. Purtați mănuşi şi ochelari de protecție. Nu înclinați bateriile. Acidul se poate scurge prin orificii. Dacă acidul de baterie pătrunde în ochi, clătiți imediat cu apă curată timp de câteva minute. Solicitați imediat asistență medicală. Neutralizați eventualele pete de acid de pe piele sau haine cu o soluție de săpun şi clătiți cu apă din abundență. Dacă acidul este înghițit accidental, consultați imediat un medic.**
- **Focul, scânteile, flăcările deschise şi fumatul sunt interzise. La manevrarea cablurilor şi a echipamentelor electrice, evitați să**

⚠ ATENȚIE! Continuare

produceți scântei sau sarcini electrostatice. Nu scurtcircuitați niciodată bornele bateriei. Scânteile cu energie mare pot produce leziuni.

- **Când bateria este în curs de încărcare, se eliberează un amestec de gaze uşor explozibil. Bateriile trebuie încărcate numai într-o cameră bine ventilată.**
- **Nu permiteți accesul copiilor în apropierea acidului şi bateriilor.**
- **Înainte de a efectua lucrări la sistemul electric, trebuie să opriți motorul, să luați contactul şi să dezactivați toți consumatorii. Cablul de la borna negativă a bateriei trebuie deconectat. La înlocuirea unui bec, trebuie doar să stingeți luminile.**
- **Dezactivați alarma antifurt descuind automobilul înainte de a deconecta bateria! În caz contrar, va fi declanşată alarma.**
- **Când deconectați bateria de la sistemul electric al automobilului, deconectați întâi cablul de la borna negativă, apoi pe cel de la borna pozitivă.**
- **Opriți toți consumatorii electrici înainte de a reconecta bateria. Conectați mai întâi cablul de la borna pozitivă şi apoi pe cel de la borna negativă. Nu inversați niciodată polaritatea bornelor. Acest fapt ar putea cauza un incendiu de natură electrică.**
- **Nu încărcați niciodată o baterie înghețată sau una care a fost dezghețată. Aceasta poate avea drept rezultat explozii şi arsuri chimice. Înlocuiți întotdeauna bateria dacă a înghețat. O baterie descărcată poate îngheța la temperaturi de aproximativ 0°C.**
- **Asigurați-vă că furtunul de ventilație este întotdeauna conectat la baterie.**
- **Nu utilizați niciodată o baterie defectă. Aceasta poate cauza o explozie fatală. Înlocuiți imediat o baterie deteriorată.**

Avertizare!

- Nu deconectați niciodată bateria când contactul este pus sau dacă motorul funcționează. Aceasta poate produce defectarea sistemului electric sau a componentelor electronice.
- Nu lăsați bateria în lumina solară directă o perioadă îndelungată, deoarece radiațiile ultraviolete intensive pot deteriora carcasa acesteia.
- Dacă automobilul este lăsat parcat la temperaturi scăzute o perioadă mai lungă de timp, protejați bateria împotriva înghețului. Dacă bateria "îngheață", se va deteriora iremediabil. ■

Verificarea nivelului electrolitului

La automobilele care au parcurs distanțe mari, în țări cu climă caldă sau la bateriile vechi, nivelul electrolitului trebuie verificat în mod regulat.

– Deschideți capota şi capacul bateriei ⇒ ⚠ v. „Instrucțiuni de siguranță pentru efectuarea de lucrări în compartimentul motor" la pagina 187 ⇒ ⚠ v. „Avertismente referitoare la manevrarea bateriei" la pagina 201. Pentru autoturismele cu bateria amplasată sub roata de rezervă, deschideți hayonul şi ridicați capacul podelei. Bateria este amplasată lângă roata de rezervă.

– Verificați afişajul color al ochiului magic" de pe partea superioară a bateriei.

– Dacă prin geam se văd bule de aer, loviți uşor geamul până când acestea dispar. ▶

Poziția bateriei este indicată pe diagrama corespunzătoare din compartimentul motor ⇒ pagina 244. Amplasarea bateriei în portbagaj poate fi văzută în ⇒ pagina 244, fig. 155.

Indicatorul “ochi magic” aflat în partea superioară a bateriei îşi schimbă culoarea în funcție de gradul de încărcare şi de nivelul electrolitului din baterie.

Există două culori diferite:

- Negru: starea de încărcare corectă.
- Transparent/ galben deschis: bateria trebuie înlocuită. Contactați un atelier specializat. ■

Încărcarea şi înlocuirea bateriei automobilului

Bateria nu necesită întreținere şi este verificată în timpul reviziei tehnice. Toate lucrările efectuate la bateria automobilului necesită cunoştințe de specialitate.

Dacă parcurgeți frecvent distanțe scurte sau dacă automobilul nu este condus perioade lungi de timp, bateria trebuie verificată la un atelier autorizat, între lucrările de service programate.

Dacă bateria s-a descărcat şi aveți probleme la pornirea automobilului, este posibil ca aceasta să fie deteriorată. În acest caz, vă recomandăm să verificați bateria la un centru de service autorizat, unde va fi reîncărcată sau înlocuită.

Încărcarea bateriei

Bateria automobilului trebuie încărcată numai de personalul unui atelier autorizat, deoarece bateriile instalate utilizează tehnologii speciale şi trebuie încărcate în mediu controlat.

Înlocuirea bateriei automobilului

Bateria a fost creată pentru a se conforma condițiilor locale de utilizare şi prezintă caracteristici speciale de siguranță.

Bateriile originale SEAT îndeplinesc specificațiile de întreținere, performanță şi siguranță ale automobilului dumneavoastră.

ATENȚIE!

- **Vă recomandăm să utilizați numai baterii care nu necesită întreținere sau baterii etanşe, conforme cu normele T 825 06 şi VW 7 50 73. Aceste norme sunt aplicabile începând cu anul 2001.**
- **Înainte de efectuarea oricărei lucrări la baterie, citiți şi respectați avertismentele ⇒ ⚠ v. „Avertismente referitoare la manevrarea bateriei“ la pagina 201.**

Indicație pentru mediu

Bateriile conțin substanțe toxice, cum ar fi acidul sulfuric şi plumbul. Acestea trebuie eliminate adecvat şi nu trebuie aruncate împreună cu deşeurile menajere. ■

Roțile

Instrucțiuni generale

Evitarea deteriorării

– Dacă este necesar să treceți peste o bordură sau un obstacol similar, rulați foarte încet şi pe cât posibil perpendicular pe bordură.

– Evitaţi contactul pneurilor cu vaselină, ulei şi carburant.

– Verificaţi pneurile în mod regulat pentru a identifica eventualele deteriorări (tăieturi, fisuri sau proeminenţe etc.). Îndepărtaţi eventualele corpuri străine de pe suprafeţele de rulare.

Depozitarea pneurilor

– Când scoateţi pneurile, marcaţi sensul de rotaţie al acestora. Astfel sunteţi sigur că le veţi putea reinstala corect.

– După demontare, roţile şi/sau pneurile trebuie depozitate într-un loc rece, uscat şi preferabil întunecos.

– Depozitaţi pneurile în poziţie verticală, dacă acestea nu sunt fixate pe janta roţii.

Pneurile noi

Pneurile noi trebuie rodate ⇒ pagina 162.

Profilul suprafeţei de rulare a pneurilor noi poate varia în funcţie de tipul şi marca pneului şi de desenul suprafeţei de rulare.

Deteriorări mascate

Adesea, defecţiunile pneurilor şi ale jantelor nu sunt uşor vizibile. Dacă remarcaţi vibraţii neobişnuite sau dacă automobilul are tendinţa de a trage într-o parte, aceasta poate indica faptul că unul dintre pneuri este deteriorat. Pneurile trebuie verificate imediat la un centru de service autorizat.

Pneurile cu sens unic de rotaţie

O săgeată pe flancul pneului indică sensul de rotaţie a pneurilor cu profil direcţional. Ţineţi cont întotdeauna de sensul de rotaţie indicat atunci când montaţi roata. Aceasta vă garantează o aderenţă optimă şi vă ajută să evitaţi acvaplanarea, zgomotul excesiv şi uzura.

ATENŢIE!

- **Pneurile noi nu au aderenţă maximă pe parcursul primilor 500 km. Conduceţi cu atenţie deosebită pentru a evita producerea unui accident.**
- **Nu conduceţi niciodată cu pneuri deteriorate. Această situaţie poate cauza un accident.**
- **Dacă remarcaţi vibraţii neobişnuite sau dacă automobilul are tendinţa de a trage într-o parte, opriţi imediat şi verificaţi dacă pneurile nu sunt deteriorate.** ■

Verificarea presiunii în pneuri

Valorile corecte ale presiunii în pneuri pot fi consultate pe eticheta de pe faţa interioară a clapetei rezervorului de carburant.

1. Citiţi pe etichetă presiunea necesară de umflare a pneurilor. Valorile se referă la pneurile de vară.
2. Presiunea pneurilor trebuie verificată numai când acestea sunt reci. Presiunile uşor mai mari ale pneurilor calde nu trebuie reduse.
3. Ajustaţi presiunea în pneuri în funcţie de încărcătura pe care o transportaţi.

Presiunea în pneuri

Presiunea corectă în pneuri este un factor important în special la viteze mari. Presiunea trebuie aşadar verificată cel puţin o dată pe lună şi înainte de începerea unei călătorii. ▶

ATENȚIE!

Un pneu poate exploda cu uşurinţă dacă presiunea este prea mică, cauzând un accident!

- **La viteze mari constante, un pneu cu presiune insuficientă se comprimă mai mult. Astfel, pneul se încinge, ceea ce poate determina separarea profilului de rulare şi explozia pneului. Respectați întotdeauna valorile recomandate pentru presiunea în pneuri.**
- **Dacă presiunea în pneuri este prea mică sau prea mare, pneurile se vor uza prematur, iar comportamentul automobilului va fi afectat. Pericol de accident!**

Indicație pentru mediu

Pneurile umflate insuficient vor creşte consumul de carburant. ■

Durata de viață a pneurilor

Durata de viață a pneurilor depinde de presiunea în pneuri, stilul de conducere şi modul de instalare.



Fig. 122 Indicatorii de uzură a suprafeței de rulare

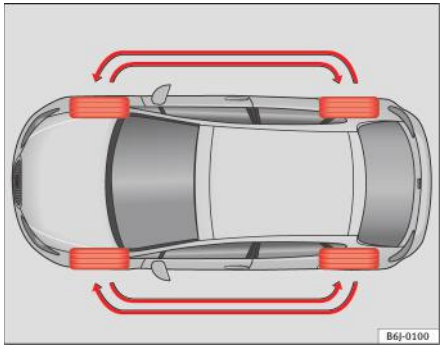

Fig. 123 Diagramă pentru schimbarea roților

Indicatorii de uzură

Pneurile originale ale automobilului dumneavoastră au “indicatori de uzură” ⇒ fig. 122 cu o înălțime de 1,6 mm de-a lungul suprafeței de rulare. În funcție de marcă, aceştia sunt în număr de şase până la opt, dispuşi la distanțe egale pe suprafața pneului. Marcajele de pe flancul pneului (de exemplu literele “TWI” sau alte simboluri) specifică pozițiile indicatorilor de uzură a suprafeței de rulare. Prin lege, adâncimea minimă a profilului de rulare este de 1,6 mm (măsurată în depresiunile profilului de rulare lângă indicatorii de uzură). Pneurile uzate trebuie înlocuite. Cifrele pot diferi pentru modelele exportate ⇒ ⚠.

Presiunea în pneuri

Presiunea incorectă poate produce uzura prematură şi explozia pneului. Din acest motiv, presiunea în pneuri trebuie verificată cel puțin o dată pe lună ⇒ pagina 204.

Stilul de conducere

Abordarea bruscă a curbelor, accelerarea şi frânarea puternică accentuează uzura pneurilor.

Interschimbarea roților

Dacă pneurile din față sunt uzate considerabil mai mult decât cele din spate, se recomandă interschimbarea roților, în modul indicat ⇒ fig. 123. Astfel, toate pneurile vor avea aproximativ aceeaşi durată de viață.

Echilibrarea roților

Roțile automobilelor noi sunt echilibrate. Cu toate acestea, numeroşi factori care survin în conducerea normală pot cauza dezechilibrarea roților, producând vibrații ale coloanei de direcție.

În acest caz, roțile trebuie echilibrate pentru a se evita uzura excesivă a coloanei de direcție, a suspensiei şi a pneurilor. De asemenea, o roată trebuie echilibrată după montarea unui pneu nou.

Alinierea incorectă a roților

Alinierea incorectă a roților produce o uzură excesivă a pneurilor, afectând siguranța automobilului. Dacă pneurile prezintă o uzură excesivă, este necesară verificarea alinierii roților la un centru de service autorizat.

⚠ ATENȚIE!

Există un pericol sporit de producere a accidentelor, dacă pneurile explodează în timpul conducerii!

- **Pneurile trebuie înlocuite cel mai târziu atunci când profilul de rulare este uzat până la nivelul indicatorilor. În caz contrar, puteți provoca un accident. Pneurile uzate nu au aderență bună la viteze mari pe şosele ude. Există de asemenea un risc mai mare de “acvaplanare”**
- **La viteze mari constante, un pneu cu presiune insuficientă se comprimă mai mult. Aceasta va cauza supraîncălzirea pneului. Ca urmare, se poate produce separarea profilului de rulare şi explozia pneului. Pericol de accident. Respectați întotdeauna valorile recomandate pentru presiunea în pneuri.**
- **Dacă pneurile prezintă uzură excesivă, este necesară verificarea trenului de rulare la un centru de service autorizat.**
- **Evitați contactul pneurilor cu substanțe chimice, cum ar fi uleiul, carburantul sau lichidul de frână.**
- **Jantele şi pneurile deteriorate trebuie înlocuite imediat!**

Indicație pentru mediu

Pneurile umflate insuficient vor creşte consumul de carburant. ■

Pneurile şi jantele noi

Pneurile şi jantele noi trebuie rodate.

Pneurile şi jantele constituie o componentă esenţială a designului automobilului. Pneurile şi jantele omologate de SEAT sunt adaptate special la caracteristicile automobilului şi au o contribuţie majoră la o bună stabilitate pe şosea şi o manevrare sigură ⇒ ⚠.

Pneurile trebuie înlocuite cel puţin în perechi şi nu individual (de exemplu ambele pneuri din faţă sau ambele pneuri din spate). Cunoaşterea denumirii pneului facilitează alegerea pneurilor corecte. Pneurile radiale au denumirile marcate pe flanc, de exemplu:

195/65 R15 91T

Acest cod conţine următoarele informaţii:

195 Lăţimea pneului în mm
65 Raportul înălţime/lăţime în %
R Construcţia pneului: **R**adial
15 Diametrul jantei exprimat în inch
91 Indicele de sarcină
T Indicele de viteză

Pneurile pot oferi de asemenea următoarele informaţii:

- Un simbol al sensului de rotaţie
- “Reinforced (Ranforsat)” indică pneuri care suportă solicitări crescute.

Data de fabricaţie este de asemenea indicată pe flancul pneului (posibil doar pe faţa interioară).

“DOT ... 1103 ...” înseamnă, de exemplu, că pneul a fost produs în săptămâna a 11-a din 2003.

Vă recomandăm să încredinţaţi lucrările asupra pneurilor şi jantelor unui centru de service autorizat. Personalul acestuia este familiarizat cu procedura şi dispune de instrumentele şi piesele de schimb speciale necesare, precum şi de echipamentele adecvate pentru eliminarea pneurilor vechi.

Orice centru de service autorizat dispune de informaţii complete referitoare la cerinţele tehnice pentru instalarea şi înlocuirea pneurilor, roţilor sau jantelor.

⚠ ATENŢIE!

- **Vă recomandăm să utilizaţi numai jante şi pneuri care au fost omologate de SEAT pentru modelul dumneavoastră. Nerespectarea acestei instrucţiuni poate afecta manevrabilitatea automobilului. Pericol de accident.**
- **Evitaţi să utilizaţi pneuri mai vechi de şase ani. Dacă nu dispuneţi de o altă alternativă, trebuie să conduceţi în permanenţă încet şi cu atenţie.**
- **Nu utilizaţi niciodată pneuri vechi sau de “provenienţă” necunoscută.**
- **Dacă sunt montate capace de roţi, trebuie să vă asiguraţi că fluxul de aer al frânelor nu este restricţionat. Acest lucru poate cauza supraîncălzirea frânelor.**
- **Pe toate cele patru roţi trebuie montate pneuri radiale de acelaşi tip, dimensiune (circumferinţă de rulare) şi profil de rulare.**

Indicaţie pentru mediu

Pneurile vechi trebuie eliminate în conformitate cu legile ţării în cauză.

Indicaţie

- Din raţiuni tehnice, în general nu este posibilă utilizarea roţilor unui alt automobil. Acest lucru se aplică şi roţilor cu acelaşi model. Utilizarea unor jante sau pneuri care nu au fost omologate de SEAT pentru modelul dumneavoastră poate invalida omologarea de tip a automobilului pentru conducerea pe drumurile publice.

- În cazul în care pneul de rezervă nu este identic cu cele montate pe automobil (de exemplu pneuri de iarnă), trebuie să îl utilizați numai o perioadă scurtă de timp şi să conduceți cu atenție suplimentară. Montați o roată normală pentru drum cât mai curând posibil. ■

Prezoanele roților

Prezoanele de roți trebuie strânse la cuplul optim.

Designul prezoanelor de roți este conceput pentru a se potrivi jantelor. Dacă sunt montate jante diferite, trebuie utilizate prezoane de roți corecte, de lungime corespunzătoare şi cu formă adecvată a capetelor. Aceasta vă oferă siguranța că roțile sunt montate sigur şi că sistemul de frânare funcționează corect.

În anumite situații, este posibil să nu puteți utiliza prezoane de roți de la un alt automobil, chiar dacă este acelaşi model ⇒ pagina 179.

⚠ ATENȚIE!

Dacă prezoanele de roți nu sunt strânse corect, roțile se pot slăbi în timpul conducerii. Pericol de accident.

- **Prezoanele de roți trebuie să fie curate şi să se poată roti uşor. Nu aplicați niciodată ulei sau vaselină pe prezoane.**
- **Utilizați numai prezoanele aferente roții.**
- **Dacă cuplul utilizat pentru strângerea prezoanelor de roți este prea mic, acestea se pot slăbi când automobilul se află în mişcare. Pericol de accident! În cazul în care cuplul de strângere este prea mare, prezoanele de roți şi filetul orificiilor corespunzătoare se pot deteriora.**

Avertizare!

La jantele din oțel şi din aliaj, cuplul de strângere recomandat pentru prezoanele de roți este de 120 Nm. ■

Pneurile de iarnă

Pneurile de iarnă vor îmbunătăți manevrabilitatea automobilului pe zăpadă şi gheață.

Pe timp de iarnă, aceste pneuri vor îmbunătăți considerabil manevrabilitatea automobilului. Designul pneurilor de vară (lățime, compuşii cauciucului, profilul suprafeței de rulare) oferă aderență redusă în condiții de zăpadă şi gheață.

Pneurile de iarnă trebuie umflate la o **presiune** cu 0,2 bar mai mare decât valoarea specificată pentru pneurile de vară (a se vedea eticheta de pe clapeta rezervorului).

Pneurile de iarnă trebuie montate pe toate cele patru roți.

Informații referitoare la **dimensiunile permise ale pneurilor de iarnă** sunt disponibile în certificatul de înmatriculare. Utilizați numai pneuri de iarnă radiale. Toate dimensiunile pneurilor enumerate în documentația automobilului se aplică şi pneurilor de iarnă.

Pneurile de iarnă îşi pierd eficiența când profilul de rulare este uzat până la o adâncime de 4 mm.

Indicele de viteză ⇒ pagina 207, „Pneurile şi jantele noi“ determină următoarele **limite de viteză** pentru pneurile de iarnă: ⇒ ⚠

Q maxim 160 km/h
S maxim 180 km/h
T maxim 190 km/h
H maxim 210 km/h

În unele țări, automobilele care pot depăşi viteza nominală specificată pentru pneurile montate trebuie să aibă un autocolant adecvat amplasat în câmpul vizual al şoferului. Aceste autocolante sunt disponibile la un centru de service autorizat. Respectați cerințele legale ale fiecărei țări.

Nu păstrați pneurile de iarnă montate pentru perioade de timp inutil de mari. Automobilele cu pneuri de vară sunt manevrate mai bine când drumurile nu sunt acoperite cu zăpadă şi gheață.

În cazul unei pene de cauciuc, vă rugăm să consultați notele referitoare la roata de rezervă ⇒ pagina 207, „Pneurile şi jantele noi“.

ATENȚIE!

Nu depăşiți viteza maximă admisă pentru utilizarea pneurilor de iarnă. În caz contrar, acest lucru poate duce la deteriorarea pneurilor, antrenând implicit riscul de accident.

Indicație pentru mediu

În condiții de vreme bună, montați pneurile de vară. Acestea sunt mai silențioase, nu se uzează la fel de rapid şi reduc consumul de carburant. ■

Lanțurile antiderapante

Lanțurile antiderapante pot fi montate numai pe roțile din față şi exclusiv pentru următoarele pneuri:

175/70R14 185/60R15	Lanțuri cu zale de maxim 15 mm (inclusiv închiderea)
215/45R16	Lanțuri cu zale de maxim 9 mm (inclusiv închiderea)
215/40R17	Lanțuri cu zale de maxim 7mm (inclusiv închiderea)

Scoateți capacele butucilor de roată şi inelele ornamentale înainte de a monta lanțurile antiderapante. Din rațiuni de siguranță, pe prezoanele roților trebuie montate capace de siguranță, disponibile la orice centru de service autorizat.

ATENȚIE!

Lanțurile antiderapante trebuie strânse corect, conform instrucțiunilor producătorului. Astfel, lanțurile nu vor veni în contact cu pasajul roților.

Avertizare!

Lanțurile antiderapante trebuie demontate când conduceți pe şosele unde nu mai există zăpadă. În caz contrar, acestea vor afecta manevrabilitatea, vor deteriora pneurile şi se vor uza foarte rapid.

Indicație

În anumite țări, limita de viteză pentru rularea cu lanțuri antiderapante este de 50 km/h. Respectați prevederile legale în vigoare din țara respectivă. ■

Atunci când...

Trusa de scule, roata de rezervă

Trusa de scule

Trusa de scule este amplasată sub podeaua portbagajului.

– Ridicați podeaua portbagajului

– Scoateți trusa de scule din automobil.

Trusa de scule conține:

- Cricul*
- Cârligul de scoatere a capacelor integrale* de roți şi a capacelor filetate.
- Cheia pentru prezoanele de roți*
- Şurubelnița reversibilă cu mâner (ce poate fi utilizată şi ca o cheie hexagonală) pentru prezoanele de roți. Şurubelnița este o sculă multifuncțională.
- Inelul de remorcare*
- Adaptorul pentru prezoane de roți antifurt*

Unele din elementele de mai sus sunt furnizate numai pentru anumite modele sau ca dotări opționale.

ATENȚIE!

- **Nu utilizați capul hexagonal din mânerul şurubelniței pentru a strânge prezoanele de roți, deoarece nu le veți putea strânge la cuplul corect. Pericol de accident.**
- **Cricul furnizat de producător este proiectat exclusiv în vederea înlocuirii roților acestui model. Nu încercați niciodată să ridicați automobile mai grele sau alt tip de încărcături. Risc de rănire.**
- **Utilizați cricul numai pe suprafețe solide şi plane.**
- **Nu porniți niciodată motorul când automobilul este ridicat pe cric. Pericol de accident.**
- **În cazul în care este necesar să intrați sub automobil pentru a efectua anumite lucrări, acesta trebuie ridicat cu dispozitive adecvate. În caz contrar, vă expuneți riscului de rănire.** ■

Roata de rezervă (roata de urgență)*

Roata de rezervă (roata de urgență) trebuie utilizată doar timpul minim necesar.

Roata de rezervă pentru uz temporar este amplasată sub podeaua portbagajului şi este fixată cu o piuliță fluture.

Instrucțiuni de utilizare a roții de rezervă de uz temporar

Dacă aveți o pană de cauciuc sau o pierdere de presiune, roata de urgență este proiectată exclusiv pentru utilizare temporară, până când ajungeți la un atelier. Schimbați-o cu o roată normală cât mai curând posibil.

Atunci când instalaţi roata de rezervă de uz temporar, reţineţi următoarele restricţii. Această roată de rezervă a fost proiectată special pentru automobilul dumneavoastră şi, prin urmare, nu poate fi înlocuită cu roata de rezervă a unui alt automobil.

Niciun alt tip de pneu (pneuri normale de iarnă sau de vară) nu poate fi montat pe janta roţii de rezervă de uz temporar.

Lanţurile antiderapante

Din motive tehnice, lanţurile antiderapante **nu** trebuie instalate pe roata de rezervă de uz temporar.

Dacă aveţi pană de cauciuc la una din *roţile din faţă* când utilizaţi lanţurile antiderapante, montaţi roata de rezervă de uz temporar în locul unei roţi din spate. Utilizaţi apoi roata astfel demontată pentru a înlocui roata din faţă cu pană; în acest caz, puteţi instala din nou lanţurile antiderapante.

⚠ ATENŢIE!

- **Presiunea în pneuri trebuie verificată şi corectată în cel mai scurt timp.**
- **Nu depăşiţi viteza de 80 km/h. La viteze mai mari, puteţi provoca un accident.**
- **Evitaţi accelerările bruşte, frânările puternice şi virajele în forţă. Pericol de accident.**
- **Nu utilizaţi niciodată două sau mai multe roţi de rezervă de uz temporar în acelaşi timp; în caz contrar, puteţi provoca un accident.**
- **Niciun alt tip de pneu (pneuri normale de iarnă sau de vară) nu poate fi montat pe janta roţii de rezervă de uz temporar.** ■

Setul de pană*

Setul de pană (pentru automobilele ce nu sunt echipate cu roată de rezervă) este amplasat sub podeaua portbagajului.

Automobilul dumneavoastră este echipat cu un sistem de mobilitate a pneurilor “setul de pană”.

Setul de pană constă dintr-un recipient cu agent de etanşare pentru repararea perforaţiilor pneurilor şi un **compresor**, utilizat pentru generarea presiunii necesare în pneuri. Cu ajutorul acestui set, puteţi etanşa perforaţii de până la 4 mm apărute datorită pătrunderii unor corpuri străine în pneuri.

Indicaţie

- Dacă un pneu perforat nu poate fi reparat cu ajutorul agentului de etanşare, consultaţi un atelier autorizat. ■

Înlocuirea roţilor

Operaţiunile de pregătire

Mai jos, sunt enumerate operaţiunile care trebuie efectuate înainte de înlocuirea unei roţi.

– În cazul în care aveţi o pană de cauciuc sau un pneu perforat, parcaţi automobilul cât mai departe posibil de trafic. În acest scop, alegeţi o suprafaţă plană.

– Toți pasagerii trebuie să părăsească automobilul. Aceştia trebuie să aştepte într-un loc sigur (de exemplu în spatele barierei de siguranță de pe marginea şoselei).

– Opriți motorul. Aprindeți luminile de avarie şi instalați triunghiurile reflectorizante în poziția corectă.

– Acționați ferm **frâna de mână**.

– Selectați **viteza întâi** sau mutați maneta schimbătorului în poziția **P** la automobilele cu cutie de viteze automată.

– În cazul în care tractați o remorcă, desprindeți bara de remorcare din cuplaj.

– Scoateți **trusa de scule** şi **roata de rezervă** din portbagaj.

ATENȚIE!

Aprindeți luminile de avarie şi instalați triunghiurile reflectorizante în poziția corectă. Aceste operațiuni au drept scop siguranța dumneavoastră, precum şi avertizarea celorlalți participanți la trafic.

Avertizare!

În cazul în care sunteți nevoit să schimbați roata pe o pantă, este esențial să blocați roata paralelă de pe aceeaşi punte cu cea care urmează a fi înlocuită, cu o pană de roată sau un obiect similar, pentru a imobiliza automobilul.

Indicație

În aceste condiții, respectați prevederile legale. ■

Înlocuirea unei roți

Pentru a înlocui o roată, urmați procedura descrisă mai jos.

– Scoateți **capacele de butuc sau capacele integrale de roți**.

– Slăbiți **prezoanele roții**.

– **Ridicați** automobilul, amplasând cricul în zona corespunzătoare.

– **Demontați** roata şi apoi **montați** roata de rezervă.

– **Coborâți** automobilul.

– Strângeți **ferm** prezoanele de roți cu ajutorul cheii.

– Montați **capacul butucului**. ■

După înlocuirea unei roți

După înlocuirea unei roți, este necesară efectuarea altor câteva operațiuni.

– Amplasați cricul şi trusa de scule în portbagaj.

– Amplasați roata cu pneul perforat în portbagaj şi fixați-o corespunzător.

– Verificați în cel mai scurt timp presiunea din pneul roții instalate. ▶

– După înlocuirea roții, cuplul de strângere a prezoanelor acesteia trebuie verificat imediat cu ajutorul unei chei dinamometrice. Cuplul de strângere indicat trebuie să fie de 120 Nm.

Indicație

- Dacă observați că prezoanele de roți sunt ruginite şi dificil de rotit atunci când schimbați o roată, acestea trebuie înlocuite înainte de verificarea cuplului de strângere.
- Din motive de siguranță conduceți la viteze moderate, până la verificarea cuplului de strângere a prezoanelor de roți. ■

Capacele roților*

Pentru a avea acces la prezoanele unei roți, este necesar să demontați capacul acesteia



Fig. 124 Scoateți complet capacul de butuc

Demontarea

– Îndepărtați capacul roții cu ajutorul cârligului de sârmă. ⇒ fig. 124.

– Introduceți cârligul într-unul din orificiile capacului.

Montarea

– Fixați capacul roții pe jantă, apăsându-l cu fermitate. Apăsați mai întâi în zona orificiului pentru supapă. Apoi fixați restul capacului butucului ■

Slăbirea prezoanelor de roți

Prezoanele de roți trebuie slăbite înainte de ridicarea automobilului pe cric.

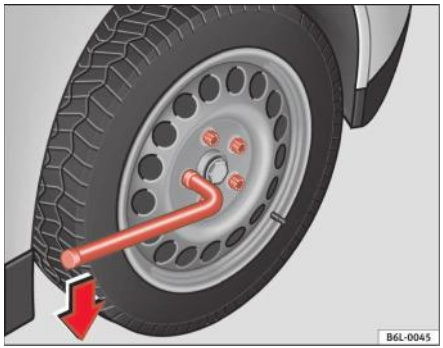

Fig. 125 Înlocuirea unei roți: slăbiți prezoanele de roți

Slăbirea

– Introduceți **cheia hexagonală** până la capăt pe prezon.

– Prindeți cheia de celălalt capăt şi rotiți-o aproximativ o tură spre **stânga** ⇒ pagina 213, fig. 125.

Strângerea

– Introduceți cheia hexagonală până la capăt pe prezon.

– Prindeți cheia de celălalt capăt şi rotiți-o în sens orar până ce prezonul este strâns ferm.

– Pentru a desface sau a strânge prezoanele de roți antifurt, veți avea nevoie de un adaptor.

ATENȚIE!

Înainte de a ridica automobilul pe cric, slăbiți prezoanele rotindu-le aproximativ o tură. Prezoanele nu trebuie slăbite mai mult; în caz contrar, puteți provoca un accident.

Indicație

- Nu utilizați capul hexagonal din mânerul şurubelniței pentru a strânge sau slăbi prezoanele roților.
- În cazul în care prezoanele sunt strânse prea mult, le puteți slăbi apăsând cu grijă pe capătul cheii cu piciorul. Sprijiniți-vă de automobil pentru a vă menține echilibrul. ■

Ridicarea automobilului

Pentru a demonta o roată, este necesar să ridicați automobilul cu ajutorul cricului.

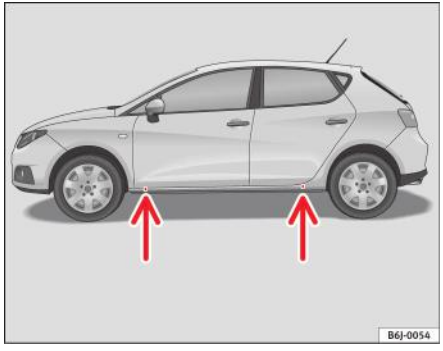

Fig. 126 Puncte de amplasare a cricului

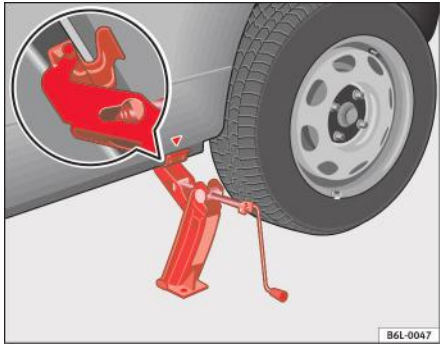

Fig. 127 Instalarea cricului

– Localizați punctul de amplasare a cricului, aflat sub pragul uşii corespunzătoare roții ce urmează a fi înlocuită ⇒ pagina 214, fig. 126.

– Aşezați cricul sub punctul de amplasare al acestuia şi rotiți manivela până ce brațul cricului se află direct sub nervura verticală de sub pragul uşii.

– Amplasați cricul astfel încât brațul acestuia să se fixeze în jurul nervurii de sub pragul uşii; placa aflată la baza cricului trebuie să se sprijine pe sol, pe întreaga sa suprafață ⇒ pagina 214, fig. 127.

– Ridicați cricul până ce roata cu pneul perforat nu se mai sprijină pe pământ.

Punctele de amplasare a cricului sunt marcate prin canalele aflate în fața şi în spatele pragurilor uşilor ⇒ pagina 214, fig. 126. Există doar un punct de amplasare a cricului pentru fiecare roată. Nu amplasați cricul în alte puncte.

Amplasarea cricului pe o **suprafață instabilă** poate duce la alunecarea automobilului de pe cric. Prin urmare, cricul trebuie amplasat pe o suprafață solidă şi stabilă. Utilizați o placă-suport mai stabilă, de dimensiuni mari, dacă este necesar. Atunci când instalați cricul pe suprafețe dure şi alunecoase (de exemplu pe caldarâm), utilizați un covoraş de cauciuc sau un obiect similar pentru a preveni alunecarea cricului.

ATENȚIE!

- **Luați toate măsurile necesare pentru a împiedica alunecarea cricului. În caz contrar, puteți provoca un accident.**
- **Caroseria automobilului se poate deteriora, dacă amplasați cricul în alte locuri decât punctele indicate. Există de asemenea**

ATENȚIE! Continuare

riscul de rănire, deoarece cricul poate aluneca, în cazul în care nu este fixat corect. ■

Demontarea şi montarea roților

Pentru a demonta şi monta o roată, este necesară efectuarea următoarelor operațiuni.



Fig. 128 Înlocuirea unei roți: Capul hexagonal din mânerul şurubelniței, pentru slăbirea prezoanelor de roți

După slăbirea prezoanelor roții şi ridicarea automobilului pe cric, înlocuiți roata conform procedurii de mai jos:

Demontarea unei roți

– Desfaceți prezoanele cu ajutorul **cheii hexagonale** incluse în mânerul şurubelniței (din trusa de scule) şi amplasați-le pe o suprafață curată ⇒ fig. 128.

Montarea unei roți

– Pentru a înşuruba şi strânge uşor prezoanele roții, utilizați cheia hexagonală inclusă în mânerul şurubelniței.

Prezoanele roții trebuie să fie curate şi să poată fi rotite cu uşurință. Înainte de a monta roata de rezervă, verificați starea roții şi a suprafețelor de montare a butucului acesteia. Asigurați-vă că aceste suprafețe sunt curate înainte de a monta roata.

Utilizați capul hexagonal din mânerul şurubelniței pentru a roti mai uşor prezoanele roții. Scoateți tija reversibilă a şurubelniței, pentru a putea utiliza cheia hexagonală din mânerul acesteia.

În cazul în care utilizați pneuri cu sens unic de rotație, notați acest sens.

Indicație

Nu utilizați capul hexagonal din mânerul şurubelniței pentru a strânge sau slăbi prezoanele roților. ■

Prezoanele de roți antifurt*

Pentru a desface sau a strânge prezoanele de roți antifurt, veți avea nevoie de un adaptor special. Acesta se găseşte în trusa de scule.

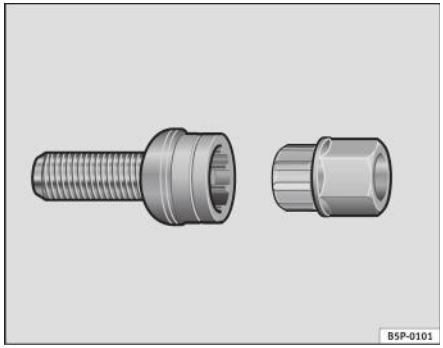

Fig. 129 Prezonul de roată antifurt

– Introduceți adaptorul pe prezon şi împingeți până la capăt ⇒ fig. 129.

– Introduceți cheia hexagonală până la capăt pe adaptor.

– Strângeți sau slăbiți prezonul, după caz.

Codul de eroare

Codul prezoanelor de roți antifurt este indicat pe partea din față a adaptorului.

Notați şi păstrați codul într-un loc sigur, întrucât acesta vă este necesar pentru a obține un duplicat al adaptorului de la un centru de service autorizat. ■

Pneurile cu sens unic de rotație

Pneurile cu sens unic de rotație trebuie instalate astfel încât acest sens să fie respectat.

Sensul de rotație al unui pneu este indicat de săgețile aflate pe flancul acestuia. Respectați întotdeauna sensul de rotație indicat atunci când montați o roată. Acest lucru este important pentru ca pneul respectiv să ofere o aderență maximă, evitând, în acelaşi timp, zgomotul excesiv, uzura suplimentară a suprafeței de rulare şi acvaplanarea.

Dacă, într-o situație de urgență, trebuie să montați roata de rezervă astfel încât să se rotească în sens opus celui indicat, conduceți cu deosebită grijă. Pneul respectiv nu va oferi performanțe maxime. Fiți extrem de precaut atunci când conduceți pe carosabil umed.

Pentru a beneficia de toate avantajele oferite de pneurile cu suprafețe de rulare de acest tip, înlocuiți în cel mai scurt timp pneul perforat, astfel încât noul pneu să se poată roti în sensul indicat. ■

Setul de pană (sistemul de mobilitate a pneurilor)*

Informații generale şi instrucțiuni de siguranță

Automobilul este dotat cu un set de reparare în caz de pană: **sistemul de mobilitate a pneurilor**.

În cazul perforării unui pneu, puteți folosi **agentul de etanşare** şi **compresorul de aer**, depozitate sub podeaua portbagajului.

Sistemul de mobilitate a pneurilor va etanşa eficient perforațiile cu un diametru de până la 4 mm cauzate de pătrunderea unui corp străin.

Nu este necesară îndepărtarea corpului străin din pneu.

Instrucțiunile privind agentul de etanşare se află pe recipientul acestuia.

De asemenea, conține şi instrucțiuni pentru utilizarea compresorului.

ATENȚIE!

- **Nu încercați să reparați o pană cu agent de etanşare dacă pneul s-a deteriorat datorită conducerii automobilului cu pneul dezumflat.**
- **Respectați întotdeauna cu atenție avertismentele şi urmați instrucțiunile de siguranță privind compresorul şi agentul de etanşare.**
- **Nu depăşiți viteza de 80 km/h, evitați accelerarea sau frânarea puternică şi manevrele bruşte de virare.**
- **Pneurile care au fost reparate cu agent de etanşare sunt adecvate numai pentru utilizarea temporară pe o perioadă scurtă de timp. Prin urmare, vă rugăm să conduceți cu atenție până la primul atelier autorizat.**

Indicație pentru mediu

- Recipientele cu agent de etanşare folosite trebuie eliminate apelând la un centru de specialitate.
- Flaconul conținând agent de etanşare trebuie reciclat prin aruncare la containerele dedicate.

Indicație

- În caz că se scurge agentul de etanşare, lăsați-l să se usuce. După ce se usucă îl puteți îndepărta ca pe o folie.
- Respectați data de expirare menționată pe recipientul cu agent de etanşare. Apelați la un atelier autorizat pentru înlocuirea agentului de etanşare.

- Dacă un pneu perforat nu poate fi reparat cu ajutorul agentului de etanşare, consultaţi un atelier autorizat. ■

Ce trebuie făcut în primul rând

Înainte de repararea unui pneu trebuie luate anumite măsuri.

– În cazul în care aveţi o pană de cauciuc sau un pneu perforat, parcaţi automobilul cât mai departe posibil de trafic.

– Acţionaţi ferm **frâna de mână**.

– Cuplaţi **viteza întâi** sau deplasaţi maneta selectorului în poziţia **P**.

– Toţi pasagerii trebuie să **părăsească** automobilul. Aceştia trebuie să aştepte într-un loc sigur (de exemplu în spatele barierei de siguranţă de pe marginea şoselei).

– Verificaţi dacă perforaţia poate fi etanşată cu ajutorul Sistemului de mobilitate a pneurilor - a se vedea secţiunea “Informaţii generale şi instrucţiuni de siguranţă.”

– Deşurubaţi capacul ventilului pneului afectat.

– Scoateţi **setul de pană** din portbagaj.

⚠ ATENŢIE!

Aprindeţi luminile de avarie şi instalaţi triunghiurile reflectorizante în poziţia corectă. Aceste operaţiuni au drept scop siguranţa

⚠ ATENŢIE! Continuare

dumneavoastră, precum şi avertizarea celorlalţi participanţi la trafic.

Avertizare!

Dacă parcaţi automobilul în pantă pentru a repara un pneu perforat, luaţi măsuri suplimentare de precauţie.

Indicaţie

- În aceste condiţii, respectaţi prevederile legale.
- Nu uitaţi să înlocuiţi agentul de etanşare cât mai curând posibil. ■

Repararea pneurilor

Următoarele secţiuni prezintă procedurile de reparare a unui pneu perforat.

Utilizarea agentului de etanşare

– Instrucţiunile de pe recipient oferă informaţii detaliate cu privire la utilizarea agentului de etanşare.

Umflarea pneului.

– Scoateţi compresorul de aer şi furtunul din recipient.

– Înşurubaţi piuliţa de fixare pe supapă.

– Conectaţi cablul compresorului la o priză de 12 V.

– Porniţi compresorul şi monitorizaţi presiunea indicată de manometru.

Finalizarea reparației

– Deconectați furtunul compresorului de la supapă.

– Fixați căpăcelul ventilului.

– Scoateți cablul compresorului din priză.

– Amplasați toate sculele înapoi în locul de depozitare dedicat.

Indicație

Compresorul nu trebuie să funcționeze niciodată mai mult de 6 minute. ■

Siguranțele

Înlocuirea unei siguranțe

Siguranțele arse trebuie înlocuite

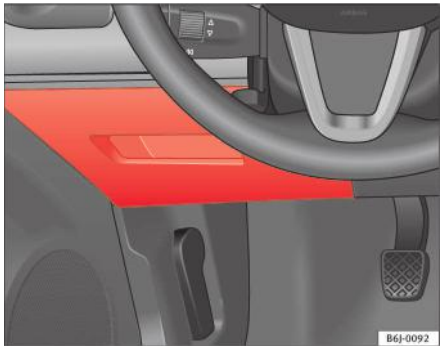

Fig. 130 Siguranțele din planșa de bord

Capacul cutiei cu siguranțe

– Luați contactul şi dezactivați componenta electrică afectată.

– Identificați siguranța corespunzătoare consumatorului electric afectat ⇒ pagina 220.

– Luați clema de plastic de pe interiorul capacului cutiei cu siguranțe, fixați-o pe siguranța arsă şi scoateți siguranța.

– Înlocuiți siguranța arsă (a cărei bandă metalică va fi topită) cu o siguranță nouă, cu amperaj identic. ▶

Fiecare circuit electric al automobilului este protejat prin intermediul siguranțelor. Siguranțele sunt mascate de un capac aflat la capătul din stânga al planşei de bord. La versiunile cu volanul pe dreapta, siguranțele se află în partea dreaptă a planşei de bord, în spatele unui capac.

Geamurile cu acționare electrică sunt protejate prin intermediul unor **disjunctoare**. Acestea se resetează automat la câteva secunde după dispariția suprasarcinii (cauzată de exemplu de acționarea unor geamuri înghețate).

Codul de culoare al siguranțelor

Culoare	Amperaj
Bej	5
Maro	7,5
Roşu	10
Albastru	15
Galben	20
Natural (alb)	25
Verde	30

ATENȚIE!

Nu "reparați" niciodată siguranțele arse şi nu le înlocuiți cu siguranțe ce au un amperaj mai mare. În caz contrar, puteți provoca un incendiu. De asemenea, acest lucru poate duce la deteriorarea altor componente ale sistemului electric.

Indicație

- În cazul în care o siguranță instalată de curând se arde, încredințați verificarea sistemului electric unui atelier autorizat, în cel mai scurt timp.
- În cazul în care înlocuiți o siguranță arsă cu o siguranță ce are un amperaj mai mare, puteți cauza defectarea unei alte componente a sistemului electric.
- Păstrați întotdeauna în automobil câteva siguranțe de rezervă. Acestea pot fi procurate de la dealerii autorizați SEAT. ■

Siguranțele din partea stângă a planşei de bord

Siguranțele

Număr	Consumator	Amperaj
1	Servodirecția/ Funcționarea motorului	7,5
2	Diagnosticarea/ Sistemul de încălzire/ Sistemul automat de climatizare/ Climatronic/ Oglinda cu funcție de reglare electrică antiorbire/ Sistemul de navigație/ Presostatul sistemului de climatizare/ Ventilatorul sistemului de climatizare/ Kisi/ Unitatea de comandă AFS/ Releul funcției Coming home/ Sistemul Soundaktor	10
3	Unitatea de comandă a motorului pe benzină/ Debitmetrul/ Unitatea de comandă a motorului diesel/ Bobinele de releu/ Funcționarea motorului/ Unitatea de comandă pentru carburant biturbo	5
4	Comutatorul ABS/ESP (senzor de turație)/maneta de lumini	10
5	Lampa de marşarier/Duzele de încălzire	10
6	Panoul de instrumente	5
7	Lampa de ceață spate	7,5

Număr	Consumator	Amperaj
8	Rezervă	
9	Maneta pentru faruri	10
10	Maneta pentru faruri/ Ambreiajul (benzină)/ Frânele (toate)	5
11	Unitatea de comandă pentru airbag	5
12	Cutia de viteze automată/ Maneta pentru faruri	10
13	Comanda oglinzilor exterioare	5
14	Farurile AFS stânga	15
15	Farurile AFS dreapta	15
16	Rezervă	
17	Lampa plăcuței de înmatriculare/ Variatorul de iluminare/ Lampă indicatoare lumini de poziție laterale	5
18	Variatorul de iluminare	5
19	Unitatea electronică de comandă	5
20	Lămpi de semnalizare a schimbării direcției	15
21	Comutatorul de lumini, panoul de instrumente	5
22	Unitatea electronică de comandă, oglinzile încălzite	5
23	Modulul de injecție al motorului/ Senzorul de ploaie/ Maneta schimbătorului la cutia automată/ Releul demarorului	7,5
24	Lampa din torpedou, lampa din portbagaj, lumina interioară	10
25	Sistemul de asistare a parcării	5
26	Cârligul de remorcare	

Număr	Consumator	Amperaj
27	Rezervă	
28	Sonda lambda	10
29	Alimentarea motorului	20
30	Funcționarea motorului pe benzină	10
31	Funcționarea motorului pe benzină/ Bujiile incandescente/ Bobina de releu/ Ventilatorul electric biturbo	10
32	Unitatea de comandă a motorului	15
33	Alimentarea cu tensiune a comutatorului pentru ambreiaj/ Releul de preîncălzire/ Senzor servo	5
34	Unitatea de comandă pentru carburant / Alimentarea motorului biturbo	15
35	Rezervă	
36	Faza lungă a farurilor, dreapta	10
37	Faza lungă a farurilor, stânga/Funcția Coming Home	10
38	Motorul electric al ventilatorului	30
39	Rezervă	
40	Priza de 12 V/ Bricheta	15
41	Unitate de comandă a scaunelor încălzite / Suport pahare	25
42	Claxonul	20
43	Trapa panoramică	30
44	Ştergătoarele de parbriz	20
45	Luneta încălzită	30

Număr	Consumator	Amperaj
46	Radioul/ Telefonul VDA/ Bluetooth/ Comenzile de pe coloana de direcție	20
47	Sistemul Climatronic/ climatizarea automată	5
48	Sistemul de încuiere	25
49	Geamurile cu acționare electrică față	30
50	Geamurile cu acționare electrică spate	30
51	Unitatea de comandă a cutiei de viteze automate	30
52	Alarma/ Senzorul de volum	15
53	Releul pompei electrocinetice/ Unitatea de comandă pentru carburant biturbo	15
54	Lampa de marşarier pentru cutia de viteze automată, lampa de ceață spate	15
55	Transformatorul activat	15
56	Ştergătorul lunetei	10
57	Faza scurtă a farurilor (pe partea dreaptă)	15
58	Faza scurtă a farurilor (pe partea stângă)	15

Siguranțele situate în panoul de relee de sub volan

Siguranțele PTC

Număr	Consumator	Amperaj
1	Sistemul electric de încălzire auxiliară pe bază de aer	40
2	Sistemul electric de încălzire auxiliară pe bază de aer	40
3	Sistemul electric de încălzire auxiliară pe bază de aer	40

Siguranțele AUX 1

Număr	Consumator	Amperaj
1	Faza scurtă a farurilor (pe partea stângă)	15
2	Faza scurtă a farurilor (pe partea dreaptă)	15
3	Pompa sistemului de spălare a farurilor	20

Siguranțele AUX 3

Număr	Consumator	Amperaj
1	Unitatea de comandă pentru remorcă	15
2	Unitatea de comandă pentru remorcă	20
3	Unitatea de comandă pentru remorcă	20

Siguranțele situate în compartimentul motor, deasupra bateriei

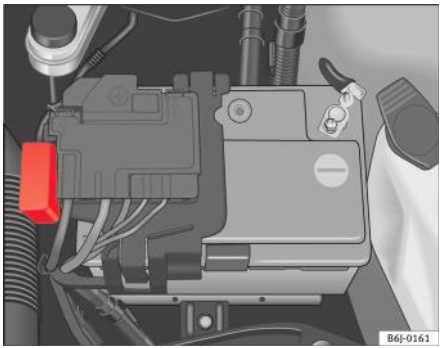

Fig. 131 Siguranțele din compartimentul motor

Siguranțele nemetalice

Număr	Consumator	Amperaj
1	Unitatea ABS	25
2	Aeroterma electrică/ ventilatorul	30
3	Ventilatorul sistemului de climatizare	5
4	Unitatea ABS	10
5	Unitatea electronică de comandă	5
6	Modulul de injecție	30

Câteva dintre componentele electrice de mai sus sunt furnizate numai pentru anumite modele/versiuni sau reprezintă dotări opționale.

Rețineți că lista de mai sus conține toate datele disponibile în momentul tipăririi, însă acestea ar putea suferi modificări. ■

Înlocuirea becurilor

Instrucțiuni generale

Înainte de a înlocui un bec, deconectați componenta defectă.

Nu atingeți sticla becului. Urmele de amprente se evaporă la temperaturi ridicate, cauzând reducerea duratei de viață a becului şi apariția condensului pe suprafața reflectorizantă a lămpii, reducându-i astfel eficiența.

Înlocuiți becurile arse exclusiv cu becuri de acelaşi tip. Pe fiecare bec este indicat tipul acestuia, fie pe sticlă, fie pe soclu.

Este indicat să păstrați câteva becuri de rezervă în automobil. Trebuie să aveți în automobil cel puțin următoarele becuri de rezervă, care sunt esențiale pentru siguranța rutieră.

Farurile duble

Faza scurtă - H7 Long Life

Faza lungă - H7

Lampa de poziție - 2 x W5W Long Life

Lămpi de semnalizare a schimbării direcției - PY21W

Farurile simple

Fază scurtă/lungă H4 Long Life

Lampa de poziție W5W Long Life

Lămpi de semnalizare a schimbării direcției PY 21W

Faruri cu xenon[13)]/adaptive*

Faza scurtă şi faza lungă - D1S[14)]

Lampa de poziție W5W Blue Long Life ▶

[13)] Pentru acest tip de faruri, becurile trebuie înlocuite numai de către un dealer autorizat SEAT, având în vedere necesitatea demontării unor elemente complexe şi a resetării sistemului automat de control integrat.

DRL (luminile de zi) P21W Super Long Life
Lămpi de semnalizare a schimbării direcției PY21W

Proiectoarele de ceață

Proiectorul de ceață/ iluminarea în viraje - H11

Lămpile spate

Lampa de ceață - P21W
Lampa de marşarier - R10W
Lampa de poziție/ stop P21 /5W Long Life
Lămpi de semnalizare a schimbării direcției - PY21W

Lămpile laterale de semnalizarea schimbării direcției

Lămpile laterale de semnalizarea schimbării direcției - W5W

Lampa plăcuței de înmatriculare

Lampa plăcuței de înmatriculare - W5W Long Life

Indicație

- În funcție de condițiile meteorologice (frig sau umezeală), farurile, lămpile de ceață, lămpile spate şi lămpile de semnalizare a schimbării direcției se pot aburi temporar. Acest lucru nu influențează durata de viață a sistemului de iluminat. După aprinderea luminilor, suprafața prin care este proiectat fasciculul de lumină se va dezaburi rapid. Cu toate acestea, este posibil ca marginile să rămână aburite.
- Vă rugăm să verificați la intervale regulate dacă toate luminile automobilului (în special luminile exterioare) funcționează corect. Acest lucru nu este numai în interesul propriei dumneavoastră siguranțe, ci şi în al tuturor celorlalți participanți la trafic.

[14] Becurile Xenon oferă o intensitate a luminii de 2,5 ori mai mare şi au o durată de viață de 5 ori mai mare decât becurile cu halogen, ceea ce înseamnă că, exceptând situațiile speciale, acestea nu vor trebui înlocuite pe întreaga durată de viață a automobilului.

- Având în vedere dificultatea accesului la lămpi, încredințați înlocuirea becurilor unui dealer autorizat SEAT. Vă prezentăm mai jos instrucțiuni de înlocuire a becurilor, exceptând becurile proiectoarelor de ceață. ■

Becurile farurilor duble

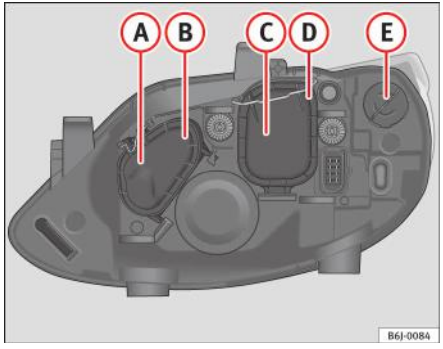

Fig. 132 Farurile duble

(A) Faza lungă
(B) Lămpile de poziție laterale
(C) Faruri fază scurtă
(D) Lămpile de poziție laterale
(E) Lampa de semnalizare a schimbării direcției ■

Becurile lămpilor de semnalizare a schimbării direcției

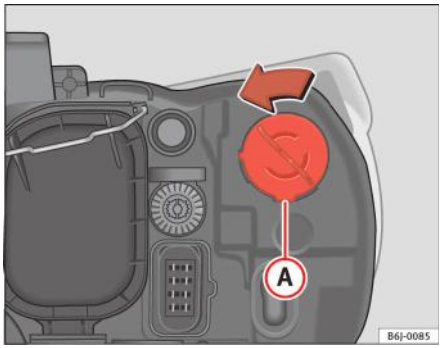

Fig. 133 Lampa de semnalizare a schimbării direcției

– Ridicați capota.

– Rotiți soclul lămpii ⇒ fig. 133 (A) în sens antiorar şi trageți-l în afară.

– Scoateți becul apăsând pe soclul becului şi rotindu-l în acelaşi timp către stânga.

– Pentru montare, urmați procedura de mai sus în ordine inversă. ■

Faza scurtă a farurilor şi lămpile de poziție laterale

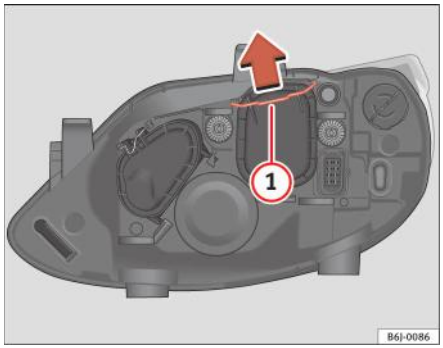

Fig. 134 Faruri fază scurtă

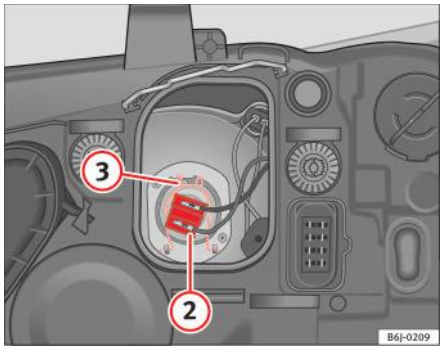

Fig. 135 Faruri fază scurtă

– Ridicați capota.

– Deplasați clema ⇒ pagina 225, fig. 134 (1) în sensul săgeții şi scoateți capacul.

– Scoateți conectorul ⇒ pagina 225, fig. 135 (2) din bec.

– Deconectați resortul de fixare ⇒ pagina 225, fig. 135 (3) apăsându-l în interior şi către dreapta.

– Scoateți becul şi instalați noul bec astfel încât muchia plăcii de montare să fie poziționată pe decupajul lămpii. ■

Faza lungă a farurilor şi lămpile de poziție laterale

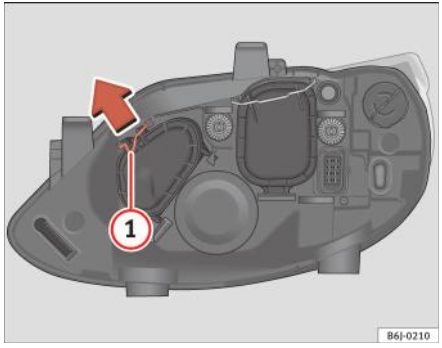

Fig. 136 Farurile fază lungă

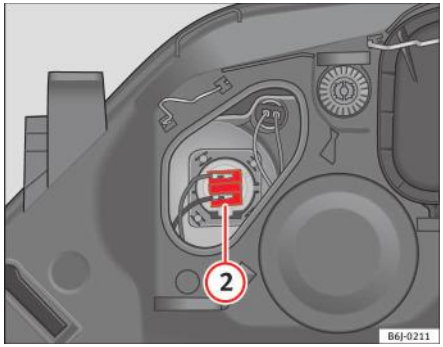

Fig. 137 Farurile fază lungă

– Ridicați capota.

– Deplasați clema (1) în sensul săgeții şi scoateți capacul ⇒ fig. 136.

– Scoateți conectorul ⇒ fig. 137 (2) trăgându-l în afară.

– Scoateți becul şi instalați noul bec astfel încât să fie poziționat corespunzător în decupajul lămpii.

– Pentru montare, urmați procedura de mai sus în ordine inversă. ■

Becurile farurilor simple

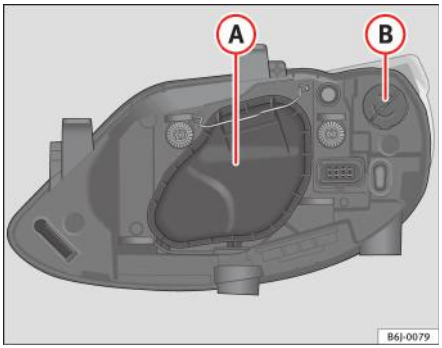

Fig. 138 Farurile simple

Ⓐ Lămpile de poziție - Faza scurtă/ faza lungă
Ⓑ Lămpi de semnalizare a schimbării direcției ■

Becul lămpii de semnalizare a schimbării direcției

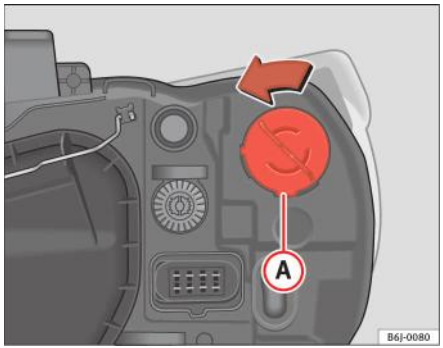

Fig. 139 Lampa simplă de semnalizare a schimbării direcției

– Ridicați capota.

– Rotiți soclul lămpii ⇒ fig. 139 Ⓐ în sens antiorar şi trageți-l în afară.

– Scoateți becul apăsând pe soclul becului şi rotindu-l în acelaşi timp către stânga.

– Pentru montare, urmați procedura de mai sus în ordine inversă. ■

Faza scurtă/lungă a farurilor

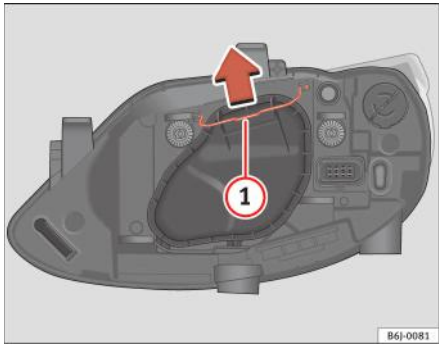

Fig. 140 Faza scurtă / faza lungă, farul simplu

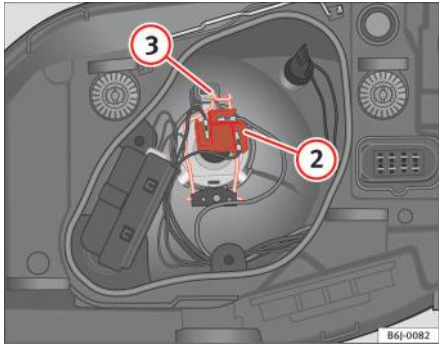

Fig. 141 Faza scurtă / faza lungă, farul simplu

– Ridicați capota.

– Deplasați clema ⇒ fig. 140 (1) în sensul săgeții şi scoateți capacul.

– Scoateți conectorul ⇒ fig. 141 (2) din bec.

– Deconectați resortul de fixare ⇒ fig. 141 (3) apăsându-l în interior şi către dreapta.

– Scoateți becul şi instalați noul bec astfel încât muchia plăcii de montare să fie poziționată pe decupajul lămpii. ■

Lămpile de poziție laterale

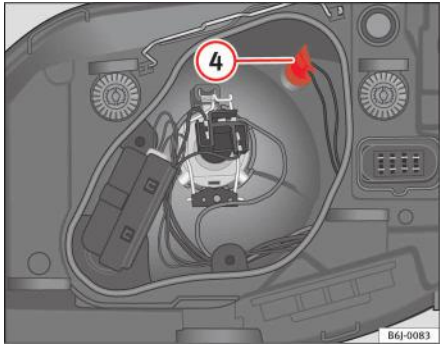

Fig. 142 Lămpile de poziție laterale

– Ridicați capota.

– Deplasați clema ⇒ fig. 140 (1) în sensul săgeții şi scoateți capacul.

– Scoateți soclul lămpii (4) ⇒ pagina 228, fig. 142.

– Înlocuiți becul trăgându-l în exterior şi introducând noul bec.

– Pentru montare, urmați procedura de mai sus în ordine inversă. ■

Accesul la blocurile optice spate

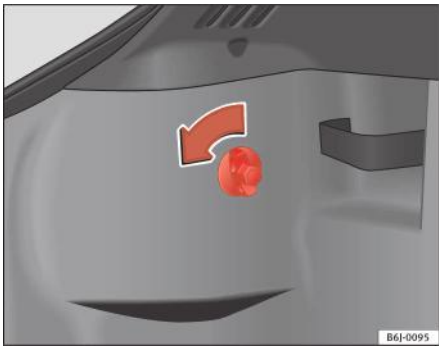

Fig. 143 Accesul la lămpile spate

– Deschideți hayonul.

– Rotiți şurubul în sensul săgeții, cu mâna sau cu o şurubelniță ⇒ fig. 143.

– Scoateți blocul optic spate, trăgând în afară. ■

Înlocuirea becurilor lămpilor spate

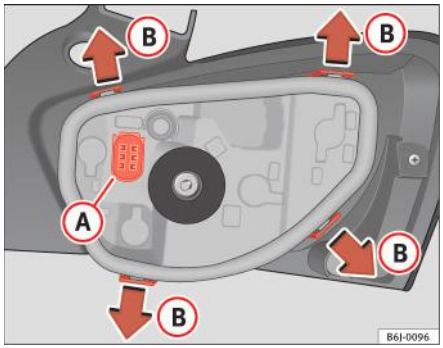

Fig. 144 Înlocuirea becurilor lămpilor spate

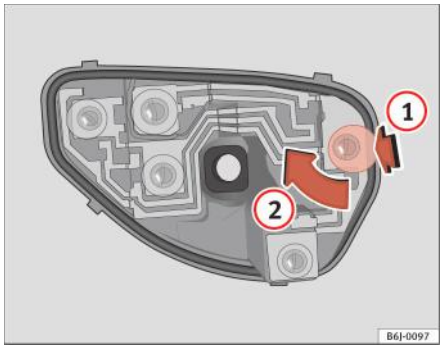

Fig. 145 Înlocuirea becurilor lămpilor spate

– Scoateți conectorul din carcasa (A) ⇒ fig. 143.

– Scoateți soclul becului, separându-l de carcasă. În acest scop, apăsați clemele (B) în sensul săgeților ⇒ pagina 229, fig. 144.

– După scoaterea soclului becului, apăsați în sensul săgeții (1) şi rotiți concomitent în sensul săgeții (2) ⇒ pagina 229, fig. 145 ■

Becurile lămpilor laterale de semnalizare a schimbării direcției

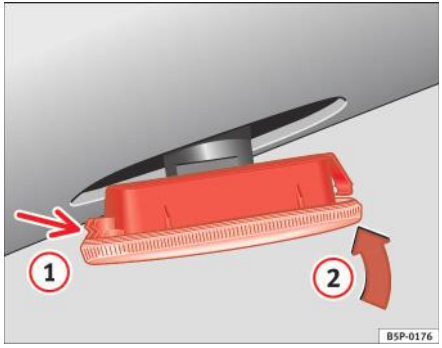

Fig. 146 Lămpile laterale de semnalizarea schimbării direcției

– Pentru a scoate becul, împingeți lampa de semnalizare a schimbării direcției spre stânga sau dreapta.

– Scoateți soclul becului din lampa de semnalizare a schimbării direcției.

– Scoateți becul ars şi înlocuiți-l cu un bec nou.

– Introduceți soclul becului pe şina de ghidare şi apăsați-l până la fixarea cu un declic.

– Mai întâi introduceți lampa de semnalizare a schimbării direcției în deschizătura din caroseria automobilului, fixând-o cu clemele (1) ⇒ fig. 146, apoi presați becul în sensul săgeții (2) ⇒ fig. 146. ■

Lampa plăcuței de înmatriculare

– Introduceți capătul plat al unei şurubelnițe în fanta specială şi scoateți becul.

– Scoateți soclul becului, rotindu-l până se eliberează din locaş.

– Înlocuiți becul.

– Puneți la loc soclul becului, rotindu-l până este fixat complet.

– Amplasați lampa în spațiul respectiv şi apăsați până auziți “declic”. ■

Lampa interioară şi lampa de lectură din față

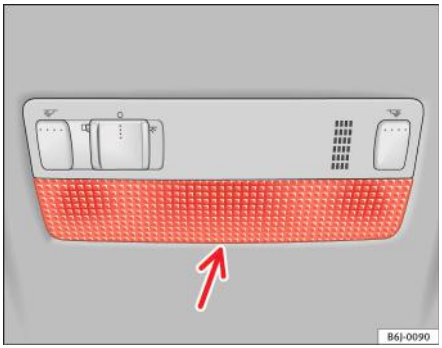

Fig. 147 Lampa de lectură din față

Pentru a îndepărta capacul din sticlă

– Introduceți o şurubelniță subțire între carcasă şi capacul din sticlă ⇒ fig. 147.

– Îndepărtați capacul cu atenție, apăsându-l pentru a evita posibilele deteriorări.

Pentru a înlocui becurile

– Trageți becurile în exterior.

– Pentru a înlocui becul din mijloc, prindeți-l şi apăsați-l într-o parte.

Asamblarea

– Efectuați aceste operații în ordine inversă, apăsând uşor marginea exterioară a becului lateral.

– Mai întâi fixați capacul din sticlă cu clemele de fixare peste cadrul comutatorului. Apoi apăsați partea din față până când cele două cleme lungi se fixează pe suport. ■

Lămpile suplimentare de frână*

Având în vedere dificultatea cu care se înlocuieşte acest bec, această operație trebuie efectuată de către un centru de service. ■

Lampa din portbagaj*

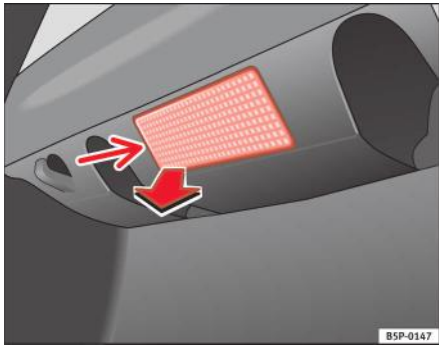

Fig. 148 Lampa din portbagaj

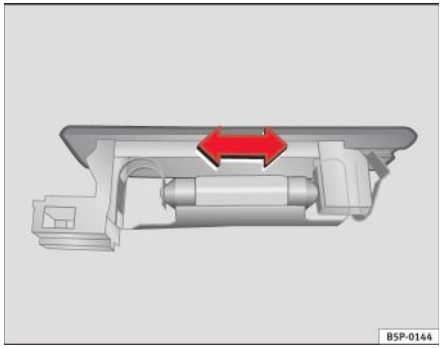

Fig. 149 Lampa din portbagaj

– Scoateți suportul în formă de lalea apăsând pe marginea interioară a acestei săgeți cu muchia unei şurubelnițe ⇒ fig. 148.

– Apăsați becul în lateral şi scoateți-l din carcasă ⇒ fig. 149. ■

Pornirea asistată

Cablurile pentru pornirea asistată

Cablurile pentru pornirea asistată trebuie să aibă secțiune suficient de mare.

Dacă bateria este descărcată iar motorul nu poate fi pornit, bateria poate fi conectată la cea a unui alt automobil pentru a porni motorul.

Cablurile pentru pornirea asistată

Cablurile pentru pornirea asistată trebuie să fie conforme cu norma **DIN 72553** (consultați documentația producătorului). Secțiunea cablurilor trebuie să fie minimum 25 mm^2 pentru motoarele pe benzină şi minimum 35 mm^2 pentru motoarele diesel.

Indicație

- Automobilele nu trebuie să intre în contact unul cu celălalt; în caz contrar, transferul de curent poate începe imediat după conectarea cablurilor la bornele pozitive.
- Bateria descărcată trebuie conectată corespunzător la sistemul electric al automobilului. ■

Procedura de pornire asistată: descriere

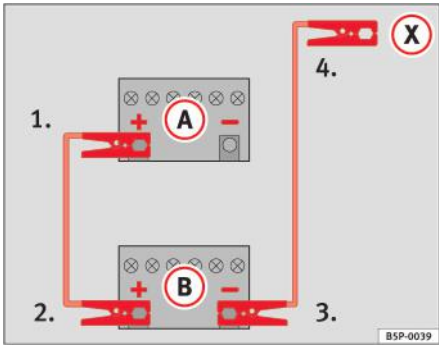

Fig. 150 Modul de conectare a cablurilor pentru pornirea asistată

⇒ fig. 150 Imaginea (A) prezintă bateria descărcată, iar imaginea (B) prezintă bateria încărcată.

Conectarea la borne a cablurilor pentru pornirea asistată

– Luați contactul la ambele automobile ⇒ ⚠.

1. Conectați unul din capetele cablului roşu la borna pozitivă ⇒ fig. 150 (+) a automobilului cu bateria descărcată ⇒ ⚠.
2. Conectați celălalt capăt al cablului roşu la borna pozitivă (+) a automobilului cu bateria încărcată.
3. Conectați unul din capetele cablului negru la borna negativă (-) a automobilului cu bateria încărcată.
4. Conectați celălalt capăt al cablului negru (X) la o piesă solidă din metal fixată de blocul motor sau chiar la blocul motor al automobilului cu bateria descărcată. Nu conectați cablul într-un punct aflat în apropierea bateriei ⇒ ⚠. La automobilele cu bateria amplasată sub roata de rezervă, cablul de urgență negru trebuie conectat direct la o piesă metalică solidă din portbagaj. Nu trebuie niciodată conectat direct la borna negativă a bateriei.
5. Amplasați cablurile astfel încât să nu intre în contact cu nicio componentă mobilă din compartimentul motor.

Pornirea

6. Porniți motorul automobilului cu bateria încărcată şi lăsați-l să funcționeze la ralanti.
7. Porniți motorul automobilului cu bateria descărcată şi aşteptați 1-2 minute până ce acesta “funcționează”.

Deconectarea cablurilor pentru pornirea asistată

8. Înainte de a deconecta cablurile, stingeți farurile (în cazul în care acestea sunt aprinse).
9. Porniți ventilatorul aerotermei şi sistemul de încălzire a lunetei automobilului cu bateria descărcată. În acest mod, veți reduce la minim vârfurile de tensiune generate în momentul deconectării cablurilor.
10. După ce motorul începe să funcționeze, deconectați cablurile în ordinea inversă instrucțiunilor de mai sus.

Conectați clemele bateriei în aşa fel încât suprafețele de metal ale acestora să intre în contact cu bornele bateriei.

Dacă motorul nu porneşte, opriţi demarorul după circa 10 secunde şi încercaţi din nou să îl porniţi după circa 30 de secunde.

ATENȚIE!

- **Respectați instrucțiunile de siguranță privind efectuarea de lucrări în compartimentul motor ⇒ pagina 187, „Efectuarea de lucrări în compartimentul motor“.**
- **Bateria încărcată trebuie să aibă aceeaşi tensiune cu bateria descărcată (12 V) şi aproximativ aceeaşi capacitate (a se vedea datele indicate pe baterii). Nerespectarea acestor avertismente poate conduce la producerea unei explozii.**
- **Nu utilizați cablurile pentru pornirea asistată dacă una dintre baterii este înghețată. Pericol de explozie! Chiar şi după dezgheţarea bateriei, acidul din aceasta se poate scurge, cauzând arsuri chimice. Dacă o baterie a înghețat, aceasta trebuie înlocuită.**
- **Nu permiteți producerea de scântei şi flăcări şi nu fumați în apropierea bateriilor; pericol de explozie. Nerespectarea acestor avertismente poate conduce la producerea unei explozii.**
- **Respectați instrucțiunile producătorului cablurilor pentru pornirea asistată.**
- **Nu conectați cablul de la borna negativă a bateriei încărcate direct la borna negativă a bateriei descărcate. Gazul emis de baterie se poate aprinde datorită scânteilor. Pericol de explozie.**
- **Nu conectați cablul de la borna negativă a bateriei altui autovehicul la componente ale sistemului de alimentare sau de frânare ale automobilului cu bateria descărcată.**
- **Nu atingeți zonele neizolate ale clemelor bateriei. Cablul conectat la borna pozitivă a bateriei nu trebuie să atingă piesele metalice ale automobilului; în caz contrar, se poate produce un scurtcircuit.**
- **Amplasați cablurile astfel încât să nu intre în contact cu nicio componentă mobilă din compartimentul motor.**

ATENȚIE! Continuare

- **Nu vă aplecați peste baterii. În caz contrar, vă expuneți riscului de arsuri chimice.**

Indicație

Automobilele nu trebuie să intre în contact unul cu celălalt; în caz contrar, transferul de curent poate începe imediat după conectarea cablurilor la bornele pozitive. ■

Tractarea automobilului şi pornirea prin tractare

Pornirea prin tractare*

Utilizarea cablurilor pentru pornirea asistată este preferabilă pornirii prin tractare.

Vă recomandăm să **nu** apelaţi la procedura de pornire prin tractare. Este preferabilă pornirea asistată ⇒ pagina 232.

Dacă este, însă, necesar să porniţi automobilul prin tractare:

– Cuplaţi treapta 2 sau 3.

– Menţineţi apăsată pedala de ambreiaj.

– Puneţi contactul.

– Odată ce ambele automobile se află în mişcare, eliberaţi pedala de ambreiaj.

– Imediat ce motorul porneşte, apăsaţi pedala de ambreiaj şi treceţi maneta schimbătorului de viteze în poziţia neutră. În acest mod, veţi evita o eventuală coliziune cu automobilul din faţă.

ATENŢIE!

Pornirea prin tractare prezintă un risc ridicat de accident. Automobilul tractat poate intra uşor în coliziune cu celălalt automobil.

Avertizare!

Dacă porniţi automobilul prin tractare, carburantul poate pătrunde în convertorul catalitic, cauzându-i deteriorarea. ■

Informaţii suplimentare

Dacă utilizaţi un cablu de remorcare, reţineţi următoarele aspecte:

Recomandări pentru şoferul automobilului tractor

– Menţineţi o viteză redusă până ce cablul este perfect întins. Accelerați treptat.

– Cuplaţi treapta întâia şi schimbaţi treptele cu atenţie. Dacă automobilul este echipat cu transmisie automată, accelerați treptat.

– Reţineţi că servofrâna şi servodirecţia automobilului tractat nu funcţionează. Frânaţi mai devreme decât în mod normal, dar acţionând pedala de frână cu mai multă precauţie.

Recomandări pentru şoferul automobilului tractat

– Asiguraţi-vă că, pe toată durata tractării, cablul de remorcare rămâne bine întins.

Cablul sau bara de remorcare

Este mai uşor şi mai sigur să utilizaţi o bară de remorcare. Utilizaţi un cablu de remorcare numai atunci când nu dispuneţi de o bară de remorcare.

Cablurile de remorcare trebuie să fie puțin elastice, pentru a reduce presiunea suferită de ambele automobile. Se recomandă să utilizați un cablu din fibre sintetice sau dintr-un material cu acelaşi grad de elasticitate.

Fixați cablul sau bara de remorcare numai în inelele sau cârligul de remorcare furnizate.

Stilul de conducere

Pentru a remorca un automobil, aveți nevoie de experiență, în special atunci când utilizați un cablu de remorcare. Ambii şoferi trebuie să cunoască procedura de tractare. Şoferii fără experiență nu trebuie să încerce să pornească sau să transporte prin tractare un alt automobil.

Nu accelerați prea puternic atunci când tractați un automobil şi evitați tensionarea bruscă a cablului de remorcare. Atunci când tractați un automobil pe un drum nepavat, există întotdeauna riscul de supratensionare şi deteriorare a punctelor de ancorare.

Contactul automobilului tractat trebuie pus pentru a preveni blocarea volanului şi a permite utilizarea lămpilor de semnalizare a schimbării direcției, a claxonului, ştergătoarelor de parbriz şi a sistemului de spălare a parbrizului.

Deoarece servofrâna nu funcționează când motorul este oprit, trebuie să acționați pedala de frână mult mai energic decât de obicei.

Deoarece servodirecția nu funcționează când motorul este oprit, trebuie să acționați volanul mult mai energic decât de obicei.

Tractarea automobilelor cu cutie de viteze automată

- Deplasați maneta selectorului în poziția “N”.
- La tractarea unui automobil, nu depăşiți viteza de 50 km/h.
- Nu tractați un automobil pe distanțe mai mari de 50 km.
- Dacă utilizați un vehicul de depanare, automobilul tractat trebuie transportat cu roțile din față ridicate.

Indicație

- Atunci când tractați sau porniți prin tractare un automobil, respectați prevederile legale.
- Aprindeți luminile de avarie ale ambelor automobile. Respectați orice alte reglementări în vigoare.
- Din motive tehnice, nu trebuie să încercați să porniți prin tractare un automobil cu cutie de viteze automată.
- Dacă defecțiunea automobilului constă în nivelul prea scăzut al lichidului de transmisie, va trebui să tractați automobilul cu roțile motrice ridicate.
- Dacă automobilul trebuie remorcat pe o distanță mai mare de 50 de kilometri, roțile din față trebuie ridicate în timpul tractării, iar operațiunea trebuie efectuată de către o persoană calificată.
- Volanul este blocat atunci când automobilul nu primeşte curent electric. În acest caz, este necesară tractarea automobilului cu roțile din față ridicate. Tractarea trebuie efectuată de către o persoană calificată.
- Păstrați întotdeauna inelul de remorcare în automobil. ■

Inelele de remorcare



Fig. 151 Montarea inelului de remorcare în partea din față/spate a automobilului

Montarea inelului de remorcare

– Scoateți inelul de remorcare din trusa de scule.

– Scoateți capacul din față apăsându-l în partea stângă. Pentru modelele FR, apăsați în jos şi trageți în afară.

– Înşurubați inelul până la capăt spre *stânga*, în sensul săgeții ⇒ fig. 151. ■

Inelul de remorcare spate

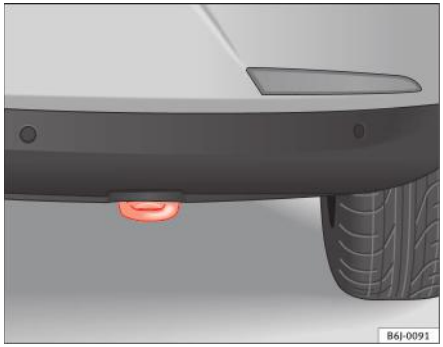

Fig. 152 Inelul de remorcare din spate

În partea din spate dreapta, sub bara de protecție, se află un inel de remorcare. ■

Date tehnice

Observații generale privind datele tehnice

Informații importante

Aspecte importante

Toate datele incluse în documentația oficială a automobilului vor prevala în fața acestor informații.

Toate datele din acest manual sunt valabile pentru modelul standard din Spania. Fişa tehnică a automobilului inclusă în carnetul de întreținere sau în documentația de înmatriculare indică varianta de motorizare a automobilului dumneavoastră.

Cifrele pot varia în cazul instalării unor echipamente suplimentare, pentru diverse versiuni ale modelului, pentru automobile speciale şi pentru cele disponibile în alte țări.

Abrevieri utilizate în capitolul Date tehnice

Abreviere	Semnificația
kW	Kilowatt - unitate de măsură pentru puterea motorului.
CP	Puterea efectivă în cai putere - unitate de măsură utilizată în trecut pentru puterea motorului.
rot/min	Rotații pe minut - unitate de măsură pentru turația motorului.
Nm	Newton metri - unitate de măsură pentru cuplul motorului.
l/100 km	Consumul de carburant în l/100 km.
g/km	Emisiile de dioxid de carbon în g/km parcurs.
CO_2	Dioxid de carbon
CC	Cifra cetanică, indicator al capacității de aprindere a motorinei.
COR	Cifra octanică de cercetare, ce indică rezistența la detonație a benzinei.

Datele de identificare ale automobilului

Cele mai importante date sunt indicate pe plăcuța de identificare şi autocolantul ce conține datele automobilului.

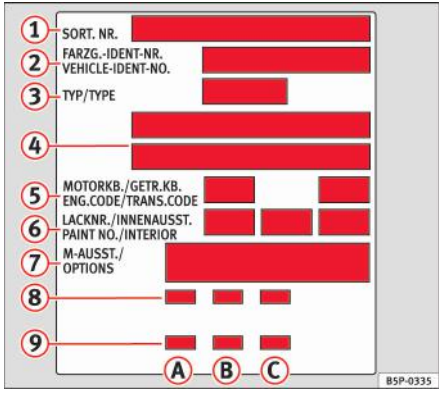

Fig. 153 Autocolant cu datele automobilului (portbagaj)

Automobilele destinate exportului în anumite țări nu sunt prevăzute cu plăcuță de identificare.

Plăcuța de identificare

Plăcuța de identificare este amplasată pe partea stângă, în interiorul compartimentului motor.

Seria de identificare a automobilului

Seria de identificare a automobilului (seria de şasiu) poate fi văzută din exterior, prin parbriz. Aceasta este amplasată în partea stângă a automobilului, în zona inferioară a parbrizului. Seria de identificare este indicată de asemenea în partea dreaptă a compartimentului motor.

Datele automobilului

Autocolantul ce conține datele automobilului este amplasat în interiorul nişei roții de rezervă din portbagaj.

Pe autocolantul cu datele automobilului sunt trecute următoarele informații: ⇒ fig. 153

Aceste date sunt oferite şi în Programul de întreținere.

(1) Numărul de control al producției
(2) Seria de identificare a automobilului (seria de şasiu)
(3) Codul modelului
(4) Denumirea modelului/puterea motorului
(5) Codurile motorului şi cutiei de viteze
(6) Codul vopselei/ codul finisajelor interioare
(7) Codurile echipamentelor opționale
(8) Valorile consumului
(9) Valorile emisiilor de CO_2.

Datele de la punctele 2 până la 9 se regăsesc şi în Programul de întreținere.

Cifre consum şi CO_2

(A) Consumul de carburant (litri/100 km) / nivelul emisiilor de CO_2 (g/km) în trafic urban
(B) Consumul de carburant (litri/100 km) / nivelul emisiilor de CO_2 (g/km) pe autostradă
(C) Consumul de carburant (l/100 km) / nivelul emisiilor de CO_2 (g/km) în trafic mixt

Date referitoare la consumul de carburant

Consumul de carburant

Informațiile privind consumul de carburant şi nivelul emisiilor, aflate pe autocolant, variază în funcție de automobil.

Consumul de carburant şi nivelul emisiilor de CO_2 sunt indicate pe autocolantul ce conține datele automobilului.

Datele privind consumul de carburant şi nivelul emisiilor oferite aici sunt calculate în funcție de categoria de gabarit din care face parte automobilul, determinată, la rândul său, în funcție de combinația motor/cutie de viteze şi echipamentele instalate.

Datele privind consumul de carburant şi nivelul emisiilor sunt calculate în conformitate cu cerințele testului CE 1999/100/CE. Aceste cerințe prevăd testarea în condiții realiste, apropiate celor întâlnite în mod normal.

Sunt aplicate următoarele cerințe de testare:

Regimul urban	În regim urban, motorul este pornit la rece. Apoi, este simulată conducerea în trafic urban.
Regimul extraurban	La simularea regimului extraurban, automobilul accelerează şi frânează frecvent în toate treptele de viteze, similar modului obişnuit de conducere de zi cu zi. Viteza de deplasare variază între 0 şi 120 km/h.
Consumul total	Consumul mediu total este calculat pe baza proporției de aproximativ 37% pentru regim urban şi 63% pentru regim extraurban.
Nivelul emisiilor de CO_2	Gazele de eşapament sunt colectate în ambele regimuri de conducere, pentru a calcula nivelul emisiilor de dioxid de carbon. Compoziția gazelor de eşapament este apoi analizată pentru a evalua conținutul de CO_2 şi de alte gaze.

Indicație

- Consumul real poate diferi de valorile obținute în timpul testelor, în funcție de stilul personal de conducere, condițiile de drum, trafic şi vreme, precum şi de starea automobilului. ■

Mase

Masa proprie reprezintă masa versiunii de bază a modelului, cu rezervorul umplut la 90% din capacitate şi fără echipamente opționale. Cifra indicată ia în calcul o masă de 75 kg a şoferului.

În cazul versiunilor speciale şi dacă sunt instalate echipamente sau accesorii suplimentare, masa automobilului va creşte ⇒ ⚠.

ATENȚIE!

- **Vă rugăm să rețineți că, la transportarea obiectelor grele, centrul de greutate se poate deplasa, ceea ce poate afecta manevrabilitatea automobilului şi poate cauza un accident. Adaptați-vă întotdeauna viteza şi stilul de conducere în funcție de condițiile de drum şi cerințele legale.**
- **Nu depăşiți niciodată masa maximă admisă a automobilului sau sarcina maximă admisă pe fiecare axă în parte. În cazul depăşirii sarcinii pe punte sau a masei maxime admise, manevrabilitatea automobilului poate fi modificată, ceea ce poate cauza accidente, rănirea ocupanților şi deteriorarea automobilului.** ■

Tractarea unei remorci

Sarcina remorcii

Greutatea remorcii

Masele indicate pentru remorcă şi sarcinile pe bara de tractare au fost determinate în urma unor teste intensive efectuate pe baza unor criterii bine definite. Sarcinile omologate pentru remorci sunt valabile pentru automobile din *UE* la viteza maximă de 80 km/h (100 km/h în anumite condiții). Cifrele indicate pot varia în funcție de țară. Toate datele incluse în documentația oficială a automobilului vor prevala în fața acestor informații ⇒ ⚠.

Sarcina pe bara de tractare

Sarcina *maximă* admisă exercitată de bara de tractare pe cuplajul sferic al cârligului de remorcare nu trebuie să depăşească **75 kg**.

Din motive de siguranță, este indicat ca sarcina pe bara de tractare să aibă o valoare apropiată de cea maximă admisă. Caracteristicile de manevrabilitate ale ansamblului automobil-remorcă vor fi afectate în cazul în care această sarcină este prea mică.

Dacă sarcina maximă admisă pe bara de tractare nu poate fi atinsă (de exemplu în cazul remorcilor goale, de mici dimensiuni sau de gabarit redus, cu o singură punte sau punți tandem cu lungimea sub 1 m), legislația aplicabilă impune ca sarcina pe bara de tractare să fie minim 4% din greutatea remorcii.

ATENȚIE!

- **Din motive de siguranță, nu depăşiți limita de 80 km/h. Această recomandare este valabilă şi pentru țările în care sunt permise viteze mai mari.**
- **Nu depăşiți niciodată valorile indicate pentru greutatea maximă admisă a remorcii şi sarcina maximă pe bara de tractare. În cazul depăşirii sarcinii maxime pe punți sau a masei totale maxime admise, manevrabilitatea automobilului poate fi modificată, ceea ce poate cauza accidente, rănirea ocupanților şi deteriorarea automobilului.** ■

Roțile

Presiunea în pneuri, lanțurile antiderapante, prezoanele de roți

Presiunea în pneuri

Presiunea corectă în pneuri este indicată pe eticheta de pe interiorul clapetei rezervorului de carburant. Valorile indicate ale presiunii în pneuri sunt cele măsurate la *rece*. Presiunile uşor mai mari ale pneurilor calde nu trebuie reduse. ⇒ ⚠ ▶

Lanțurile antiderapante

Lanțurile antiderapante pot fi montate numai pe roțile din față şi exclusiv pentru următoarele pneuri:

175/70R14 185/60R15	Lanțuri cu zale de maxim 15 mm (inclusiv închiderea)
215/45R16	Lanțuri cu zale de maxim 9 mm (inclusiv închiderea)
215/40R17	Lanțuri cu zale de maxim 7mm (inclusiv închiderea)

Prezoanele de roți

După înlocuirea roților, **cuplul de strângere** a prezoanelor de roți trebuie verificat imediat, cu ajutorul unei chei dinamometrice ⇒ ⚠. În cazul jantelor din oțel şi aliaj, cuplul de strângere indicat este de **120** Nm.

⚠ ATENȚIE!

- **Verificați presiunea în pneuri cel puțin o dată pe lună. Este foarte important să verificați valoarea presiunii în pneuri. Dacă presiunea este prea ridicată sau prea scăzută, riscul de producere a accidentelor creşte, în special la viteze mari.**
- **Dacă prezoanele de roți sunt strânse la un cuplu prea redus, acestea se pot slăbi când automobilul este în mişcare. Pericol de accident! În cazul în care cuplul de strângere este prea mare, prezoanele de roți şi filetul orificiilor corespunzătoare se pot deteriora.**

Indicație

Pentru mai multe informații privind dimensiunile adecvate ale roților, pneurilor şi lanțurilor antiderapante, consultați un centru de service autorizat. ■

Date tehnice

Verificarea nivelului lichidelor

Nivelurile diverselor lichide utilizate în automobil trebuie verificate periodic. Nu folosiți niciodată lichide necorespunzătoare; în caz contrar, motorul se poate defecta.

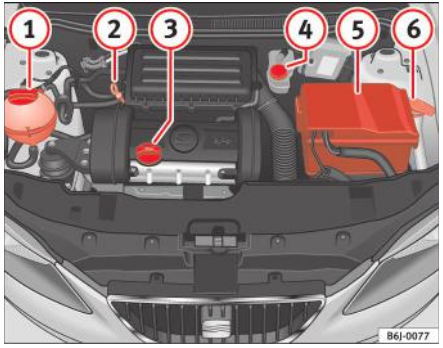

Fig. 154 Schema de amplasare a diverselor elemente

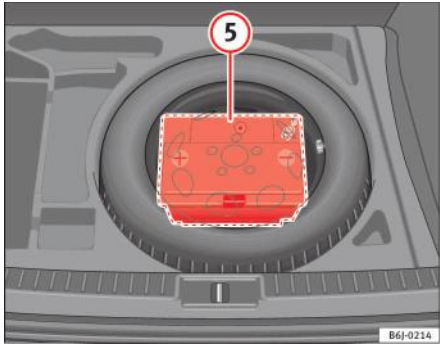

Fig. 155 Pentru automobilele cu bateria amplasată în portbagaj.

1. Vasul de expansiune pentru lichidul de răcire
2. Joja de ulei.
3. Buşonul orificiului de umplere cu ulei
4. Rezervorul de lichid de frână
5. Bateria automobilului
6. Rezervorul cu lichid de spălare a parbrizului

Verificarea şi completarea nivelului lichidelor de lucru utilizate vor fi efectuate în cazul componentelor menționate mai sus. Aceste operațiuni sunt descrise la ⇒ pagina 187.

Prezentare generală

Veți găsi explicații mai detaliate, instrucțiuni şi restricții privind datele tehnice începând cu ⇒ pagina 239.

Indicație

Dispunerea componentelor poate varia în funcție de motor. ■

Motorul pe benzină de 1,2 l şi 44 kW (60 CP)

Specificații motor

Puterea în kW (CP)	rot/min	44 (60)/ 5200
Cuplul maxim	în Nm la rot/min	108/ 3000
Numărul de cilindri/ capacitatea	în cm^3	3/ 1198
Carburantul		Super COR 95[a)]/Regular COR 91[b)]

a) **R**esearch-**O**ctane-**N**umber = Cifra octanică de cercetare, unitate de măsură a capacității antidetonație a benzinei.

b) Scădere uşoară a puterii.

Informații privind performanțele motorului

Viteza maximă	în km/h	155
Accelerarea de la 0 la 80 km/h	în sec.	10,3
Accelerarea de la 0 la 100 km/h	în sec.	15,9

Mase

Masa totală maximă autorizată a automobilului	în kg	1500
Masa în stare de funcționare (cu şofer)	în kg	1049
Sarcina maximă autorizată pe puntea față	în kg	810
Sarcina maximă autorizată pe puntea spate	în kg	780
Sarcina maximă autorizată pe acoperiş	în kg	75

Greutatea remorcii

Remorca fără frâne	520
Remorca cu frâne, pe pante cu o înclinație de până la 8%	1000
Remorca cu frâne, pe pante cu o înclinație de până la 12%	800

Capacitatea băii de ulei

Capacitatea aproximativă a băii de ulei cu înlocuirea filtrului de ulei	2,75 litri

Motorul pe benzină de 1,2 l şi 51 kW (70 CP)

Specificații motor

Puterea în kW (CP)	rot/min	51 (70)/ 5400
Cuplul maxim	în Nm la rot/min	112/ 3000
Numărul de cilindri/ capacitatea	în cm^3	3/ 1198
Carburantul		Super COR 95[a)]/Regular COR 91[b)]

a) **R**esearch-**O**ctane-**N**umber = Cifra octanică de cercetare, unitate de măsură a capacității antidetonație a benzinei.
b) Scădere uşoară a puterii.

Informații privind performanțele motorului

Viteza maximă	în km/h	163
Accelerarea de la 0 la 80 km/h	în sec.	9
Accelerarea de la 0 la 100 km/h	în sec.	13,9

Mase

Masa totală maximă autorizată a automobilului	în kg	1500
Masa în stare de funcționare (cu şofer)	în kg	1049
Sarcina maximă autorizată pe puntea față	în kg	810
Sarcina maximă autorizată pe puntea spate	în kg	780
Sarcina maximă autorizată pe acoperiş	în kg	75

Greutatea remorcii

Remorca fără frâne	520
Remorca cu frâne, pe pante cu o înclinație de până la 8%	1000
Remorca cu frâne, pe pante cu o înclinație de până la 12%	800

Capacitatea băii de ulei

Capacitatea aproximativă a băii de ulei cu înlocuirea filtrului de ulei	2,75 litri

Motorul pe benzină de 1,4 l şi 63 kW (85 CP)

Specificații motor

Puterea în kW (CP)	rot/min	63 (85)/ 5000
Cuplul maxim	în Nm la rot/min	132/ 3800
Numărul de cilindri/ capacitatea	în cm^3	4/ 1390
Carburantul		Super COR 95[a)]/Regular COR 91[b)]

a) **R**esearch-**O**ctane-**N**umber = Cifra octanică de cercetare, unitate de măsură a capacității antidetonație a benzinei.

b) Scădere uşoară a puterii.

Informații privind performanțele motorului

Viteza maximă	în km/h	177
Accelerarea de la 0 la 80 km/h	în sec.	7,6
Accelerarea de la 0 la 100 km/h	în sec.	11,8

Mase

Masa totală maximă autorizată a automobilului	în kg	1526
Masa în stare de funcționare (cu şofer)	în kg	1075
Sarcina maximă autorizată pe puntea față	în kg	860
Sarcina maximă autorizată pe puntea spate	în kg	780
Sarcina maximă autorizată pe acoperiş	în kg	75

Greutatea remorcii

Remorca fără frâne	530
Remorca cu frâne, pe pante cu o înclinație de până la 8%	1200
Remorca cu frâne, pe pante cu o înclinație de până la 12%	1000

Capacitatea băii de ulei

Capacitatea aproximativă a băii de ulei cu înlocuirea filtrului de ulei	2,8 litri

Motorul pe benzină de 1,4 l şi 110 kW (150 CP)

Specificații motor

Puterea în kW (CP)	rot/min	110 (150)/ 5800
Cuplul maxim	în Nm la rot/min	220/ 1250-4500
Numărul de cilindri/ capacitatea	în cm^3	4/ 1390
Carburantul		Super COR 98[a)]/Super COR 95[b)]

a) **R**esearch-**O**ctane-**N**umber = Cifra octanică de cercetare, unitate de măsură a capacității antidetonație a benzinei.
b) Scădere uşoară a puterii.

Informații privind performanțele motorului

Viteza maximă	în km/h	212
Accelerarea de la 0 la 80 km/h	în sec.	5,5
Accelerarea de la 0 la 100 km/h	în sec.	7,8

Mase

Masa totală maximă autorizată a automobilului	în kg	1705
Masa în stare de funcționare (cu şofer)	în kg	1254
Sarcina maximă autorizată pe puntea față	în kg	930
Sarcina maximă autorizată pe puntea spate	în kg	820
Sarcina maximă autorizată pe acoperiş	în kg	75

Greutatea remorcii

Remorca fără frâne	620
Remorca cu frâne, pe pante cu o înclinație de până la 8%	1300
Remorca cu frâne, pe pante cu o înclinație de până la 12%	1200

Capacitatea băii de ulei

Capacitatea aproximativă a băii de ulei cu înlocuirea filtrului de ulei	3,6 litri

Motorul pe benzină de 1,6 l şi 77 kW (105 CP)

Specificații motor

Puterea în kW (CP)	rot/min	77 (105)/5600
Cuplul maxim	în Nm la rot/min	153/ 3800
Numărul de cilindri/ capacitatea	în cm^3	4/ 1598
Carburantul		Benzină Super Premium fără plumb cifră octanică 98/ Super COR 95 /Regular COR 91 a)

a) Cu o scădere uşoară a puterii

Informații privind performanțele motorului

		Cutia de viteze manuală	Cutia de viteze automată
Viteza maximă	în km/h	189	188
Accelerarea de la 0 la 80 km/h	în sec.	68	6,9
Accelerarea de la 0 la 100 km/h	în sec.	10,4	10,1

Mase

		Cutia de viteze manuală	Cutia de viteze automată
Masa totală maximă autorizată a automobilului	în kg	1541	1571
Masa în stare de funcționare (cu şofer)	în kg	1090	1120

Sarcina maximă autorizată pe puntea față	în kg	860	880
Sarcina maximă autorizată pe puntea spate	în kg	780	780
Sarcina maximă autorizată pe acoperiş	în kg	75	75

Greutatea remorcii

	Cutia de viteze manuală	Cutia de viteze automată
Remorca fără frâne	540	560
Remorca cu frâne, pe pante cu o înclinație de până la 8%	1200	1200
Remorca cu frâne, pe pante cu o înclinație de până la 12%	1000	1000

Capacitatea băii de ulei

Capacitatea aproximativă a băii de ulei cu înlocuirea filtrului de ulei	3,3 litri

Motorul diesel 1,2 l CR şi 55 kW (75 CP)

Specificații motor

Puterea în kW (CP)	rot/min	55 (75)/ 4200
Cuplul maxim	în Nm la rot/min	180/ 1800-2200
Numărul de cilindri/ capacitatea	în cm^3	3/ 1199
Carburantul		Min. 51 CC[a)]

a) **C**etane-**N**umber (cifra cetanică) = Unitatea de măsură a capacității de aprindere a motorinei.

Informații privind performanțele motorului

Viteza maximă	în km/h	165
Accelerarea de la 0 la 80 km/h	în sec.	9,1
Accelerarea de la 0 la 100 km/h	în sec.	13,9

Mase

Masa totală maximă autorizată a automobilului	în kg	1586
Masa în stare de funcționare (cu şofer)	în kg	1135
Sarcina maximă autorizată pe puntea față	în kg	900
Sarcina maximă autorizată pe puntea spate	în kg	780
Sarcina maximă autorizată pe acoperiş	în kg	75

Greutatea remorcii

Remorca fără frâne	560
Remorca cu frâne, pe pante cu o înclinație de până la 8%	1200
Remorca cu frâne, pe pante cu o înclinație de până la 12%	1000

Capacitatea băii de ulei

Capacitatea aproximativă a băii de ulei cu înlocuirea filtrului de ulei	4,1 litri

Motorul diesel 1,4 TDI 59 kW (80 CP)

Specificații motor

Puterea în kW (CP)	rot/min	59 (80)/ 4000
Cuplul maxim	în Nm la rot/min	195/ 1800-2200
Numărul de cilindri/ capacitatea	în cm^3	3/ 1422
Carburantul		Min. 51 CC[a)]

a) **C**etane-**N**umber (cifra cetanică) = Unitatea de măsură a capacității de aprindere a motorinei.

Informații privind performanțele motorului

Viteza maximă	în km/h	169
Accelerarea de la 0 la 80 km/h	în sec.	8,5
Accelerarea de la 0 la 100 km/h	în sec.	13,1

Mase

Masa totală maximă autorizată a automobilului	în kg	1601
Masa în stare de funcționare (cu şofer)	în kg	1150
Sarcina maximă autorizată pe puntea față	în kg	920
Sarcina maximă autorizată pe puntea spate	în kg	780
Sarcina maximă autorizată pe acoperiş	în kg	75

Greutatea remorcii

Remorca fără frâne	570
Remorca cu frâne, pe pante cu o înclinație de până la 8%	1200
Remorca cu frâne, pe pante cu o înclinație de până la 12%	1000

Capacitatea băii de ulei

Capacitatea aproximativă a băii de ulei cu înlocuirea filtrului de ulei	4,2 litri

Motorul diesel 1,4 TDI 59 kW (80 CP) Ecomotive

Specificații motor

Puterea în kW (CP)	rot/min	59 (80)/ 4000
Cuplul maxim	în Nm la rot/min	195/ 1800-2200
Numărul de cilindri/ capacitatea	în cm^3	3/ 1422
Carburantul		Min. 51 CC[a)]

a) **C**etane-**N**umber (cifra cetanică) = Unitatea de măsură a capacității de aprindere a motorinei.

Informații privind performanțele motorului

Viteza maximă	în km/h	177
Accelerarea de la 0 la 80 km/h	în sec.	8,4
Accelerarea de la 0 la 100 km/h	în sec.	12,9

Mase

Masa totală maximă autorizată a automobilului	în kg	1591
Masa în stare de funcționare (cu şofer)	în kg	1140
Sarcina maximă autorizată pe puntea față	în kg	920
Sarcina maximă autorizată pe puntea spate	în kg	780
Sarcina maximă autorizată pe acoperiş	în kg	75

Greutatea remorcii

Remorca fără frâne	570
Remorca cu frâne, pe pante cu o înclinație de până la 8%	1200
Remorca cu frâne, pe pante cu o înclinație de până la 12%	1000

Capacitatea băii de ulei

Capacitatea aproximativă a băii de ulei cu înlocuirea filtrului de ulei	4,2 litri

Motorul diesel 1,6 TDI CR de 66 kW (90 CP)

Specificații motor

Puterea în kW (CP)	rot/min	66 (90)/ 4200
Cuplul maxim	în Nm la rot/min	230/ 1500-2500
Numărul de cilindri/ capacitatea	în cm^3	4/ 1598
Carburantul		Min. 51 CC[a)]

a) **C**etane-**N**umber (cifra cetanică) = Unitatea de măsură a capacității de aprindere a motorinei.

Informații privind performanțele motorului

Viteza maximă	în km/h	178
Accelerarea de la 0 la 80 km/h	în sec.	7,8
Accelerarea de la 0 la 100 km/h	în sec.	11,8

Mase

Masa totală maximă autorizată a automobilului	în kg	1621
Masa în stare de funcționare (cu șofer)	în kg	1170
Sarcina maximă autorizată pe puntea față	în kg	930
Sarcina maximă autorizată pe puntea spate	în kg	780
Sarcina maximă autorizată pe acoperiș	în kg	75

Greutatea remorcii

Remorca fără frâne	580
Remorca cu frâne, pe pante cu o înclinație de până la 8%	1200
Remorca cu frâne, pe pante cu o înclinație de până la 12%	1000

Capacitatea băii de ulei

Capacitatea aproximativă a băii de ulei cu înlocuirea filtrului de ulei	4,3

Motorul diesel 1,6 TDI CR de 77 kW (105 CP)

Specificații motor

Puterea în kW (CP)	rot/min	77 (105)/ 4400
Cuplul maxim	în Nm la rot/min	250/ 1500-2500
Numărul de cilindri/ capacitatea	în cm^3	4/ 1598
Carburantul		Min. 51 CC[a)]

a) **C**etane-**N**umber (cifra cetanică) = Unitatea de măsură a capacității de aprindere a motorinei.

Informații privind performanțele motorului

Viteza maximă	în km/h	188
Accelerarea de la 0 la 80 km/h	în sec.	6,9
Accelerarea de la 0 la 100 km/h	în sec.	10,5

Mase

Masa totală maximă autorizată a automobilului	în kg	1621
Masa în stare de funcționare (cu şofer)	în kg	1195
Sarcina maximă autorizată pe puntea față	în kg	930
Sarcina maximă autorizată pe puntea spate	în kg	780
Sarcina maximă autorizată pe acoperiş	în kg	75

Greutatea remorcii

Remorca fără frâne	590
Remorca cu frâne, pe pante cu o înclinație de până la 8%	1200
Remorca cu frâne, pe pante cu o înclinație de până la 12%	1000

Capacitatea băii de ulei

Capacitatea aproximativă a băii de ulei cu înlocuirea filtrului de ulei	4,3

Motorul diesel 1,9 l TDI de 66 kW (90 CP)

Specificații motor

Puterea în kW (CP)	rot/min	66 (90)/ 4000
Cuplul maxim	în Nm la rot/min	210/ 1800-2500
Numărul de cilindri/ capacitatea	în cm^3	4/ 1896
Carburantul		Min. 51 CC[a)]

a) **C**etane-**N**umber (cifra cetanică) = Unitatea de măsură a capacității de aprindere a motorinei.

Informații privind performanțele motorului

Viteza maximă	în km/h	176
Accelerarea de la 0 la 80 km/h	în sec.	8
Accelerarea de la 0 la 100 km/h	în sec.	12

Mase

Masa totală maximă autorizată a automobilului	în kg	1626
Masa în stare de funcționare (cu şofer)	în kg	1175
Sarcina maximă autorizată pe puntea față	în kg	940
Sarcina maximă autorizată pe puntea spate	în kg	780
Sarcina maximă autorizată pe acoperiş	în kg	75

Greutatea remorcii

Remorca fără frâne	580
Remorca cu frâne, pe pante cu o înclinație de până la 8%	1200
Remorca cu frâne, pe pante cu o înclinație de până la 12%	1200

Capacitatea băii de ulei

Capacitatea aproximativă a băii de ulei cu înlocuirea filtrului de ulei	4,3 litri

Motorul diesel de 1,9 l TDI şi 77 kW (105 CP) cu/fără DPF

Specificații motor

Puterea în kW (CP)	rot/min	77 (105)/ 4000
Cuplul maxim	în Nm la rot/min	240/ 1900
Numărul de cilindri/ capacitatea	în cm^3	4/ 1896
Carburantul		Min. 51 CC[a)]

a) **C**etane-**N**umber (cifra cetanică) = Unitatea de măsură a capacității de aprindere a motorinei.

Informații privind performanțele motorului

Viteza maximă	în km/h	186
Accelerarea de la 0 la 80 km/h	în sec.	7,2
Accelerarea de la 0 la 100 km/h	în sec.	10,6

Mase

Masa totală maximă autorizată a automobilului	în kg	1626
Masa în stare de funcționare (cu şofer)	în kg	1175
Sarcina maximă autorizată pe puntea față	în kg	940
Sarcina maximă autorizată pe puntea spate	în kg	780
Sarcina maximă autorizată pe acoperiş	în kg	75

Greutatea remorcii

Remorcă fără frâne, pe pante cu o înclinație de până la 12%	580
Remorca cu frâne, pe pante cu o înclinație de până la 8%	1200
Remorca cu frâne, pe pante cu o înclinație de până la 12%	1200

Capacitatea băii de ulei

Capacitatea aproximativă a băii de ulei cu înlocuirea filtrului de ulei	4,3 litri

Motorul diesel 2,0 TDI CR de 105 kW (143 CP)

Specificații motor

Puterea în kW (CP)	rot/min	105 (143)/ 4200
Cuplul maxim	în Nm la rot/min	320/ 1750-2500
Numărul de cilindri/ capacitatea	în cm^3	4/ 1968
Carburantul		Min. 51 CC[a)]

a) **C**etane-**N**umber (cifra cetanică) = Unitatea de măsură a capacității de aprindere a motorinei.

Informații privind performanțele motorului

Viteza maximă	în km/h	210
Accelerarea de la 0 la 80 km/h	în sec.	5,7
Accelerarea de la 0 la 100 km/h	în sec.	8,2

Mase

Masa totală maximă autorizată a automobilului	în kg	1696
Masa în stare de funcționare (cu şofer)	în kg	1245
Sarcina maximă autorizată pe puntea față	în kg	950
Sarcina maximă autorizată pe puntea spate	în kg	820
Sarcina maximă autorizată pe acoperiş	în kg	75

Greutatea remorcii

Remorcă fără frâne, pe pante cu o înclinație de până la 12%	630
Remorca cu frâne, pe pante cu o înclinație de până la 8%	1300
Remorca cu frâne, pe pante cu o înclinație de până la 12%	1200

Capacitatea băii de ulei

Capacitatea aproximativă a băii de ulei cu înlocuirea filtrului de ulei	4,8 litri

Dimensiuni şi capacități

Dimensiuni		
Lungimea, lățimea	4.052 mm/ 1.693 mm	
Înălțimea la masă proprie	1.439 mm	
Consola față/spate	847 mm/ 735 mm	
Ampatamentul	2.469 mm	
Diametrul de bracaj	10,7 m	
Ecartamentul[a)]	**Față**	**Spate**
	1.463 mm	1.457 mm
Capacități		
Rezervorul de carburant	45 l. Rezerva 7 l.	
Rezervorul de lichid de spălare a parbrizului şi a farurilor	2 l/ 4,5 l	
Presiunea în pneuri		
Pneurile de vară: Valorile corecte ale presiunii în pneuri pot fi consultate pe eticheta de pe fața interioară a clapetei rezervorului de carburant. **Pneurile de iarnă:** Presiunea corectă în acest tip de pneuri este cea indicată pentru pneurile de vară, la care se vor adăuga 0,2 bari.		

a) Aceste specificații se vor modifica în funcție de tipul jantelor instalate.

Index

A

ABS 158
Lampa de avertizare 63
Accesorii 179
Acumularea de funingine în filtrul de particule diesel*
Lampa de avertizare 63
Acvaplanarea 206
Aditivii pentru benzină 186
Adâncimea profilului de rulare 206
Afişajul multifuncțional 56
Afişajul treptei recomandate 55
Afişarea intervalului de revizie flexibil 58
Afişarea temperaturii exterioare 55, 57
Airbaguri laterale
Instrucțiuni de siguranță 38
Airbagurile frontale 33
Descriere 33
Funcționarea 34
Instrucțiuni de siguranță 35
Airbagurile laterale 36
Descriere 36
Funcționarea 38
Alternatorul
Lampa de avertizare 69
Antena exterioară 180
Antenă exterioară 180
Antigelul 194
Apa din rezervorul lichidului de spălare a parbrizului 197
Aspecte de reținut înainte de a porni la drum . 8
Avertizarea sonoră 136
Avertizorul sonor 100, 136

B

BAS 157
Bateria
Condiții de iarnă 201
Încărcarea 203
Înlocuirea 203
Bateria automobilului 201
Bec defect
Lampa de avertizare 63
Becurile farurilor 224, 227
Benzina 185
Conducerea în străinătate 166
Biodieselul 186
Blocarea diferențialului 161
Blocarea electronică a diferențialului
Lampa de avertizare 63
Blocarea manetei selectorului
lampa de avertizare 67
Bricheta 118
Butoanele
Geamurile acționate electric 87
Trapa glisantă/rabatabilă 90
Butonul de deblocare a uşii 51
Butonul de închidere centralizată
Descuierea 77
Încuierea 77
Butonul pentru reglarea dinamică a farurilor . 95
Butonul pentru reglarea farurilor 95

C

Cablurile pentru pornirea asistată 232
Capota 189
Carburantul
Benzina 185
Motorina 186
Carburantul biodiesel 186
Ceasul 55
Ceasul digital 55
Centurile de siguranță 18
Fixate incorect 27
Instrucțiuni de siguranță 23
Lampa de avertizare 18
Neutilizarea 21
Reglarea 24
Cheia cu telecomandă
Butoanele 80
Sincronizarea 81

Cheia de contact 136
Cheile 79
Cheile de schimb 79
Cheile duplicat 79
Cifra cetanică 186
Cifra octanică 185
Claxonul 51
Climatizarea
Climatronic 129
Instrucțiuni generale 132
Climatizarea semiautomată
comenzile 126
Climatizarea* 126
Climatronic
comenzile 129
modul automat 130
modul manual 131
Comanda
Oglinzile exterioare 106
Comenzile
Geamurile acționate electric 87
Comenzile de pe coloana de direcție
Comanda sistemului audio 70
Compartimentul de depozitare
Partea pasagerului din față 114
Scaunul din dreapta față 116
Compartimentul de încărcare din portbagaj
Vezi Încărcarea portbagajului 16
Compartimentul motor
Efectuarea de lucrări în compartimentul motor 187
Compartimentul pentru păstrarea documentației de bord 114
Componentele din plastic 172
Comutator
Luneta încălzită 97
Comutatorul
Comutatorul pentru lumini 93
Luminile de avarie 98
Comutatorul de contact 136
Conducerea automobilului
Conducerea automobilului în străinătate 166
Cu remorcă 168
cu remorcă 167
Conducerea automobilului în străinătate . . 166
Farurile 166
Conducerea ecologică 165
Conducerea economică 165
Conducerea în siguranță 7
Conducerea pe timp de iarnă
Motorul diesel 186
Convertorul catalitic 163
Copertina portbagajului 121
Covoraşele auto 16
Cuplajul sferic 168
Cuplul de strângere a prezoanelor de roți . . 243
Curățarea capitonajului textil 177
Curățarea centurilor de siguranță 178
Curățarea compartimentului motor 175
Curățarea componentelor din plastic 176
Curățarea geamurilor 173
Curățarea huselor textile 177
Curățarea jantelor din aliaj 174
Curățarea jantelor din oțel 174
Curățarea lamelor şergătoarelor de parbriz
Curățarea 173
Curățarea ornamentelor din lemn 176
Curățarea pieselor cromate 174
Curățarea planşei de bord 176
Curățarea suprafețelor din piele 177
Cutia de viteze automată 141
Funcția Kickdown 148
Pozițiile manetei selectorului de viteze . 146
Cutia de viteze manuală 140
Cârligul de remorcare 168
Cârligul de remorcare, montarea 182

D

Datele automobilului 240
Datele de identificare ale automobilului 240
De ce este necesară adoptarea unei poziții corecte de şedere? 29
De ce este necesară purtarea centurilor de siguranță? 18, 20, 29
De ce este necesară reglarea corectă a tetierelor? 13
Defecțiune la diferențialul blocabil (EDL)
Lampa de avertizare 64
Defecțiune la motor
Lampa de avertizare 62
Degivrarea parbrizului 124

Demontarea şi montarea roților 215
Deschiderea cu funcțiile de control
Geamurile 89
Deschiderea selectivă* 75
Deschiderea şi închiderea automată
Geamurile acționate electric 88
Deschiderea şi încuierea 85
Descrierea procedurii de pornire asistată . . 233
Dezactivarea airbagului
Airbagul frontal pentru pasager 40
Dezactivarea airbagului frontal pentru pasager . 40
Instrucțiuni de siguranță 41
Diferențialul punții motoare
XDS 159
Direcția 134
Mecanismul de blocare a coloanei de direcție 136
Direcția asistată electrohidraulic
Lampa de avertizare 67
Dispozitiv de pretensionare a centurii
Lampa de avertizare 31
Dispozitivele de pretensionare a centurilor . . 27
Dispozitivele de spălare cu jet de aburi 171
Dispozitivele de spălare de înaltă presiune . 171
Distanța de frânare 162
Durata de viață a pneurilor 205
Duzele de ventilație 125

E

Echipamentele de siguranță 7
EDL 161
Lampa de avertizare 63
Efectuarea de lucrări în compartimentul motor . 187
Eliberarea centurii de siguranță 26
Eliminarea
Airbagurile 31
Dispozitivele de pretensionare centuri de siguranță 28
ESP 65, 160
Vezi de asemenea Programul electronic de stabilitate 135

F

Fantele de ventilație 17
Farurile
Conducerea automobilului în străinătate 166
Proiectoarele de ceață 93
Spălătorul farurilor 105
Farurile adaptive 96
Faza lungă 93, 99
Faza lungă a farurilor
Lampa de control 67
Faza scurtă a farurilor 93
Filtru de aer 132
Filtru de polen 132
Filtru de praf 132
Filtrul de particule al motorului diesel 164
Frâna de mână 149
Lampa de avertizare 65, 149
Frânele 162
Funcția Coming home 96
Funcția de asistare la pornirea în rampă . . . 150
Funcția de deschidere de siguranță
Geamurile 89
Trapa panoramică/rabatabilă 92
Funcția de ştergere/spălare automată 102
Funcția de ştergere/spălare automată a lunetei . 104

G

G 12 194
Garniturile 173
Garniturile din cauciuc 173
Geamurile 87
GRA 153

H

Hayonul 85
Deschiderea de urgență 86
Lampa de avertizare 67

I

Iluminarea comenzilor 51
Iluminarea instrumentelor 51

Iluminarea instrumentelor şi a comutatoarelor . . 95
Imobilizatorul electronic 137
Indicatorii de uzură 206
Inelele de remorcare 237
Inelul de remorcare 235
Informaţii pe afişajul multifuncţional
Afişaje de memorie 56
Instrucţiuni de siguranţă
airbaguri laterale 38
Airbagurile 31
Airbagurile frontale 35
Dezactivarea airbagului frontal pentru pasager 41
Temperatura lichidului de răcire 68
Utilizarea centurilor de siguranţă 23
Utilizarea scaunelor pentru copii 42
Instrumentele 53

Î

Înainte de a porni la drum 8
Încălzirea 123
Încălzirea interioară 124
Încălzirea manuală 124
comenzile 123
Încălzirea scaunelor 112
Încărcarea portbagajului 16
Închiderea centralizată 74
Sistemul de descuiere de urgenţă 77
Sistemul de descuiere selectivă* 75
Sistemul de descuiere* 76
Sistemul de încuiere pentru prevenirea descuierii involuntare 76
Sistemul de încuiere şi descuiere automată dependent de viteză* 76
Închiderea cu funcţiile de control
Geamurile 89
Trapa glisantă/rabatabilă 91
Încuietorile 174
Încuietorile uşilor 174
Înlocuirea becului farului simplu
becul lămpii de semnalizare a schimbării direcţiei 227
Înlocuirea becurilor
Becurile farurilor 224, 227
instrucţiuni generale 223
lampa interioară şi lampa de lectură . . . 231
lampa plăcuţei de înmatriculare 230
Lămpile laterale de semnalizare a schimbării direcţiei 230
Înlocuirea becurilor din farurile simple
faza scurtă/lungă 228
Înlocuirea becurilor farurilor
Becurile lămpilor de semnalizare a schimbării direcţiei 225
Înlocuirea becurilor farurilor duble
Faza lungă a farurilor şi lămpile de poziţie laterale 226
Faza scurtă a farurilor şi lămpile de poziţie laterale 225
Înlocuirea becurilor farurilor simple
Lămpile de poziţie laterale 228
Înlocuirea becurilor lămpilor spate 229
Înlocuirea lamelor ştergătoarelor de parbriz 198
Înlocuirea pieselor 179
Înlocuirea roţilor 211
Întreţinerea
airbagurilor 31
Întreţinerea automobilului
Exteriorul 170
Întreţinerea şi curăţarea 169

J

Joja de ulei 192

K

Kilometrajul 58

L

Lampa de avertizare 31
Lampa de avertizare pentru presiunea în pneuri 66
Lampa de avertizare pentru purtarea centurii de siguranţă 18
Lampa de ceaţă spate
Lampa de avertizare 63, 93
Lampa din portbagaj* 101, 232
Lampa interioară din faţă 100
Lanţurile antiderapante 209, 243
Lămpile de avertizare 60

Lămpile de control 60
Lămpile de lectură din față 101
Lămpile de poziție 93
Lămpile de semnalizare a schimbării direcției 99
Lampa de avertizare 100
Lămpile de semnalizare a schimbării direcției pentru remorcă
Lampa de avertizare 100
Lămpile de semnalizarea schimbării direcției
Lampă indicatoare 69
Lichidul de frână 200
Înlocuirea 200
Lichidul de răcire 194, 195
Lichidul de răcire a motorului 194
Lichidul de spălare 197
luminarea automată 94
Luminile 93
Luminile de avarie 98
Luminile de parcare 99
Luminile de zi 95
Luneta încălzită
Cablurile elementelor de încălzire 173

M

Managementul motorului
Lampa de avertizare 62
MFI 56
Modificările automobilului 179
Modificările tehnice 179
Motorina 186
Motorul
Rodajul 162
Motorul diesel
Conducerea pe timp de iarnă 186
Mufa pentru intrarea audio auxiliară/USB* . 120
Mufa pentru intrarea audio auxiliară: AUX . . 119

N

Nivelul carburantului
Indicatorul 54
Nivelul lichidului de răcire 195
Lampa de avertizare 68
lampa de avertizare 68
Note privind siguranța
Dispozitivele de pretensionare centuri de siguranță 28
Număr de locuri 18

O

Observații 166
Oglinda interioară 105
Oglinda interioară cu funcție de reglare automată antiorbire*
Activarea funcției antiorbire 105
Dezactivarea funcției antiorbire 105
Oglinzile
oglinda de pe parasolar 101
Oglinda interioară 105
Oglinzile exterioare 106
Oglinzile exterioare 173
Oglinzile exterioare încălzite* 107
Oglinzile retrovizoare 105
Oprirea motorului 139

P

Parasolarele 101
Parasolarul
Trapa glisantă/rabatabilă 91
Parcarea 150
Pasagerul
Vezi Poziția corectă de şedere 11, 12
Pedalele 15
Pericolul montării unui scaun pentru copii pe scaunul pasagerului din față 30
Pericolul neutilizării centurii de siguranță 21
Pierderile de lichid de răcire 195
Piese de schimb 179
Planşa de bord 51
Plăcuța de identificare 240
Plăcuțele de frână 162
Pneurile cu sens unic de rotație 204
Pneurile de iarnă 208
Pneurile şi jantele
Dimensiuni 207
Pornirea asistată 232
Informații suplimentare 235
Pornirea motoarelor pe benzină 137, 138

Pornirea motorului 137, 138
După golirea completă a rezervorului de carburant 138
Pornirea prin tractare 235
Portbagajul 120
Vezi de asemenea Încărcarea portbagajului . 16
Postul de conducere 51
Poziția centurii de siguranță
Centurile de siguranță 25
Femeile însărcinate 26
Poziția corectă de şedere
Pasagerul din față 11, 12
Poziția incorectă de şedere 14
Poziția de şedere
Şoferul 10
Poziția de şedere, ocupanții 10
Presiunea în pneuri 204, 242
Presiunea uleiului de motor
Lampa de avertizare 63
Prezentare generală
Instrumentele 53
Lămpile de avertizare 60
Lămpile de control 60
Planşa de bord 51
Prezentare generală a compartimentului motor . 244
Prezoanele de roți 213, 243
Prezoanele de roți antifurt 213
Prezoanele roților
Cuplul de strângere 208
Principii fizice ale unei coliziuni frontale 20
Prizele electrice 119
Produse pentru întreținerea automobilului . 169
Programul electronic de stabilitate 65, 160
Descrierea 135
Lampa de avertizare 135
Programul electronic de stabilitate (ESP)
Lampa de avertizare 65
Proiectoarele de ceață 93
Proiectoarele de ceață cu funcție adaptivă pentru viraje 96
Proprietățile uleiului 191
Protecția oferită de centurile de siguranță . . 22
Protecția planşeului 175
Purtarea încălțămintei adecvate 15

R

Radiotelefon 180
Realimentarea 184
Recircularea aerului
Climatizarea semi-automată 128
Climatronic 131
Recomandare cu privire la mediu
Evitarea poluării 185
Reglarea corectă a tetierelor 13
Reglarea înălțimii volanului 134
Reglarea scaunelor 108, 111
Reglarea scaunelor din față
Suportul lombar 111
Repararea
airbagurilor 31
Rezerva de carburant 67
Rezervorul
Capacitatea rezervorului 54
Indicatorul rezervei de carburant 54
Nivelul de carburant 54
Rezervorul de carburant
Deschiderea clapetei rezervorului de carburant 184
Vezi de asemenea Rezerva de carburant 67
Roata de rezervă 210
Rodajul
Motorul 162
Plăcuțele de frână 162
Pneurile 162
Rodajul pneurilor 162
Roțile 203, 242

S

Sarcina remorcii 242
Scaunele din față încălzite 112
Scaunele din spate 113
plierea 113
Scaunele pentru copii
Grupele 0 şi 0+ 44
Instrucțiuni de siguranță 42
pe scaunul pasagerului din față 30

Scaunul pentru copii 44
Clasificarea pe grupe 44
Fixarea 47
Grupa 1 45
Grupa 2 45
Grupa 3 45
Sistemul ISOFIX 48
Schema de schimbare a treptelor de viteze 140
Schimbarea treptelor de viteze
Vezi Cutia de viteze manuală 140
Schimbarea treptelor de viteze în modul Tiptronic 145
Schimbarea uleiului 193
Scrumiera din față 118
Sculele 210
Semnalizarea cu farurile 99
Semnalizatoare de schimbare a direcției
Lampă indicatoare 69
Semnalul sonor 19
Senzorul de ploaie* 103
Seria de identificare 240
Seria de identificare a automobilului 240
Seria de şasiu 240
Servofrâna 157, 162
Setul de pană 211, 217
Siguranța 8
Siguranța copiilor 42
Siguranța la bord 8
Siguranțele 219
Sistemul anti-blocare frâne
Lampa de avertizare 63
Sistemul anti-blocare la frânare 158
Sistemul de airbaguri 29
Airbagurile frontale 33
Airbagurile laterale 36
Lampa de avertizare 31
Sistemul de alarmă
Dezactivarea 82
Sistemul de alarmă antifurt 82
Dezactivarea 82
Sistemul de asistare a frânării
Aprinderea automată a luminilor de avarie . 157
Sistemul de blocarea electronică a diferențialului 161
Sistemul de bujii incandescente 138
Lampa de avertizare 62
Sistemul de climatizare Climatronic
Instrucțiuni generale 132
Sistemul de control al emisiilor
Lampa de avertizare 68
Sistemul de control al tracțiunii
Lampa de avertizare 64
Sistemul de control al tracțiunii roților motrice . . 159
Sistemul de frânare 200
Lampa de avertizare 65
Sistemul de încălzire şi răcire a habitaclului 127
Sistemul de mobilitate a pneurilor (Setul de pană) 211
Sistemul de mobilitate a pneurilor (setul de pană) 217
Sistemul de monitorizare a habitaclului şi alarma anti-tractare*
Activarea 83
Sistemul de purificare a gazelor de eşapament . 163
Sistemul de securitate - Safe 74
Sistemul ISOFIX 48
Sistemul manual de încălzire
Degivrarea parbrizului 124
Dezaburirea parbrizului şi a geamurilor laterale 125
Spălarea automobilului 170
Spălarea automobilului cu ajutorul unui dispozitiv de înaltă presiune 171
Spălarea manuală 170
Spălătoria 170
Spălătoria auto automată 170
Suportul pentru pahare din față* 117
Suportul pentru pahare din spate* 117
Suportul portbagajului de acoperiş* 122
Suprafețele vopsite
Întreținerea 172
Lustruirea 172
Produse pentru întreținerea automobilului . . 169

Ş

Şoferul
Vezi Poziția corectă de şedere 10
Ştergătoarele de parbriz 102
Înlocuirea lamei ştergătorului lunetei . . . 199
Înlocuirea lamelor 198
Ştergătorul lunetei 104
Ştergerea intermitentă, parbrizul 102

T

TCS 159
TCS (Sistemul de control al tracțiunii)
Lampa de avertizare 64
Telecomanda
Înlocuirea bateriei 81
Telecomanda radio 80
Telefon auto 180
Telefon mobil 180
Temperatura lichidului de răcire
Instrucțiuni de siguranță 68
Tempomatul 153
Lampa de avertizare 65
Tetierele
Demontarea 110
Reglarea 109, 110
Reglarea unghiului tetierelor 110
Tetierele locurilor din spate 14
Torpedoul 114
Tractarea 235
Tractarea unei remorci 167, 242
Trapa panoramică 90
Trapa rabatabilă 90
Treapta marşarier
Cutia de viteze manuală 140
Triunghiul reflectorizant 120
Trusa de scule
Depozitarea 210
Turometrul 54

U

Uleiul 190
Uleiul de motor 190
Completarea 193
Proprietățile uleiului 191
Schimbarea 193
Specificații 190
Verificarea nivelului uleiului de motor . . 192
Uşile
Încuietorile de siguranță pentru copii 78
lampa de avertizare 67
Utilizarea când apare o defecțiune
Trapa panoramică/rabatabilă 92

V

Ventilația 124
Verificarea 202
Verificarea nivelului electrolitului bateriei . . 202
Verificarea nivelului uleiului de motor 192
Vitezometrul 54

Ibiza (02.10) (GT9)

